SPARE PARTS CATALOG / CATALOGO RICAMBI

MARE REA

SPARE PARTS CATALOGUE / CATALOGO RICAMBI

Pur garantendo la perfetta intercambiabilità, si precisa che i ricambi non sono originali. I marchi citati compaiono all'esclusivo scopo di riferimento e appartengono ai rispettivi proprietari.

Even if the perfect replacement is guaranteed, please take note that our spare-parts are not the original ones. The mentioned trade-marks appear with the only pourpose to be a reference and belong to their owners.

MARE REA
coffee machines spare parts
info@mare-rea.com
www.mare-rea.com

INDICE:

ASTORIA	6
BFC	18
CIMBALI	30
ECM	40
FAEMA	47
FIORENZATO	70
GAGGIA	78
GRIMAC	88
LA SCALA	96
LA SPAZIALE	106
NUOVA SIMONELLI	118
RANCILIO	128
SAN MARCO	138
WEGA	152
ATICOLI VARI	164
RICAMBI PER MACINACAFFE	172
PARKER LIQUIPURE	171
RICAMBI PER MACINACAFFE	172
MACINE PER MACINACAFFE	176
IMS FILTRI	178
GRUPPI CON ELECTOVALVOLA	180
DEPURATORI	181

ASTORIA

MARE REA

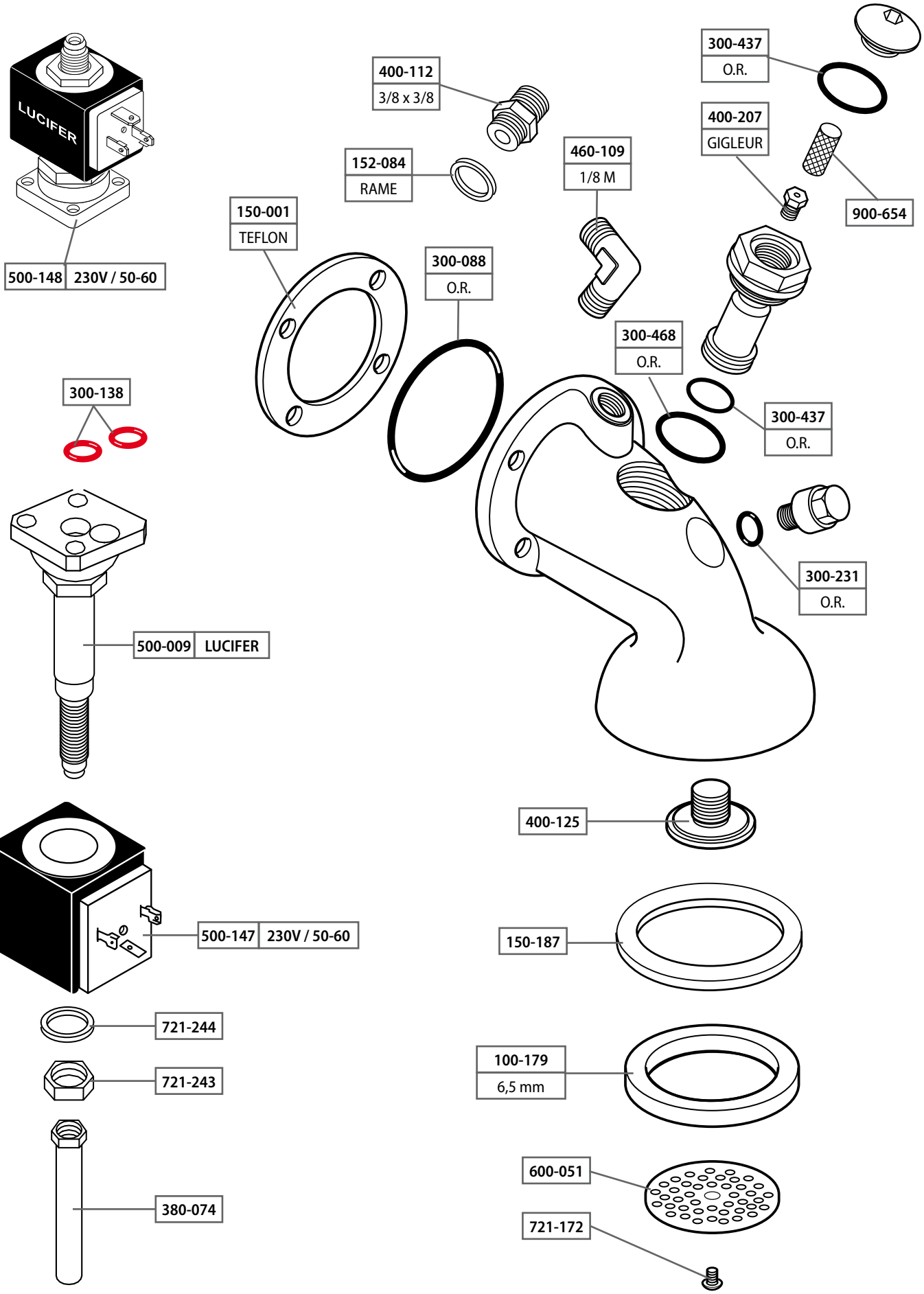
LUCIFER
500-148 230V / 50-60
400-112 3/8 x 3/8
152-084 RAME
460-109 1/8 M
300-437 O.R.
400-207 GIGLEUR
900-654
150-001 TEFLON
300-088 O.R.
300-468 O.R.
300-437 O.R.
300-231 O.R.
300-138
500-009 LUCIFER
400-125
500-147 230V / 50-60
150-187
721-244
721-243
100-179 6,5 mm
380-074
600-051
721-172

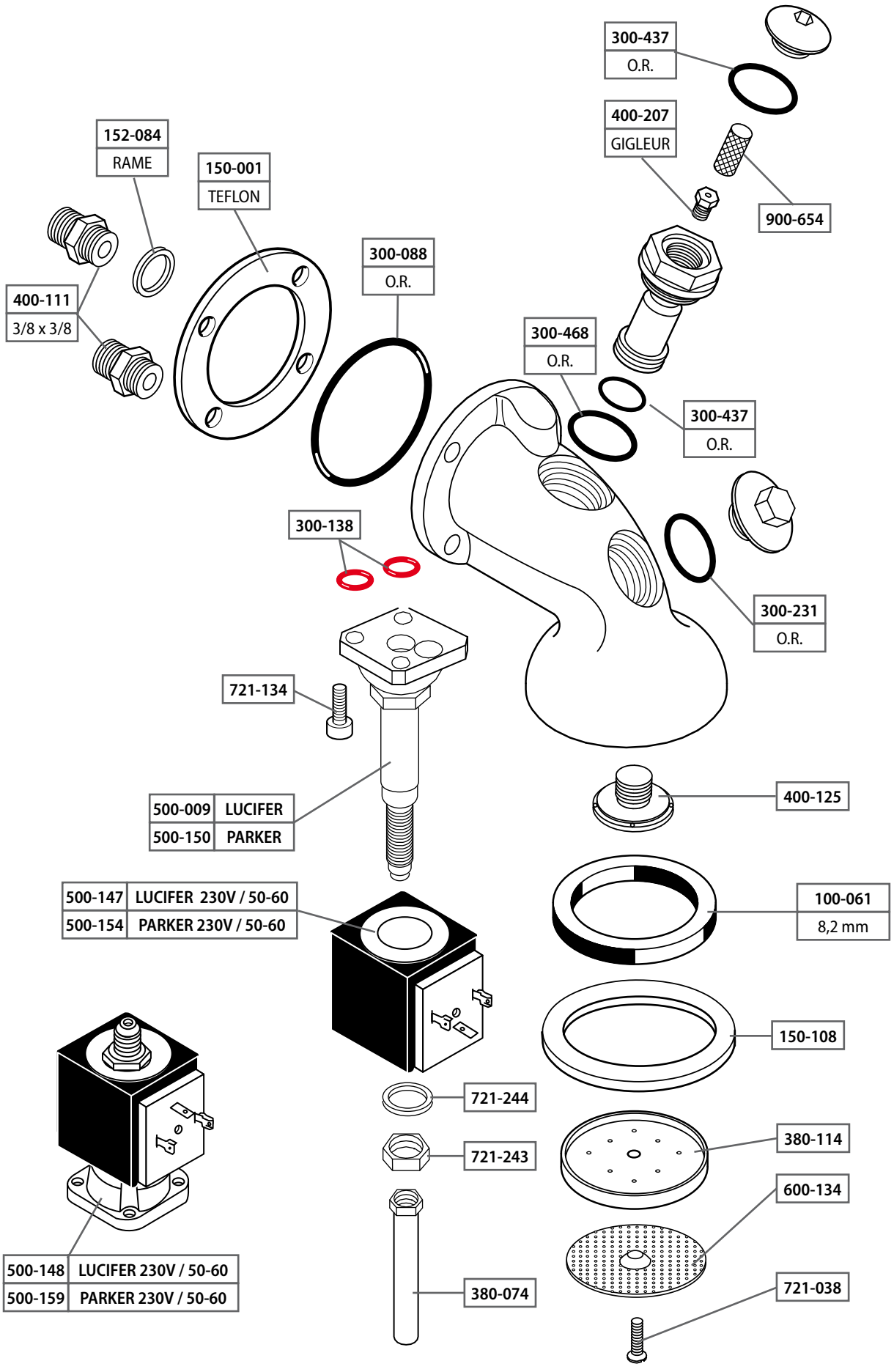
300-437
O.R.
400-207
GIGLEUR
900-654
152-084
RAME
150-001
TEFLON
400-111
3/8 x 3/8
300-088
O.R.
300-468
O.R.
300-437
O.R.
300-138
300-231
O.R.
721-134
500-009 LUCIFER
500-150 PARKER
400-125
500-147 LUCIFER 230V / 50-60
500-154 PARKER 230V / 50-60
100-061
8,2 mm
150-108
721-244
721-243
380-114
600-134
380-074
721-038
500-148 LUCIFER 230V / 50-60
500-159 PARKER 230V / 50-60

600-410	14 gr

600-399	7 gr

600-560	12 gr

600-559	6 gr

600-106
CIECO

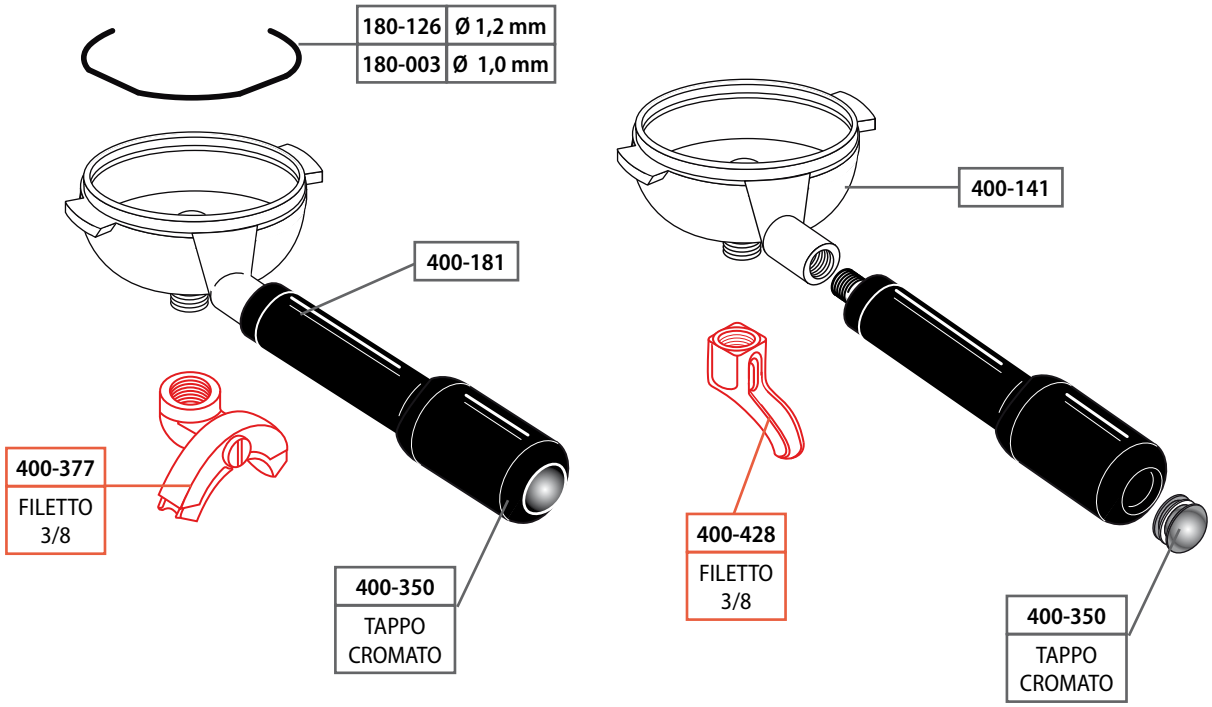

GRUPPO GLORIA MODELLO CTS05

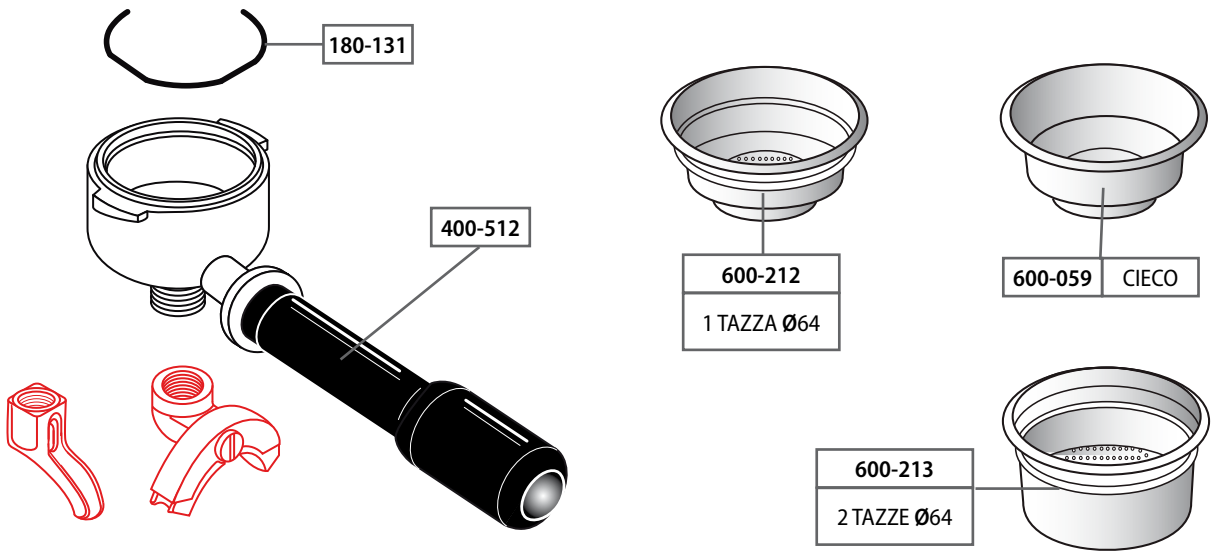

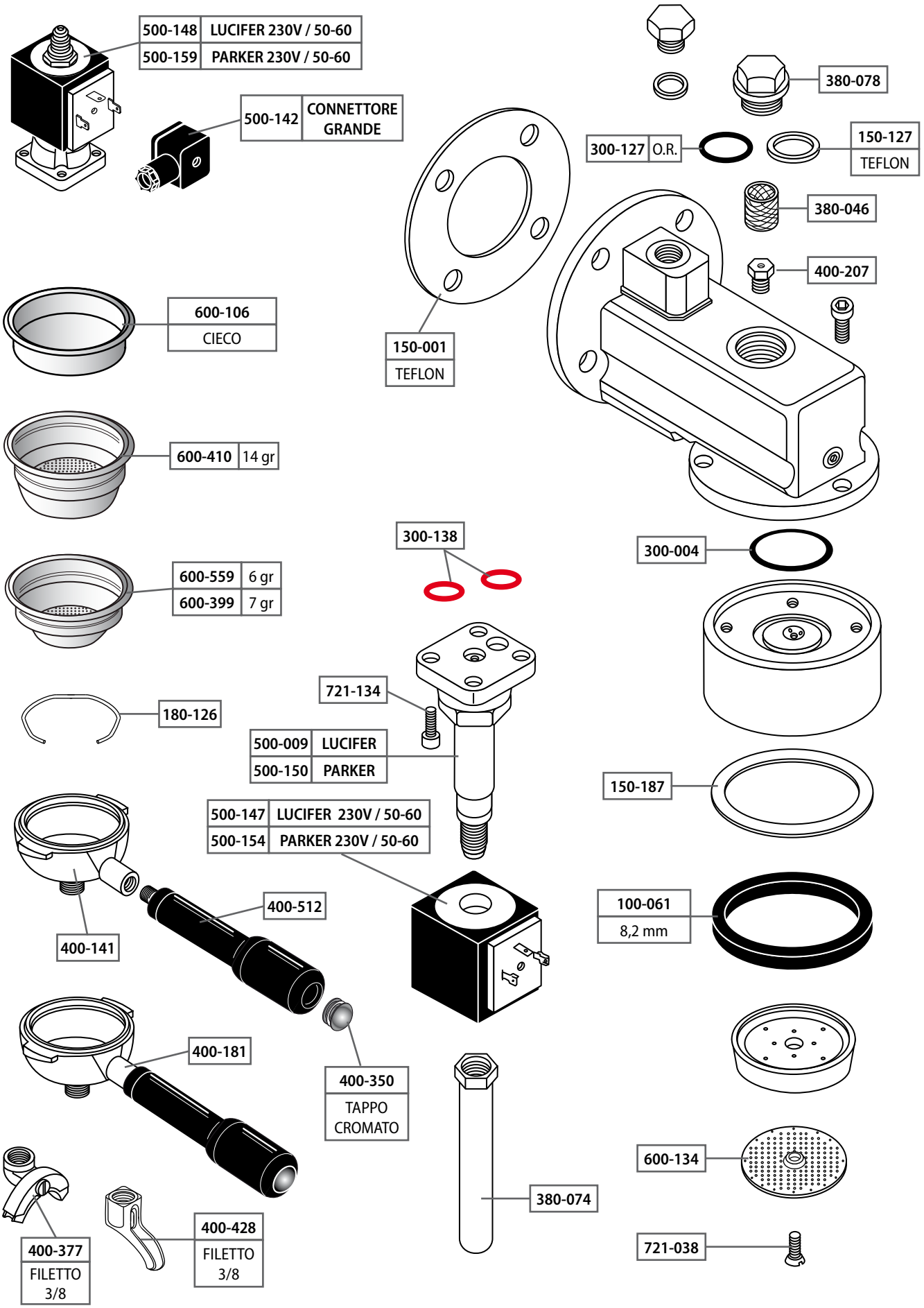
500-148 LUCIFER 230V / 50-60
500-159 PARKER 230V / 50-60
500-142 CONNETTORE GRANDE
380-078
300-127 O.R.
150-127 TEFLON
380-046
400-207
600-106 CIECO
150-001 TEFLON
600-410 14 gr
600-559 6 gr
600-399 7 gr
300-138
300-004
721-134
180-126
500-009 LUCIFER
500-150 PARKER
150-187
500-147 LUCIFER 230V / 50-60
500-154 PARKER 230V / 50-60
400-512
400-141
100-061 8,2 mm
400-181
400-350 TAPPO CROMATO
380-074
600-134
400-377 FILETTO 3/8
400-428 FILETTO 3/8
721-038

ASTORIA

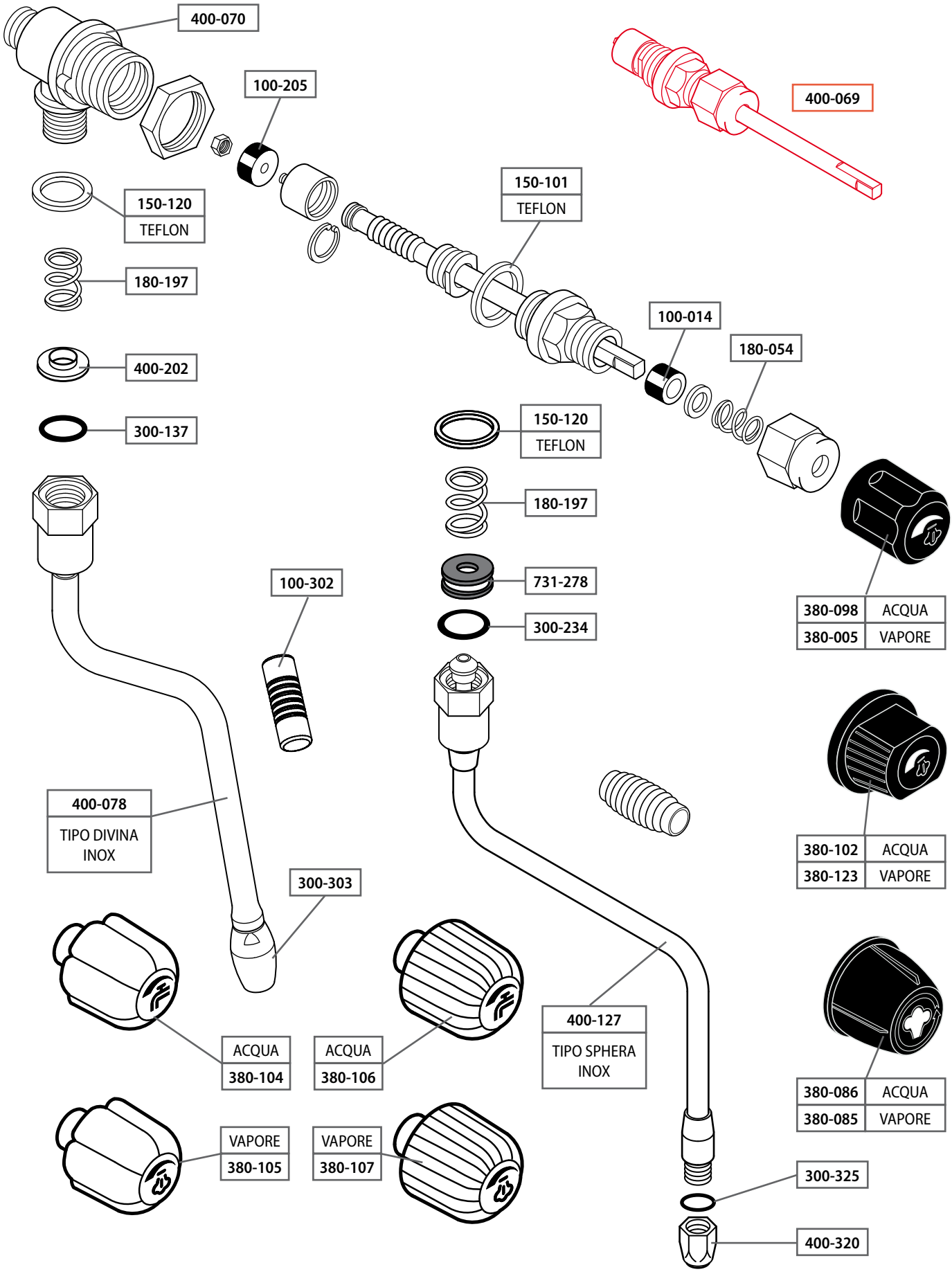
400-070
100-205
400-069
150-120
TEFLON
150-101
TEFLON
180-197
100-014
180-054
400-202
300-137
150-120
TEFLON
180-197
731-278
300-234
380-098 ACQUA
380-005 VAPORE
100-302
400-078
TIPO DIVINA
INOX
300-303
380-102 ACQUA
380-123 VAPORE
ACQUA
380-104
ACQUA
380-106
400-127
TIPO SPHERA
INOX
380-086 ACQUA
380-085 VAPORE
VAPORE
380-105
VAPORE
380-107
300-325
400-320

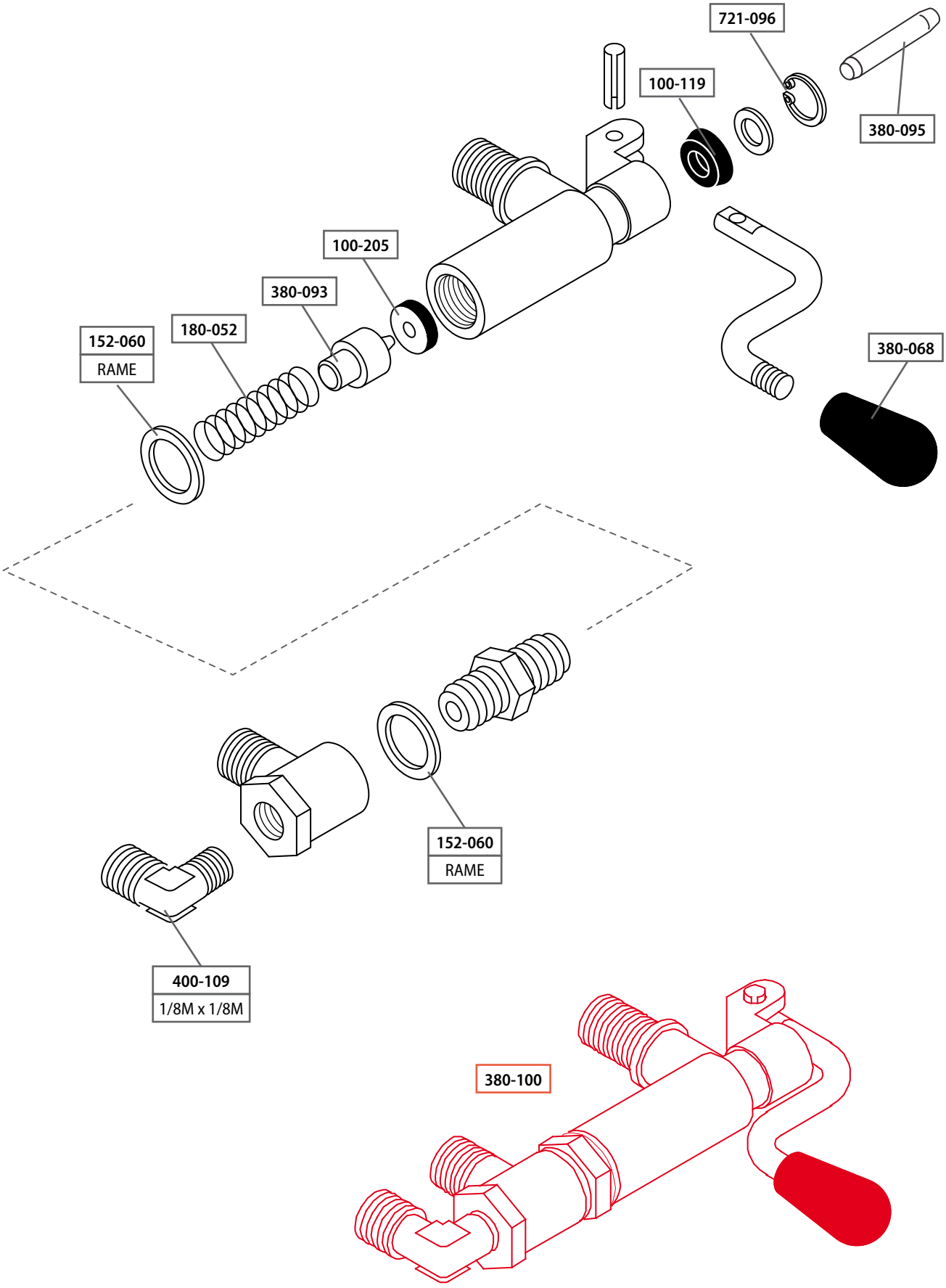
721-096
100-119
380-095
100-205
380-093
180-052
152-060
RAME
380-068
152-060
RAME
400-109
1/8M x 1/8M
380-100

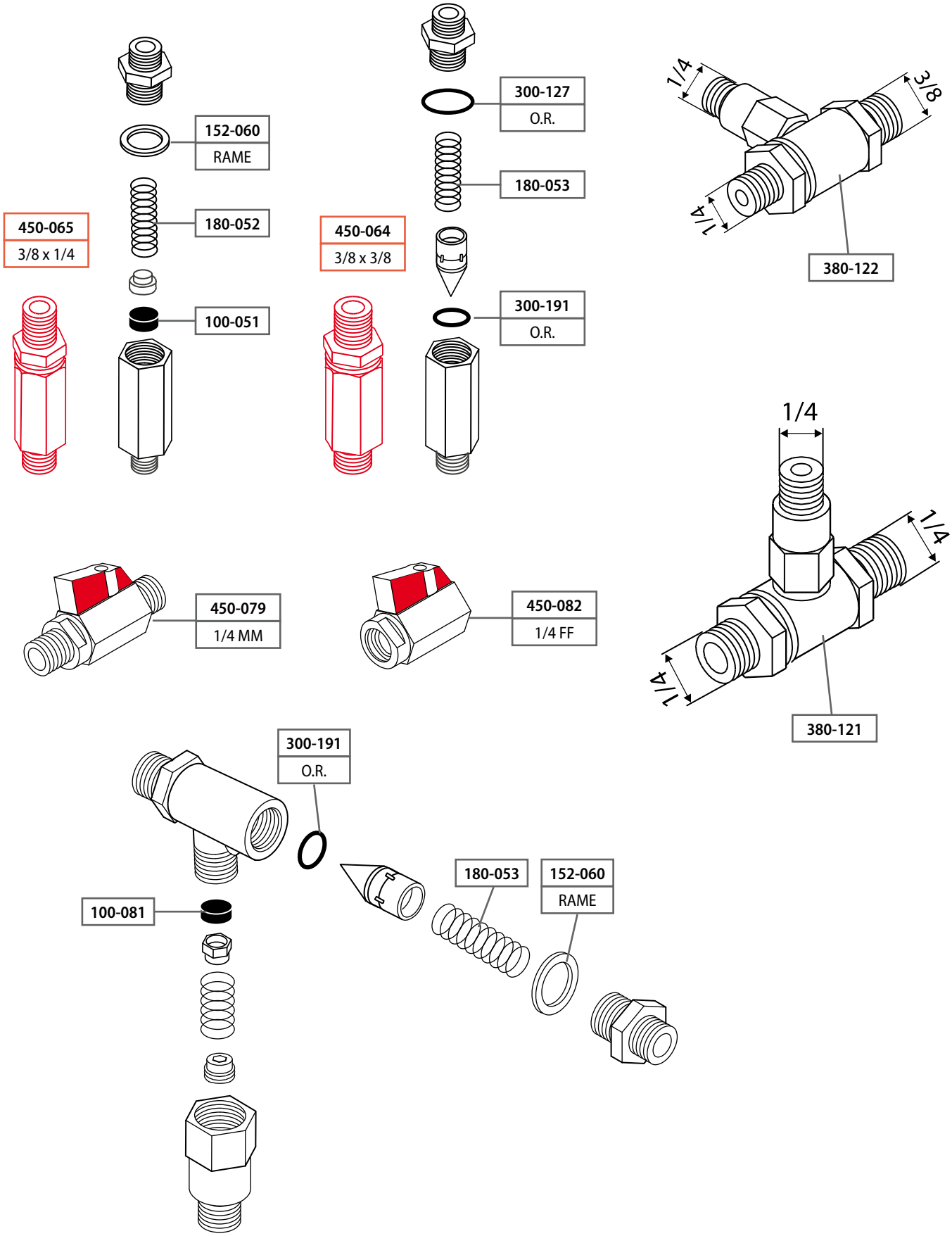
152-060
RAME
180-052
450-065
3/8 x 1/4
100-051
300-127
O.R.
180-053
450-064
3/8 x 3/8
300-191
O.R.
1/4
3/8
1/4
380-122
450-079
1/4 MM
450-082
1/4 FF
1/4
1/4
1/4
380-121
300-191
O.R.
100-081
180-053
152-060
RAME

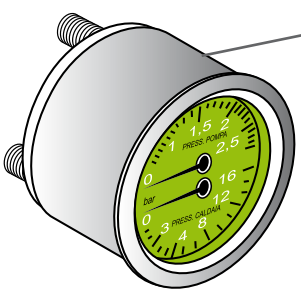
800-204

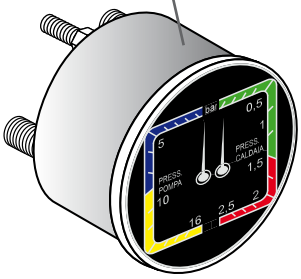
800-082
LISA

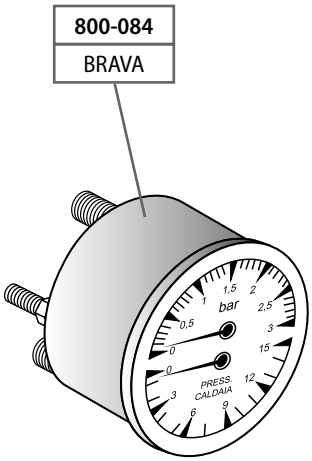
800-084
BRAVA

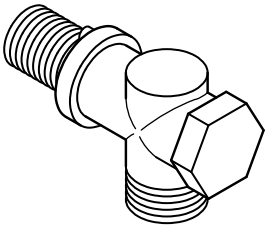

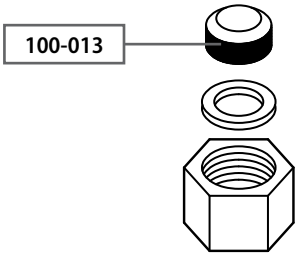
100-013

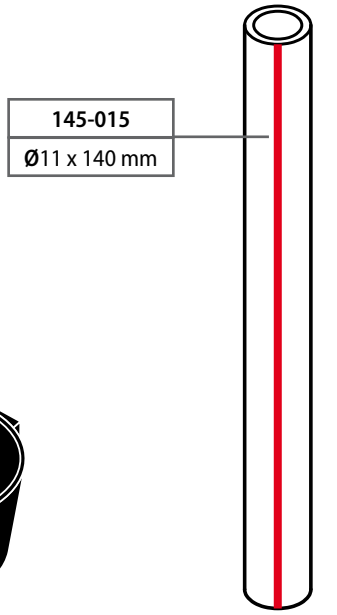
145-015
Ø11 x 140 mm

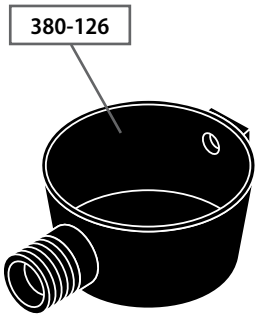
380-126

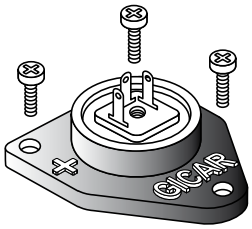

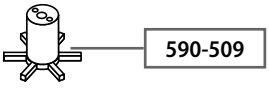
590-509

300-510

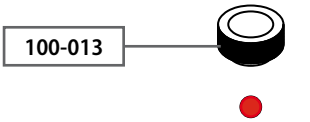
100-013

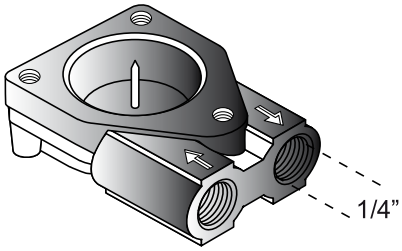
1/4”

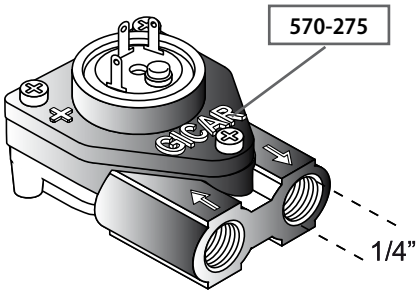
570-275
1/4”

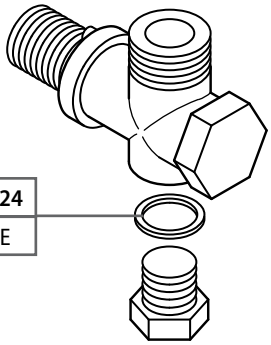
152-124
RAME

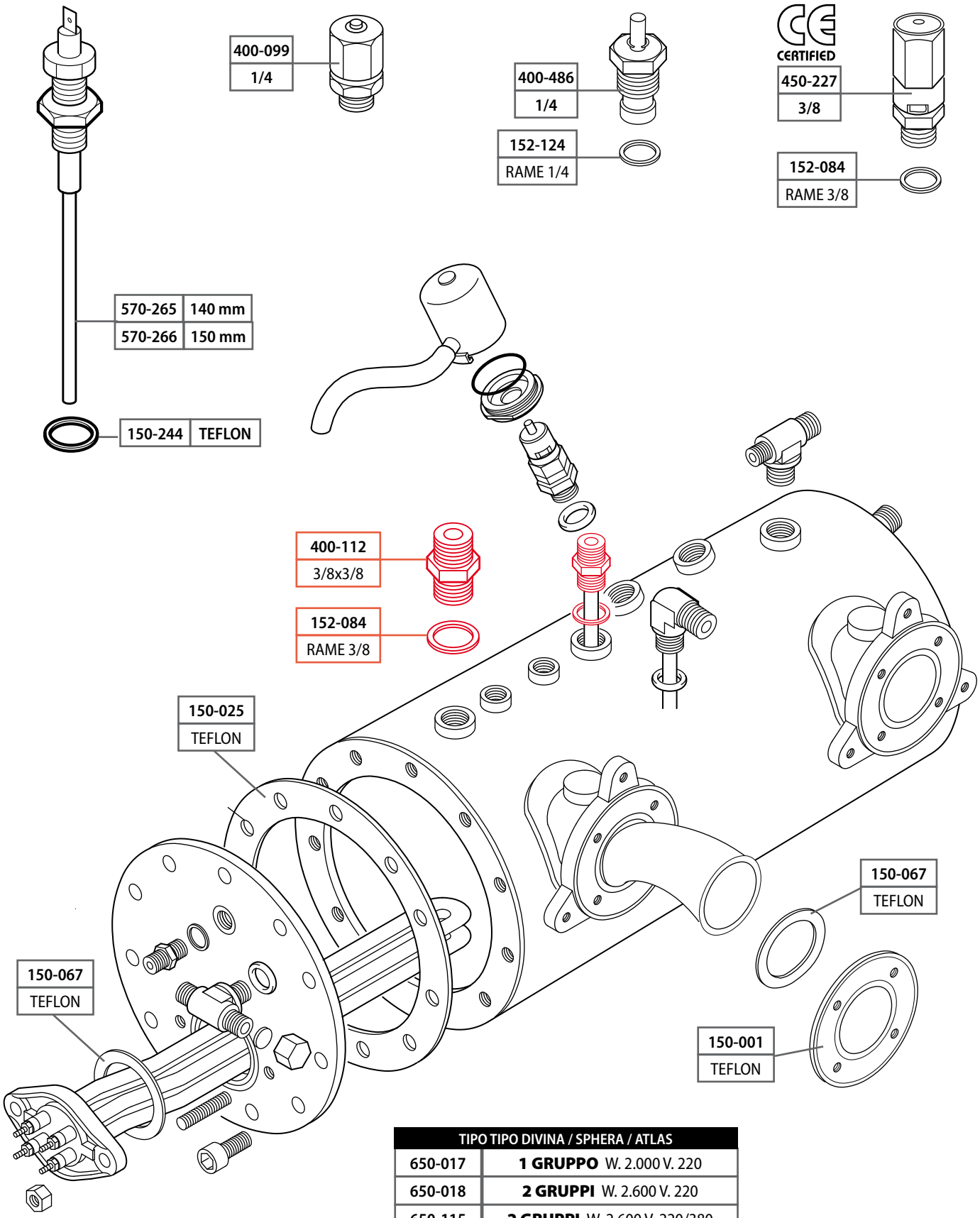

TIPO TIPO DIVINA / SPHERA / ATLAS	
650-017	**1 GRUPPO** W. 2.000 V. 220
650-018	**2 GRUPPI** W. 2.600 V. 220
650-115	**2 GRUPPI** W. 2.600 V. 220/380
650-019	**3 GRUPPI** W. 3.700 V. 220

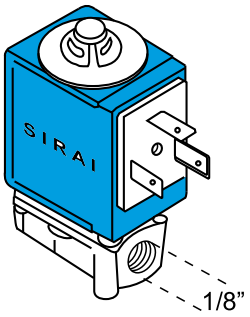

550-247	230V / 50-60

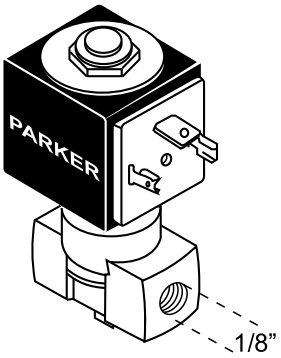

500-107	230V / 50-60

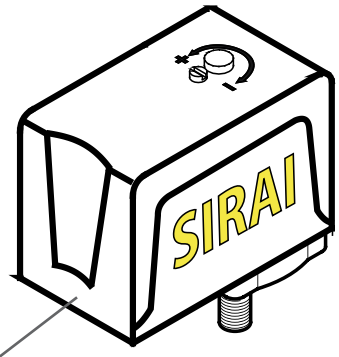

550-066
PRESSOSTATO P320/6

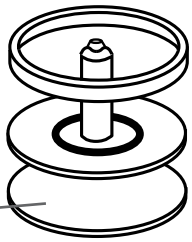

550-086
KIT MEMBRANA SIRAI

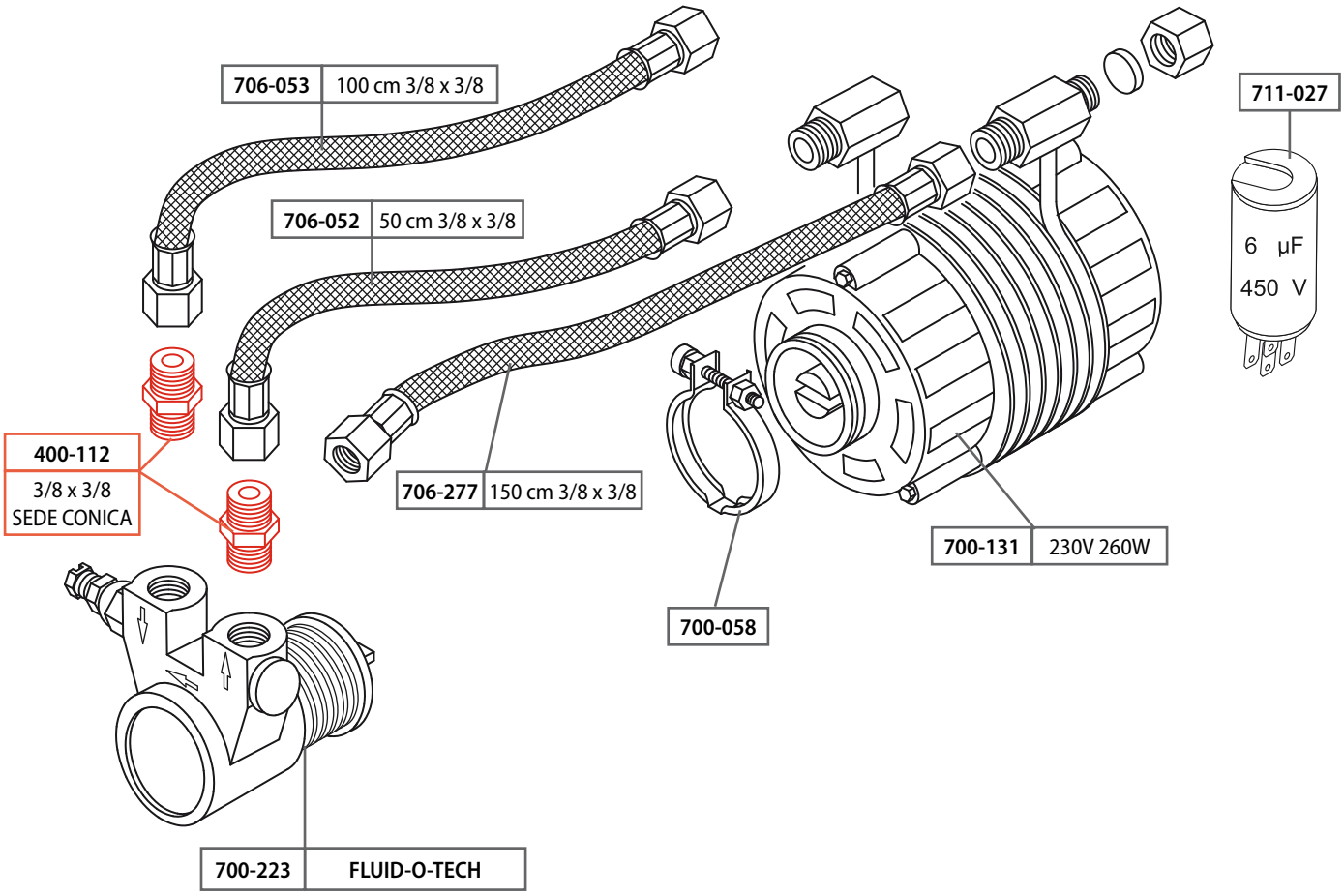

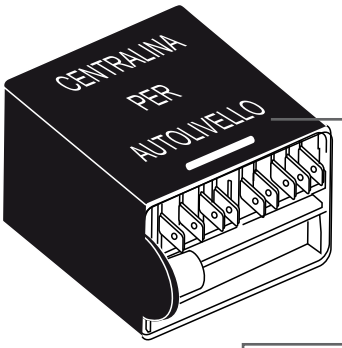

570-165
RL/301E2C/F
V230

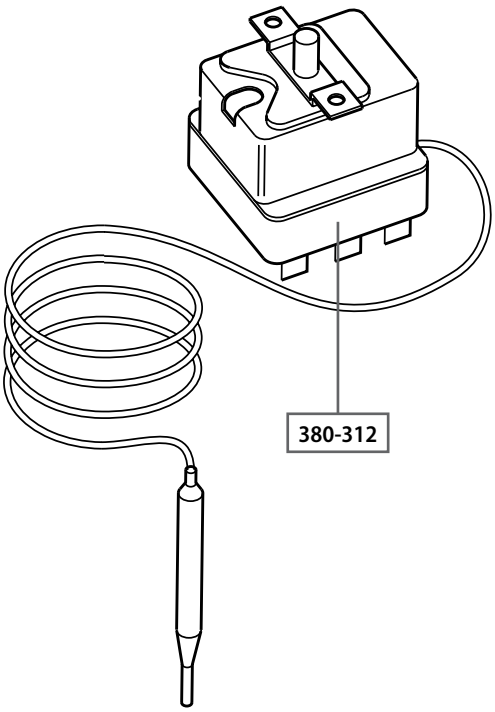

380-312

570-072
COMPACT
V230/240

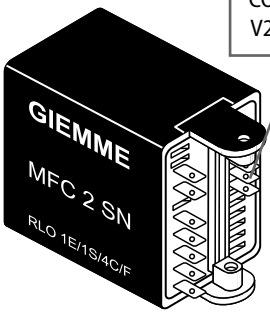

719-103
20A

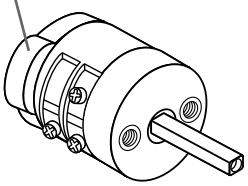

719-126
32A

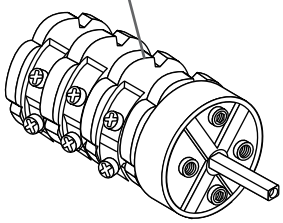

719-104
32A. 0-1-2

719-105

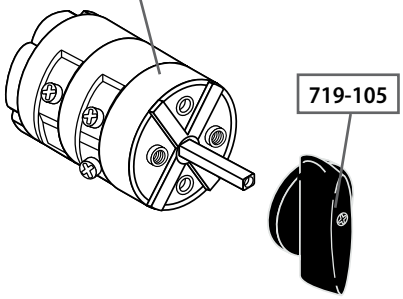

714-129

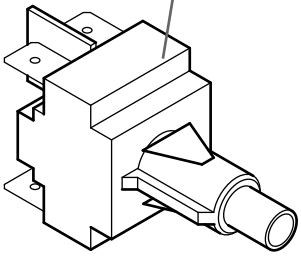

710-119
ROSSO

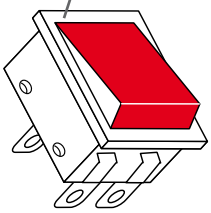

710-176
VERDE

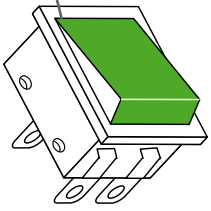

BFC

MARE REA

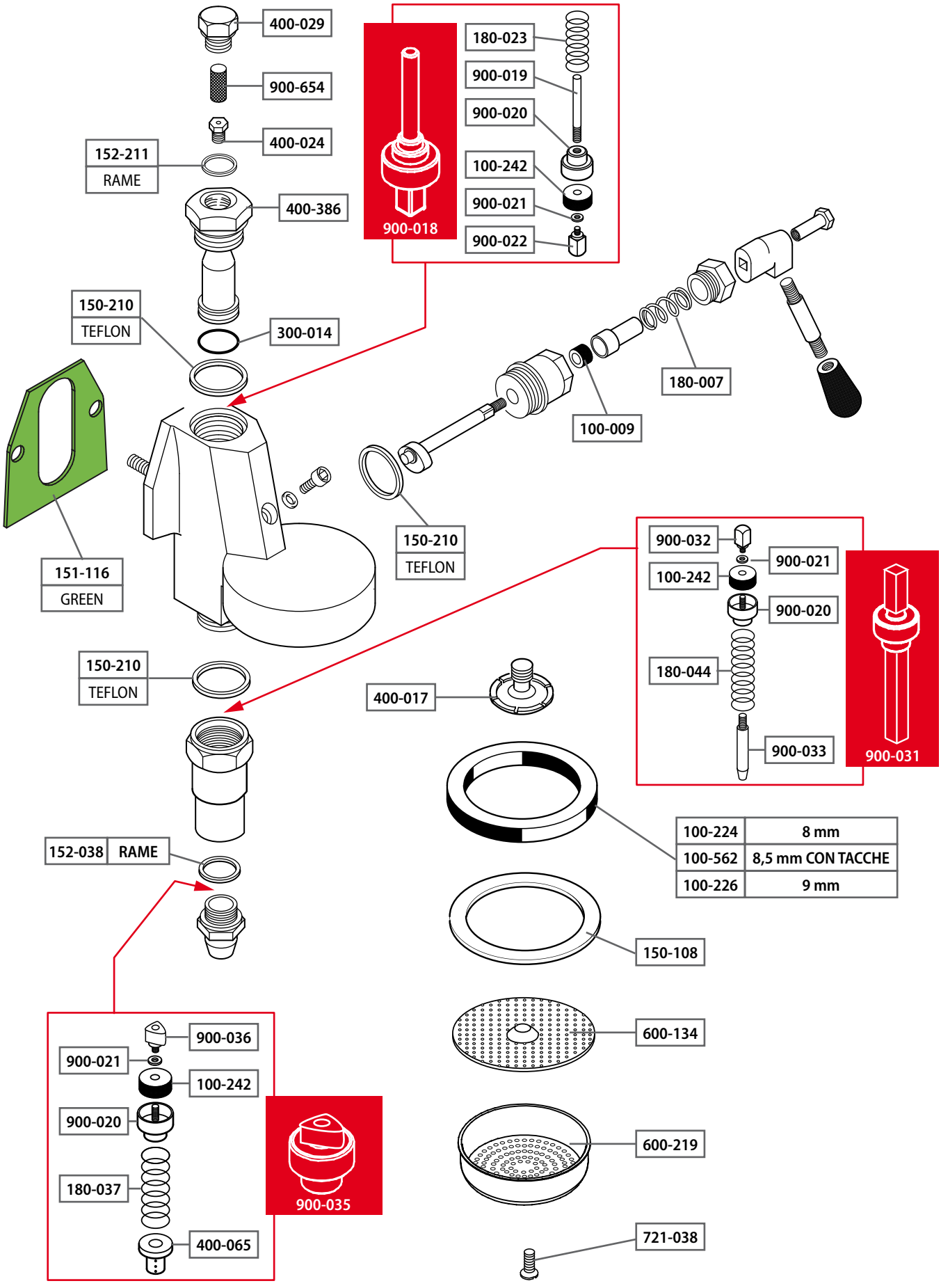
400-029
900-654
400-024
152-211
RAME
400-386
150-210
TEFLON
300-014
151-116
GREEN
900-018
180-023
900-019
900-020
100-242
900-021
900-022
180-007
100-009
150-210
TEFLON
900-032
100-242
900-021
900-020
180-044
900-033
900-031
150-210
TEFLON
400-017
152-038
RAME
100-224 8 mm
100-562 8,5 mm CON TACCHE
100-226 9 mm
150-108
600-134
600-219
721-038
900-036
900-021
100-242
900-020
180-037
400-065
900-035

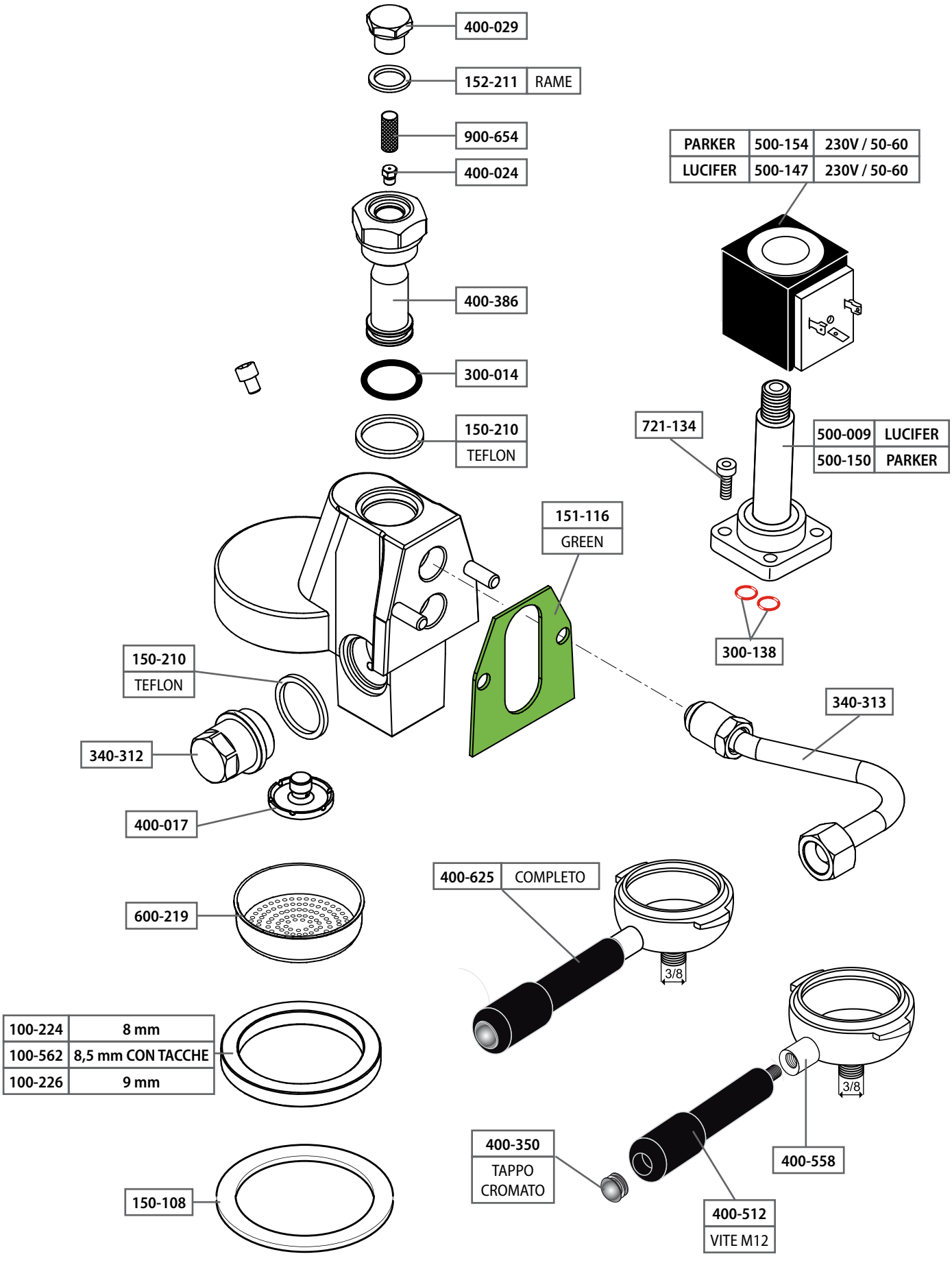
400-029
152-211 RAME
900-654
400-024
400-386
300-014
150-210 TEFLON
PARKER 500-154 230V / 50-60
LUCIFER 500-147 230V / 50-60
721-134
500-009 LUCIFER
500-150 PARKER
151-116 GREEN
300-138
150-210 TEFLON
340-312
340-313
400-017
600-219
400-625 COMPLETO
3/8
100-224 8 mm
100-562 8,5 mm CON TACCHE
100-226 9 mm
400-350 TAPPO CROMATO
400-558
400-512 VITE M12
150-108

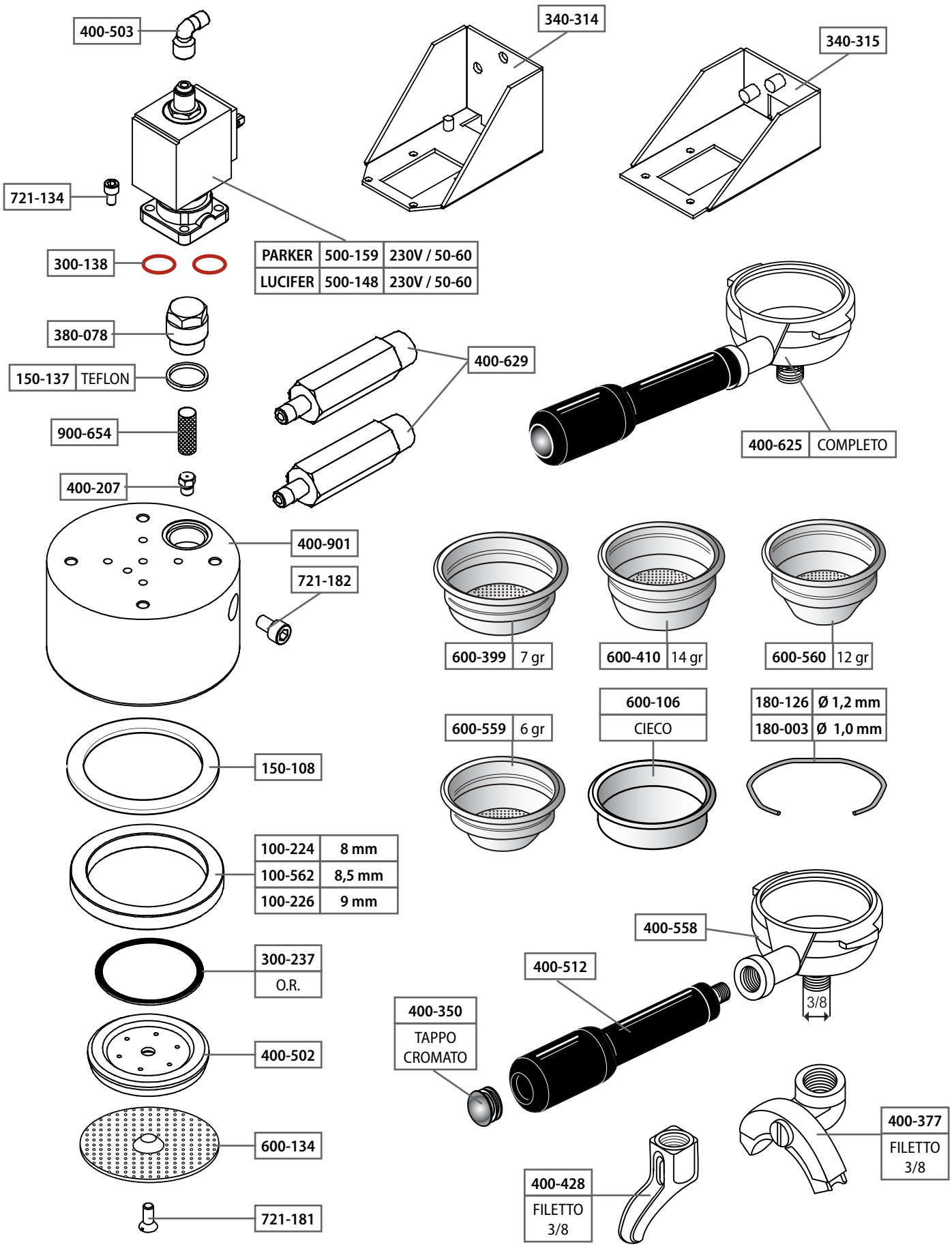
400-503
340-314
340-315
721-134
PARKER 500-159 230V / 50-60
LUCIFER 500-148 230V / 50-60
300-138
380-078
150-137 TEFLON
900-654
400-207
400-629
400-625 COMPLETO
400-901
721-182
600-399 7 gr
600-410 14 gr
600-560 12 gr
600-559 6 gr
600-106 CIECO
180-126 Ø 1,2 mm
180-003 Ø 1,0 mm
150-108
100-224 8 mm
100-562 8,5 mm
100-226 9 mm
300-237 O.R.
400-502
600-134
721-181
400-558
400-512
400-350 TAPPO CROMATO
3/8
400-377 FILETTO 3/8
400-428 FILETTO 3/8

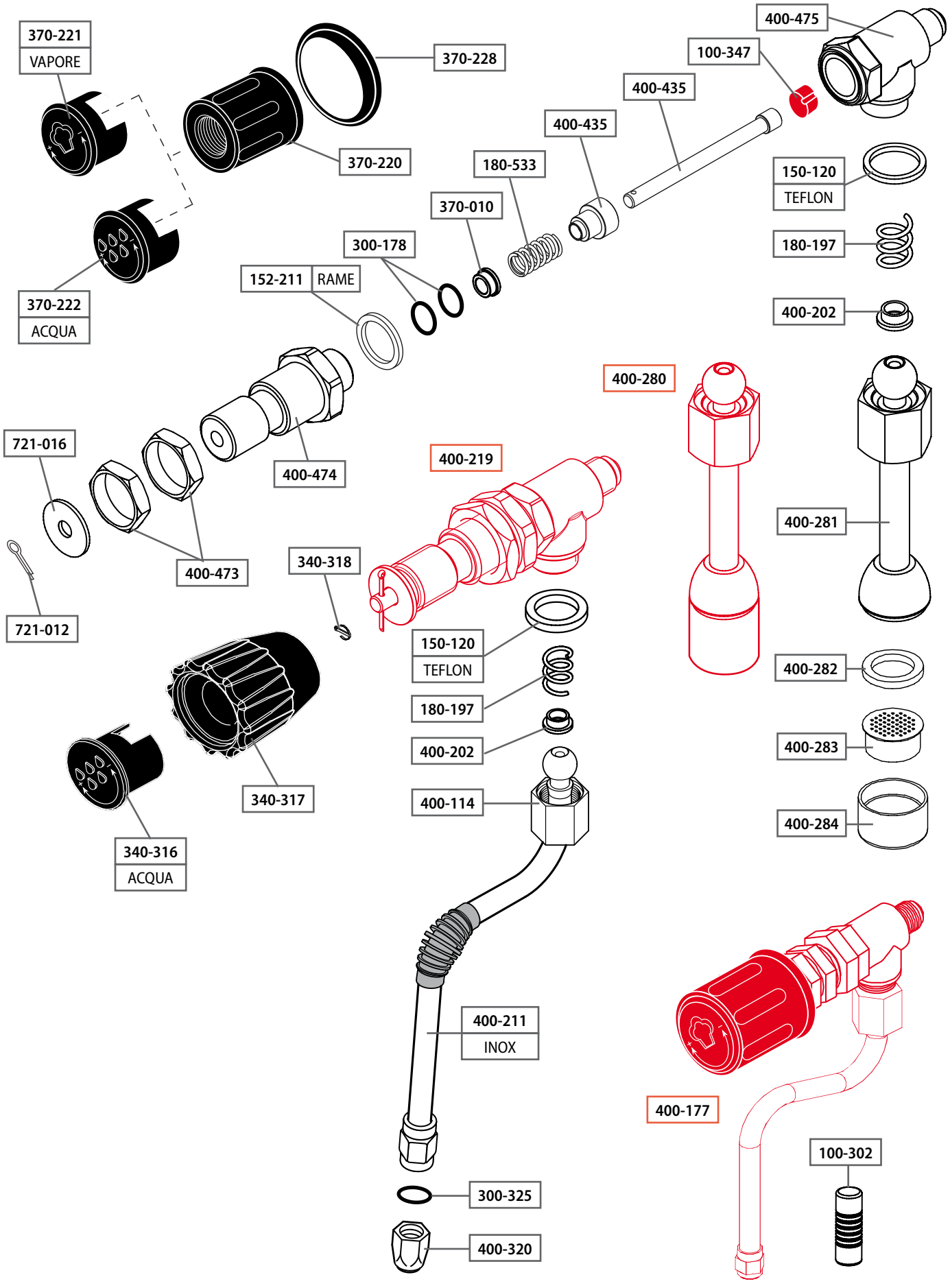
370-221
VAPORE
370-228
370-220
370-222
ACQUA
400-475
100-347
400-435
400-435
180-533
370-010
300-178
152-211 RAME
150-120
TEFLON
180-197
400-202
400-280
400-281
721-016
400-474
400-219
400-473
340-318
721-012
150-120
TEFLON
180-197
400-202
400-114
400-282
400-283
400-284
340-317
340-316
ACQUA
400-211
INOX
400-177
100-302
300-325
400-320

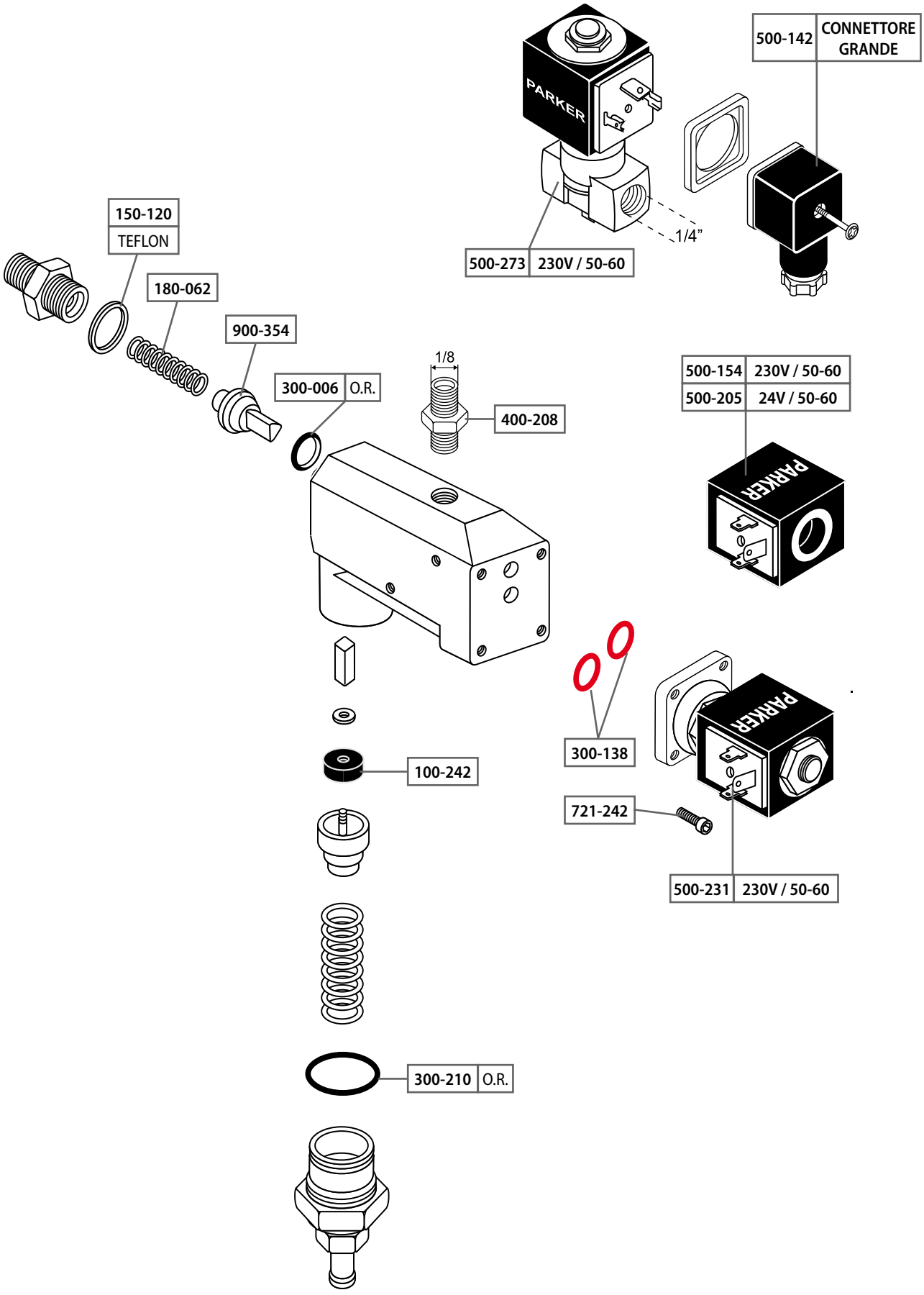
500-142 CONNETTORE GRANDE
PARKER
1/4"
500-273 230V / 50-60
150-120 TEFLON
180-062
900-354
300-006 O.R.
1/8
400-208
500-154 230V / 50-60
500-205 24V / 50-60
PARKER
300-138
PARKER
721-242
500-231 230V / 50-60
100-242
300-210 O.R.

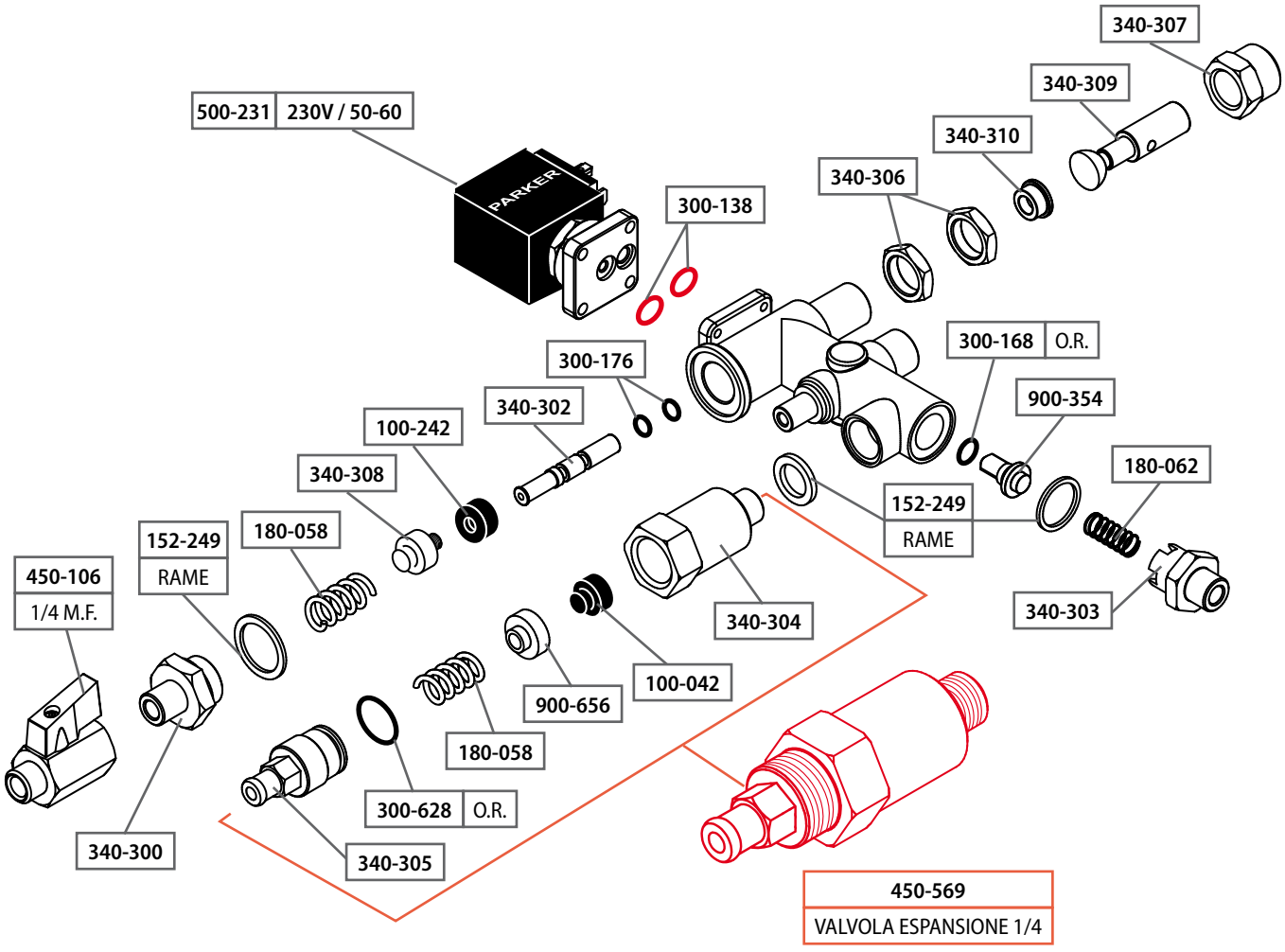
340-307
340-309
340-310
340-306
500-231 230V / 50-60
PARKER
300-138
300-176
300-168 O.R.
900-354
340-302
100-242
340-308
180-062
152-249 RAME
180-058
450-106 1/4 M.F.
152-249 RAME
340-304
340-303
100-042
900-656
180-058
300-628 O.R.
340-300
340-305
450-569 VALVOLA ESPANSIONE 1/4

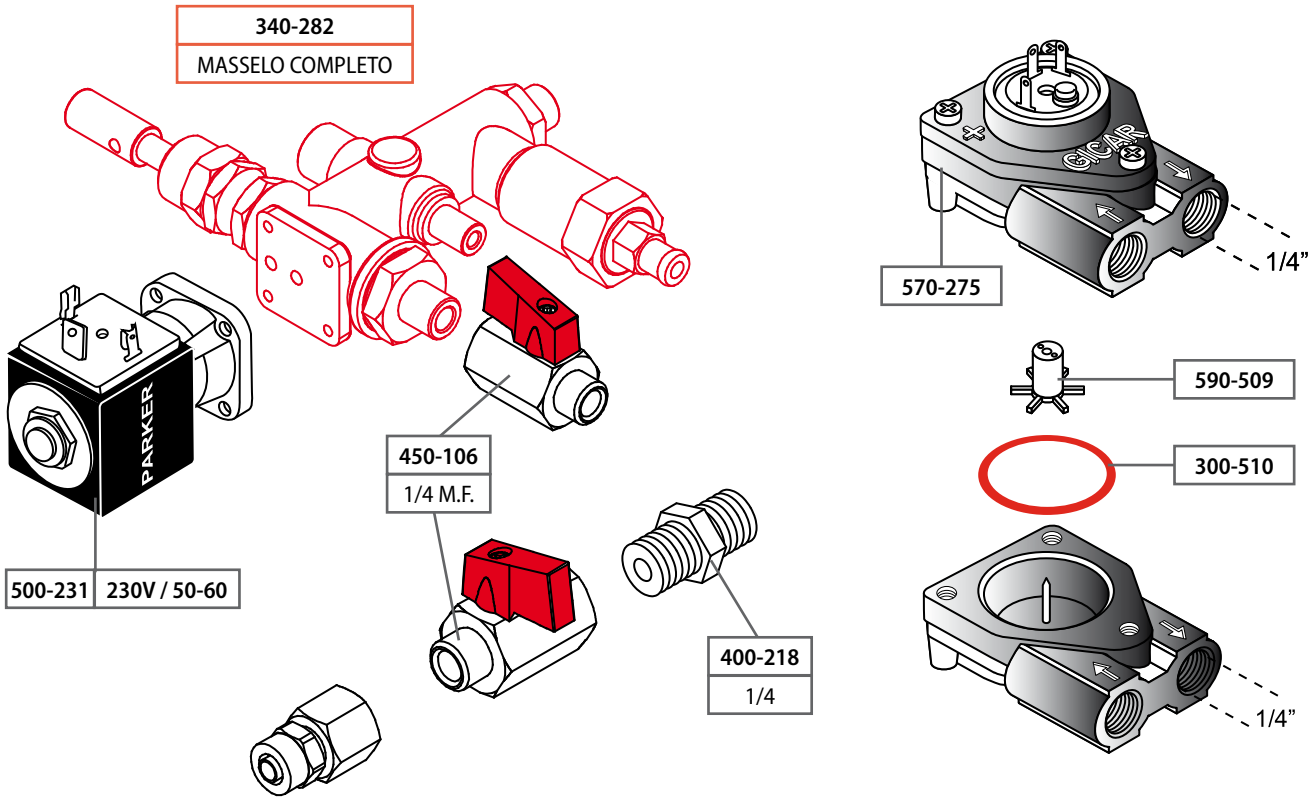
340-282 MASSELO COMPLETO
PARKER
500-231 230V / 50-60
450-106 1/4 M.F.
400-218 1/4
570-275
1/4"
590-509
300-510
1/4"

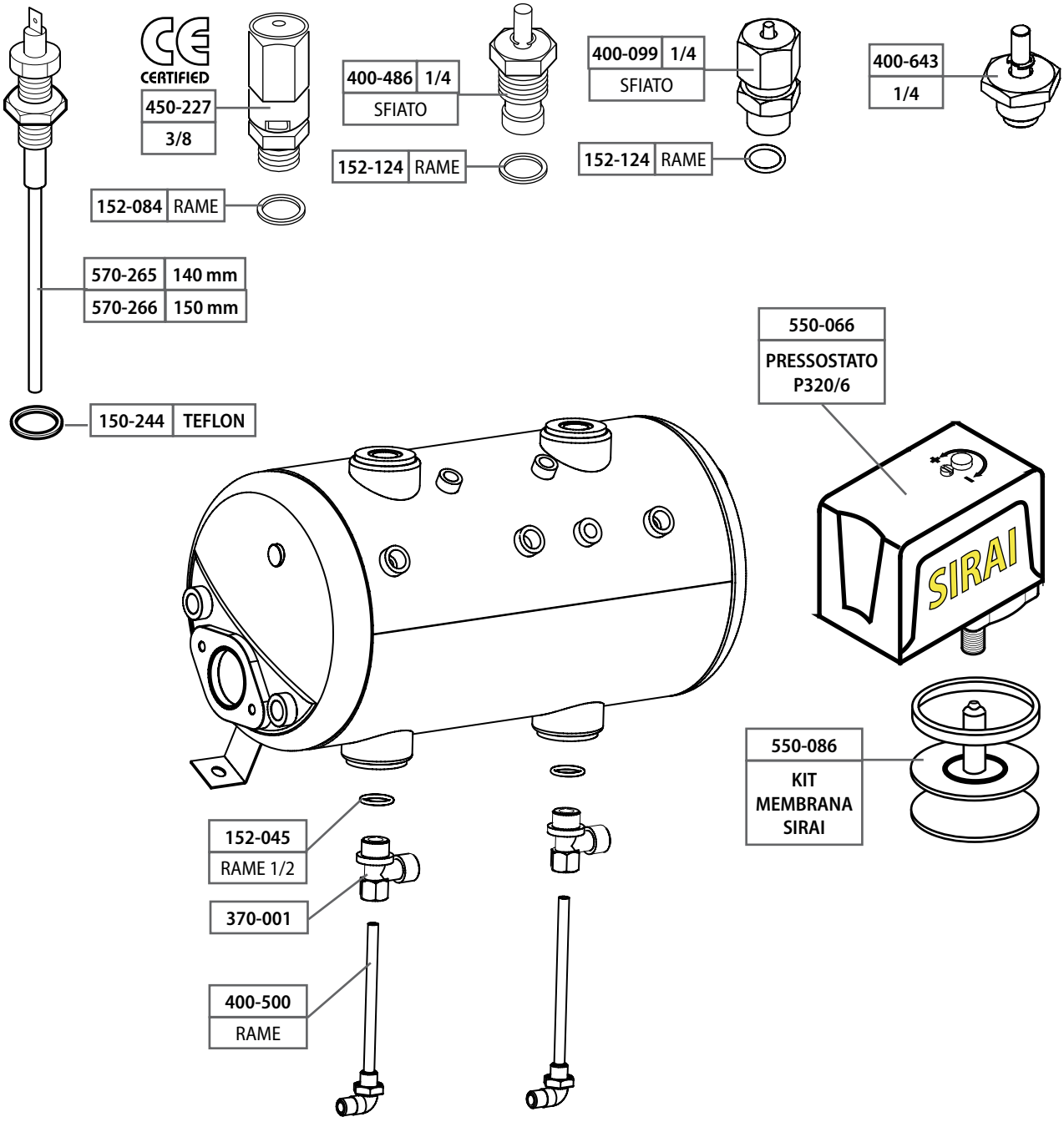

TIPO CLASSICA / MILANO	
650-017	**1 GRUPPO** W. 2.000 V. 230
650-018	**2 GRUPPI** W. 2.600 V. 230
650-019	**3 GRUPPI** W. 3.700 V. 230

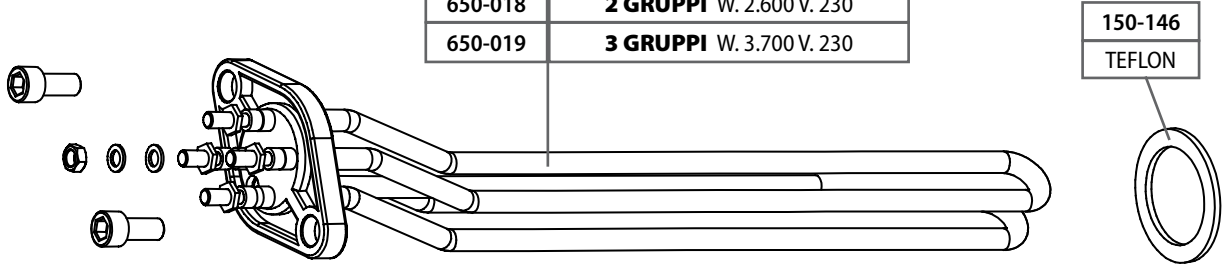

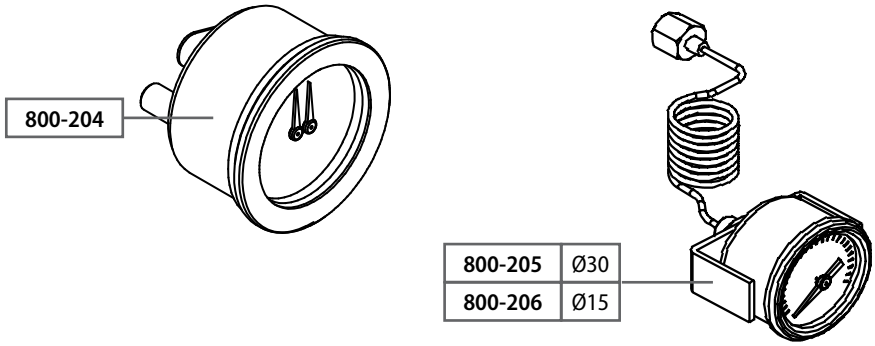
800-204
800-205 Ø30
800-206 Ø15

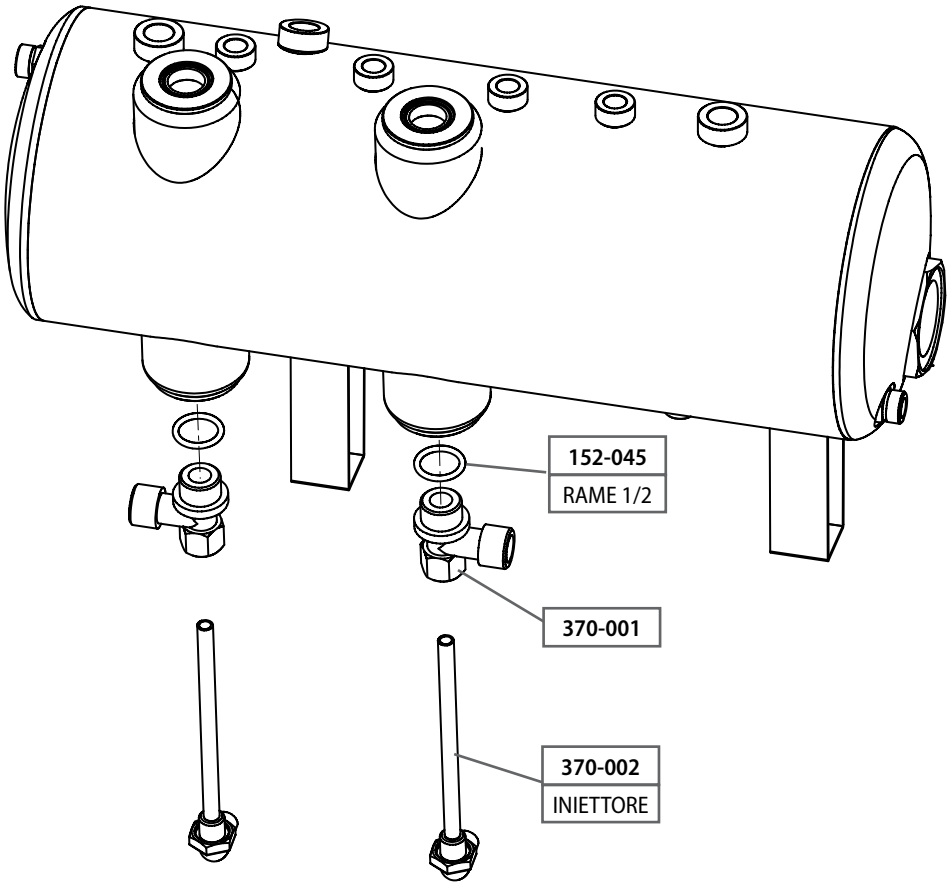
152-045
RAME 1/2
370-001
370-002
INIETTORE

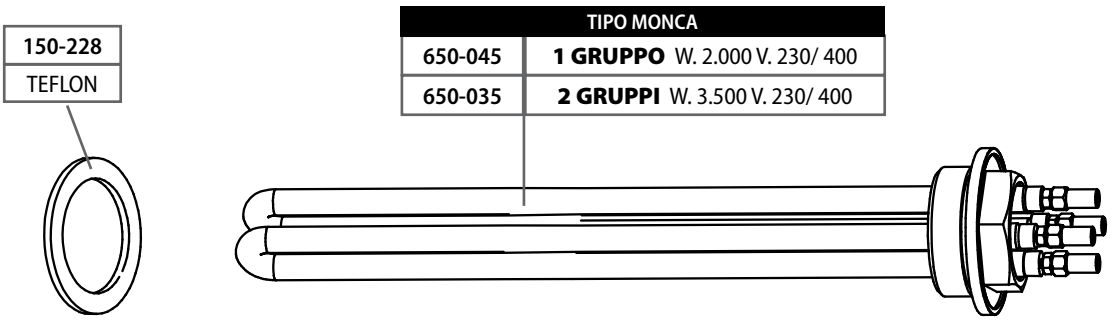
150-228
TEFLON
TIPO MONCA
650-045 1 GRUPPO W. 2.000 V. 230/ 400
650-035 2 GRUPPI W. 3.500 V. 230/ 400

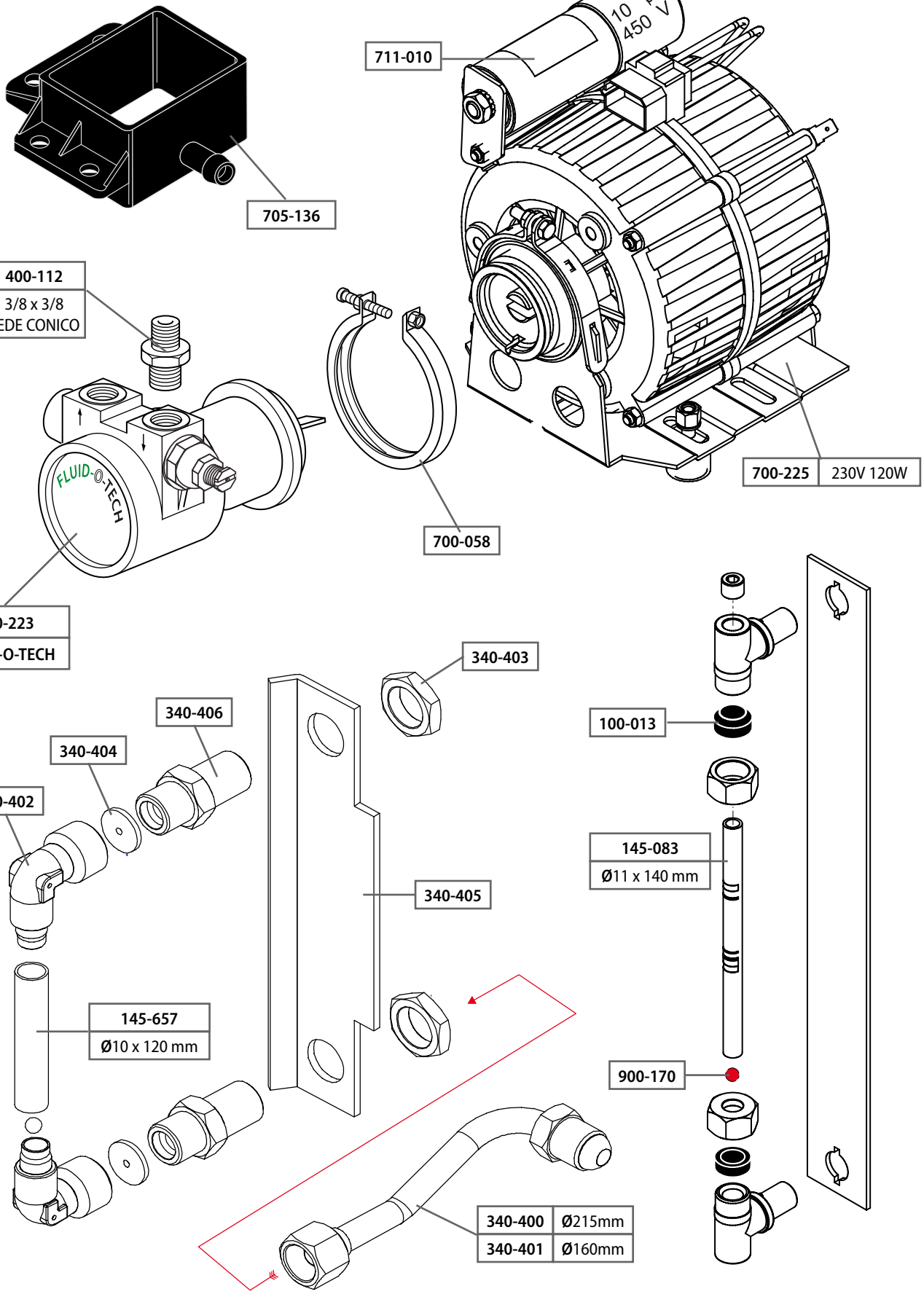
705-136
711-010
10 µF
450 V
400-112
3/8 x 3/8
SEDE CONICO
FLUID-O-TECH
700-058
700-225
230V 120W
700-223
FLUID-O-TECH
340-403
340-406
340-404
340-402
340-405
145-657
Ø10 x 120 mm
100-013
145-083
Ø11 x 140 mm
900-170
340-400
Ø215mm
340-401
Ø160mm

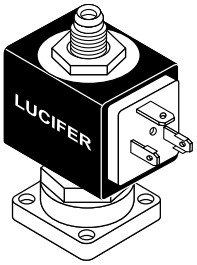

500-148	230V / 50-60
500-221	24V / 50-60

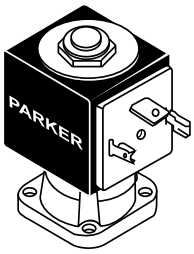

500-231	230V / 50-60

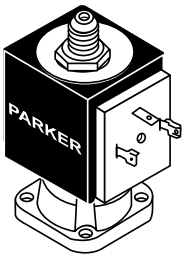

500-159	230V / 50-60

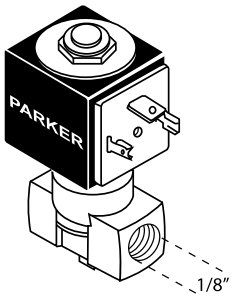

500-107	230V / 50-60

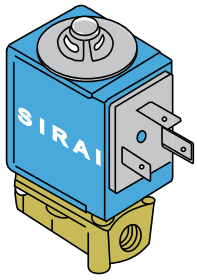

550-247	230V / 50-60

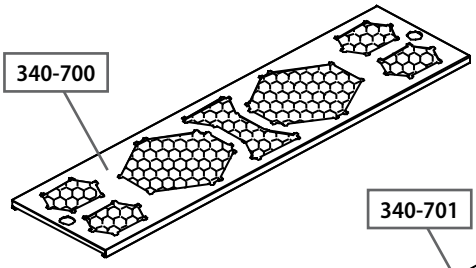

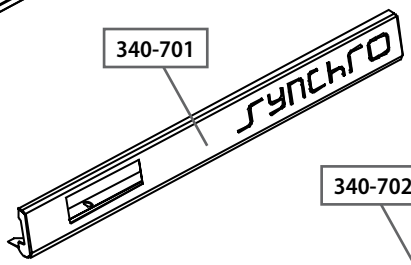

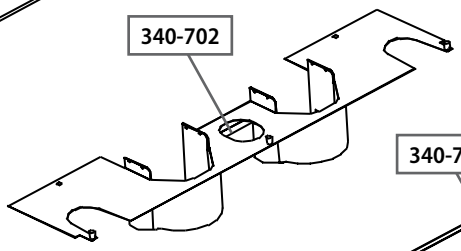

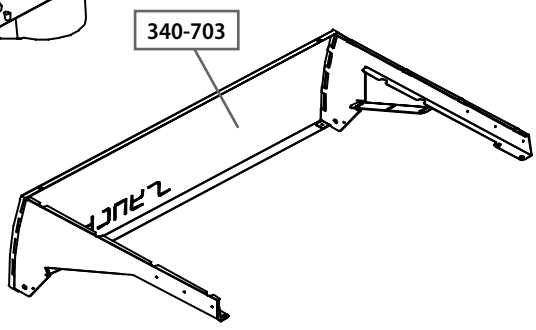

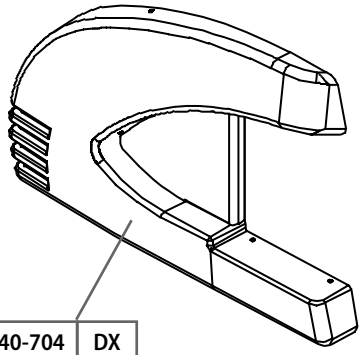

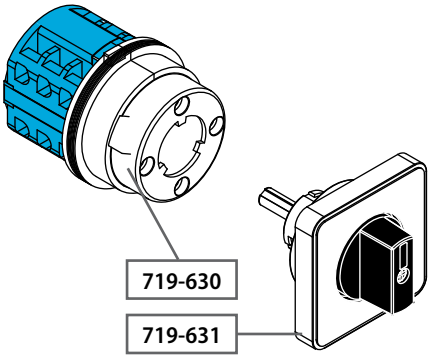

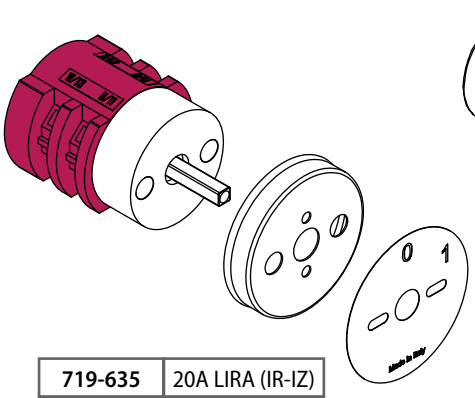

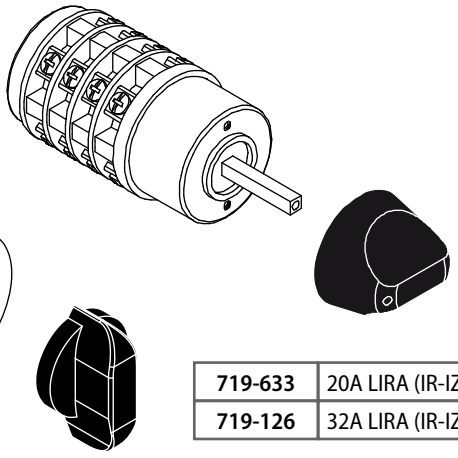

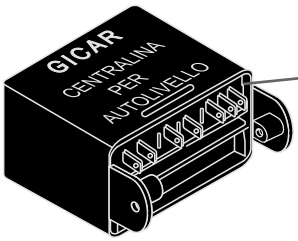

RL/301E2C/F V. 220
590-165
ANTEA (GA)
CLASSICA (VT-VV)
GRANDOGE (GD)
DELUX (DD)
LIRA (IR-IZ)

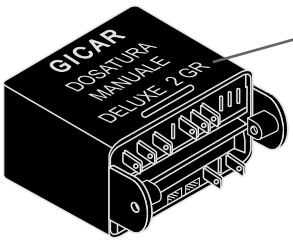

DOSATURA MANUALE 2 GR.
590-642
MONZA, IMOLA (FR) B.T.

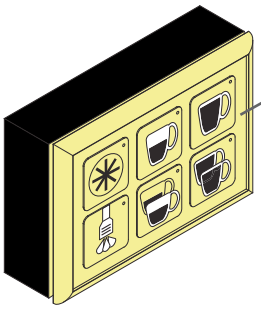

370-646
CLASSICA (VV-VT)

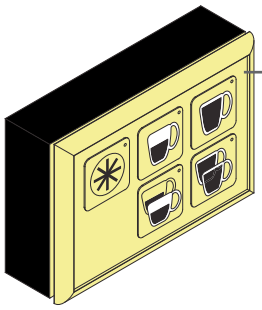

370-651
ANTEA (GA)
CLASSICA (VT-VV)
GRANDOGE (GD)

370-501 2 GRUPPE
370-502 3 GRUPPE

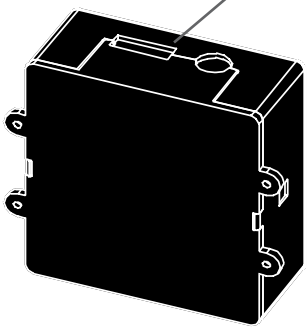

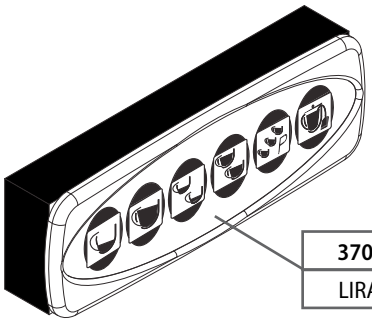

370-650
LIRA (IR)

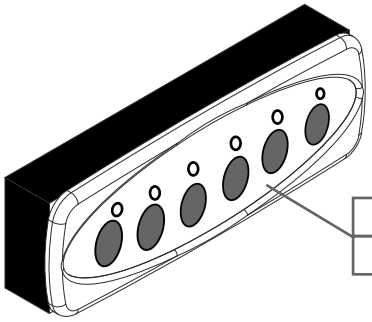

370-644
SYNCHRO

714-639

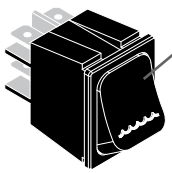

710-119
ROSSO

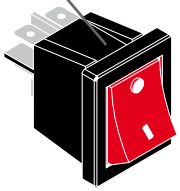

714-500

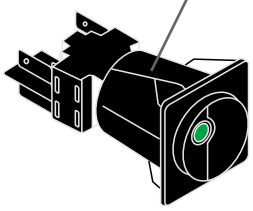

714-129

714-130

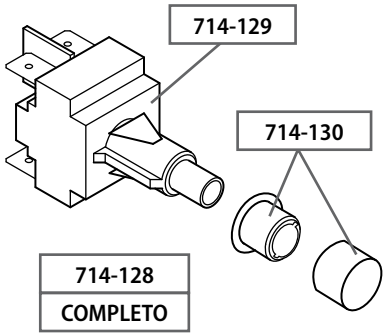

714-128
COMPLETO

CIMBALI

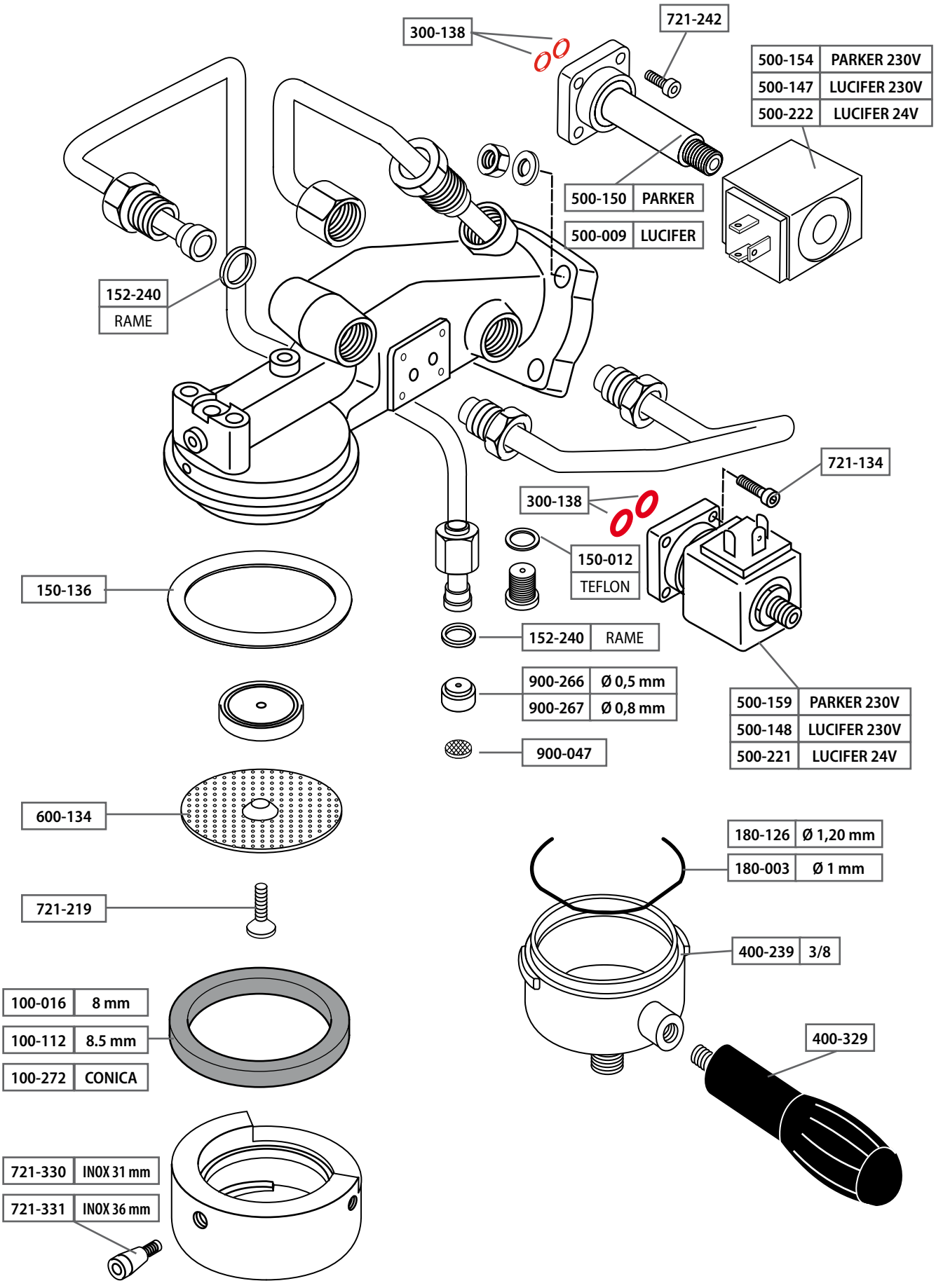
300-138
721-242
500-154 PARKER 230V
500-147 LUCIFER 230V
500-222 LUCIFER 24V
500-150 PARKER
500-009 LUCIFER
152-240
RAME
721-134
300-138
150-012
TEFLON
150-136
152-240 RAME
900-266 Ø 0,5 mm
900-267 Ø 0,8 mm
900-047
500-159 PARKER 230V
500-148 LUCIFER 230V
500-221 LUCIFER 24V
600-134
180-126 Ø 1,20 mm
180-003 Ø 1 mm
721-219
400-239 3/8
100-016 8 mm
100-112 8.5 mm
100-272 CONICA
400-329
721-330 INOX 31 mm
721-331 INOX 36 mm

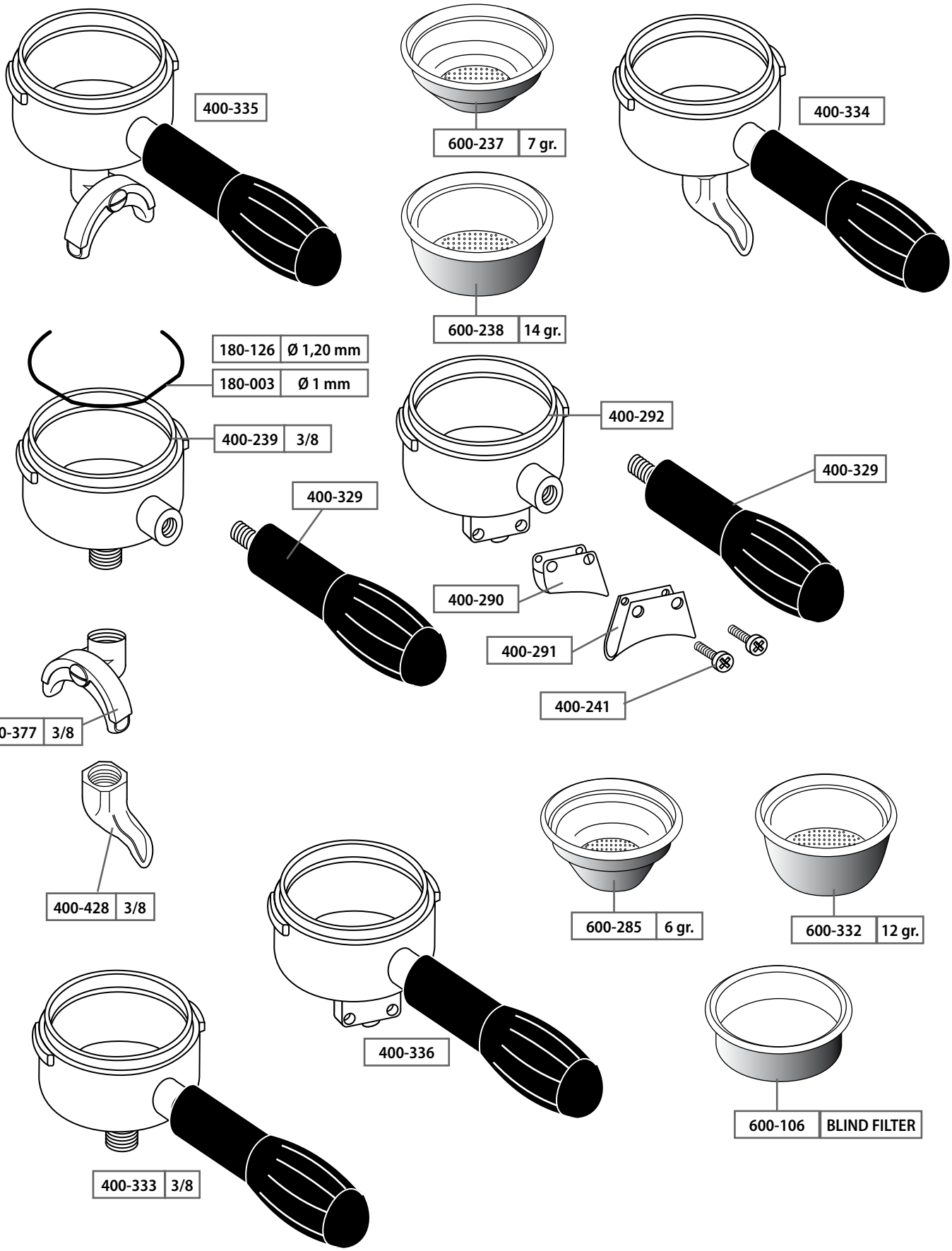
400-335
600-237 7 gr.
400-334
600-238 14 gr.
180-126 Ø 1,20 mm
180-003 Ø 1 mm
400-239 3/8
400-292
400-329
400-329
400-290
400-291
400-241
400-377 3/8
400-428 3/8
600-285 6 gr.
600-332 12 gr.
400-336
600-106 BLIND FILTER
400-333 3/8

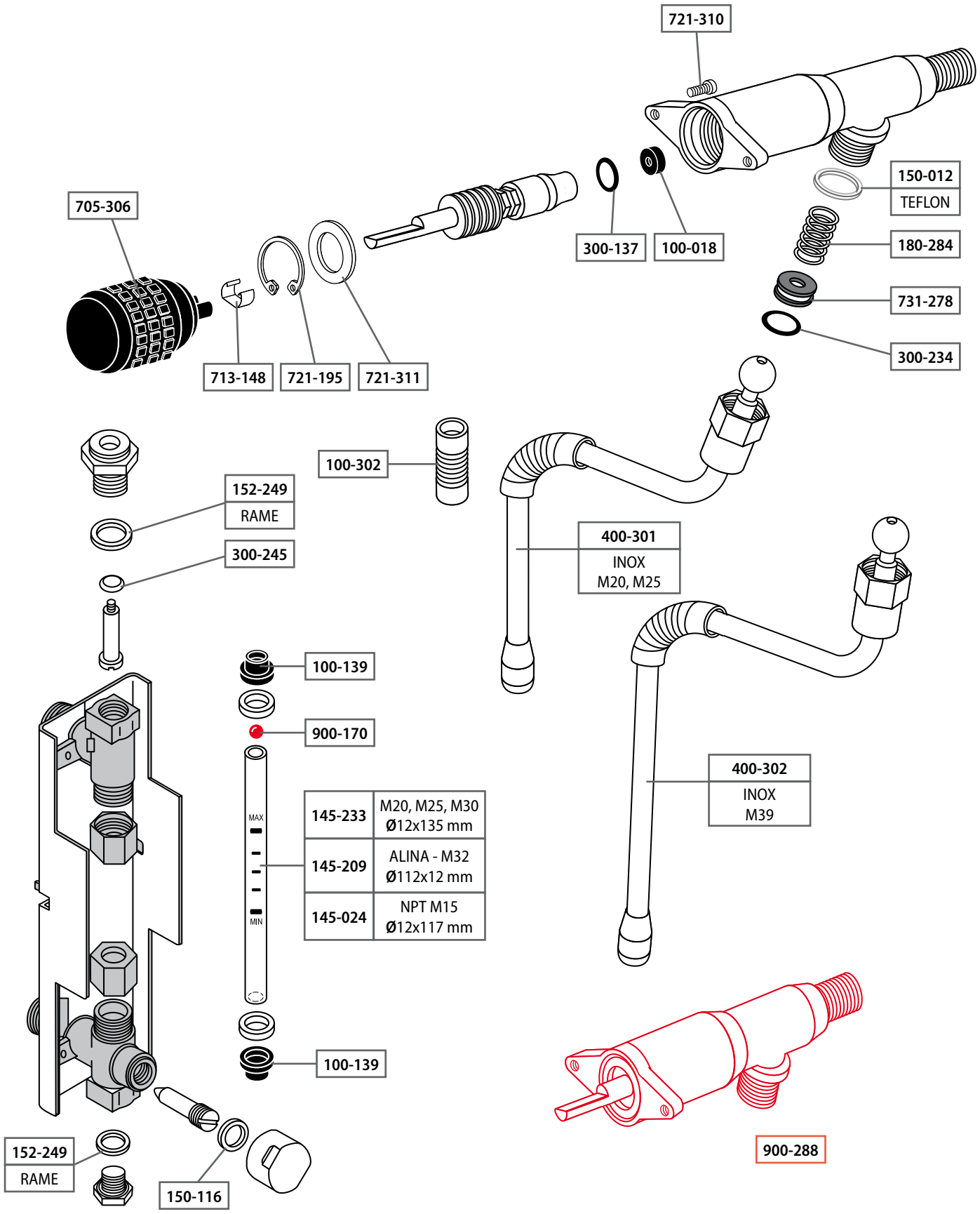
721-310
150-012
TEFLON
180-284
731-278
300-234
705-306
713-148
721-195
721-311
300-137
100-018
100-302
152-249
RAME
300-245
400-301
INOX
M20, M25
100-139
900-170
400-302
INOX
M39
MAX
MIN
145-233
M20, M25, M30
Ø12x135 mm
145-209
ALINA - M32
Ø112x12 mm
145-024
NPT M15
Ø12x117 mm
100-139
152-249
RAME
150-116
900-288

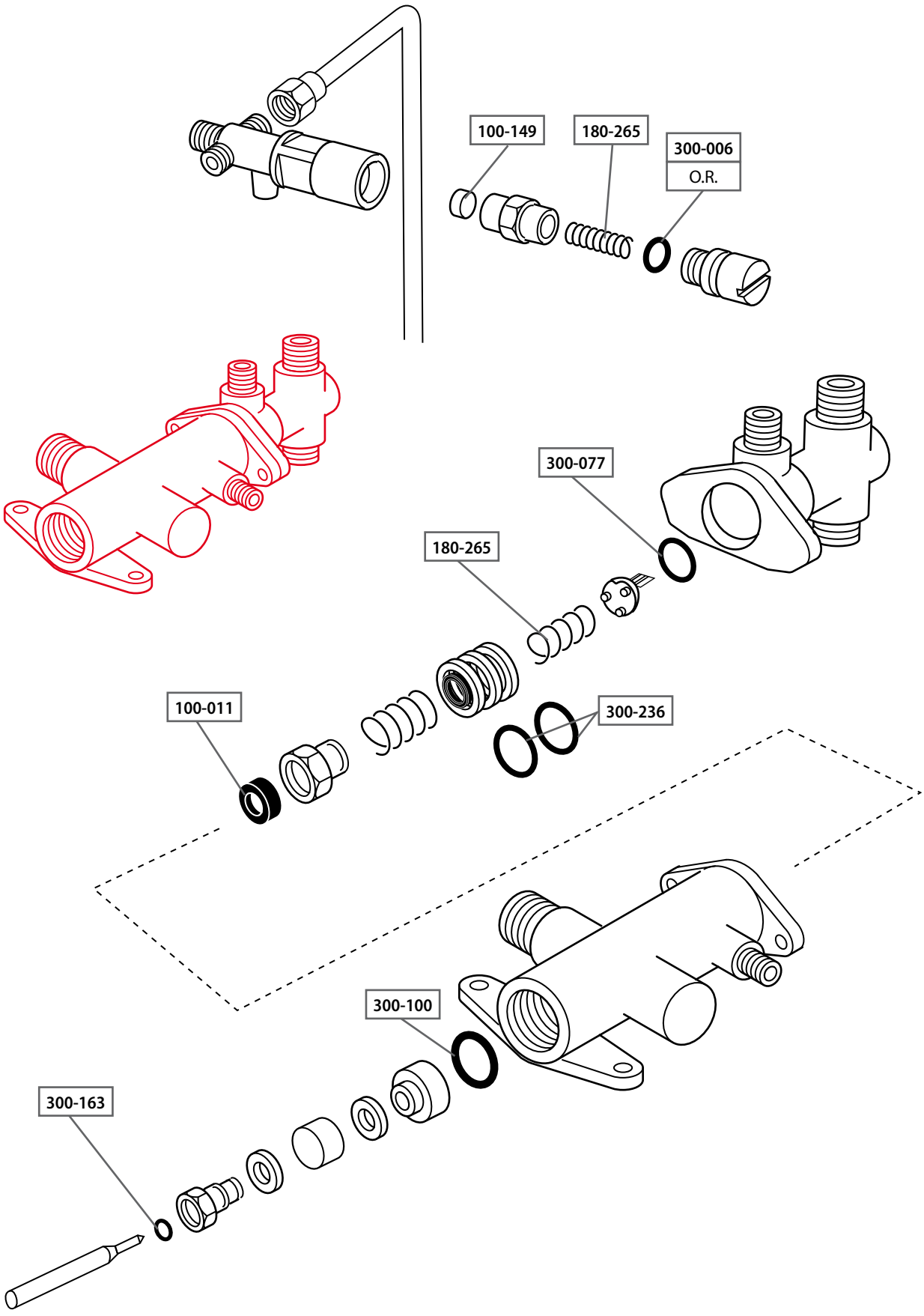
100-149
180-265
300-006
O.R.
300-077
180-265
100-011
300-236
300-100
300-163

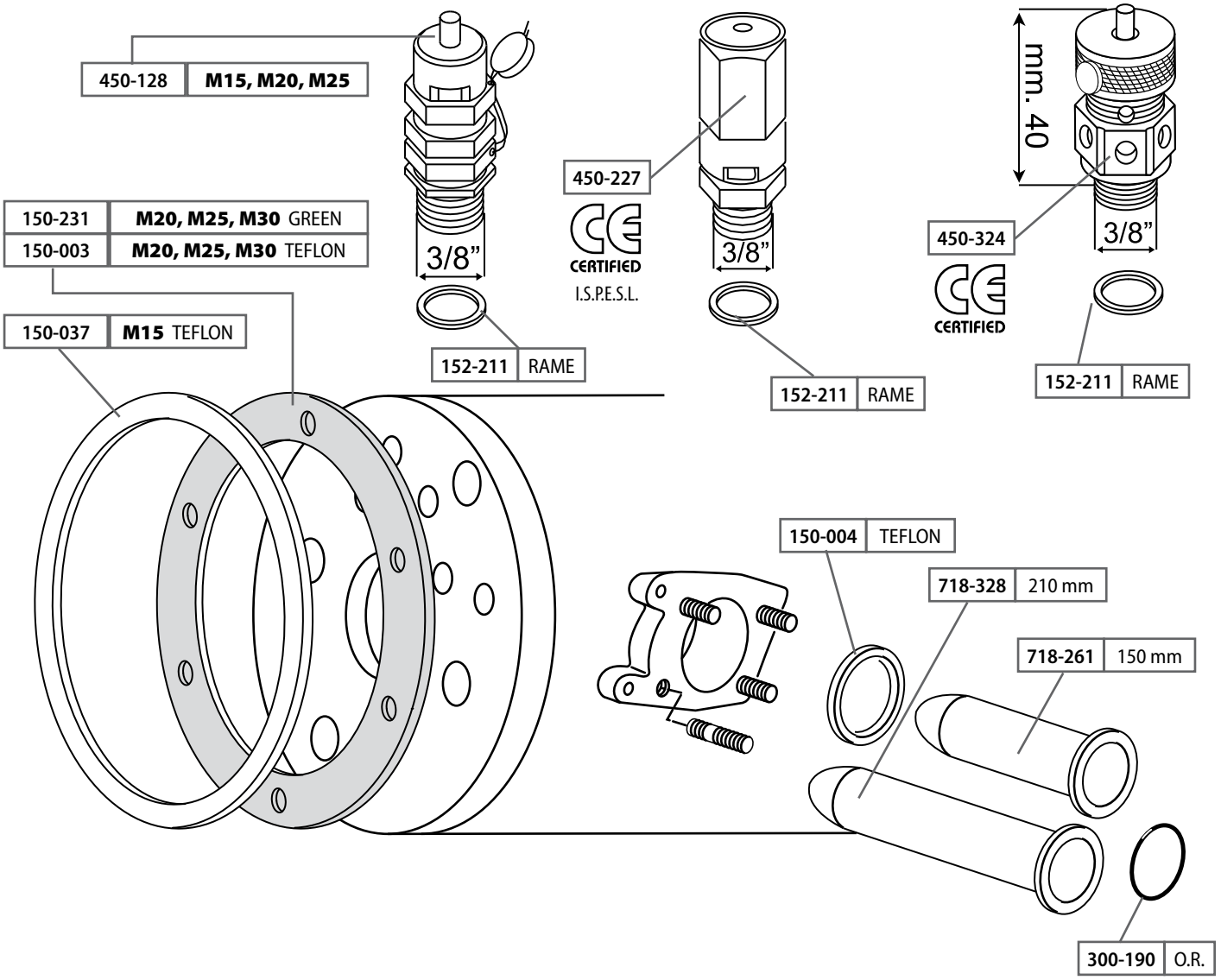

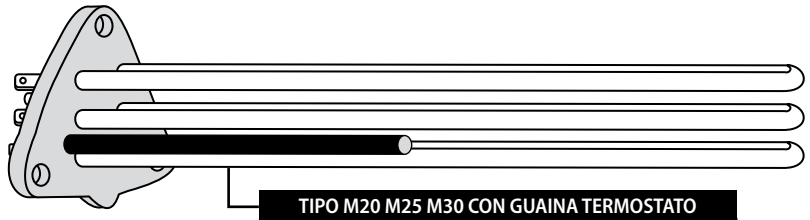

TIPO M20 M25 M30 CON GUAINA TERMOSTATO	
650-260	**1 GRUPPO** W. 1.800 V. 220/380
650-228	**2 GRUPPI** W. 3.750 V. 220/380
650-229	**3 GRUPPI** W. 5.790 V. 220/380

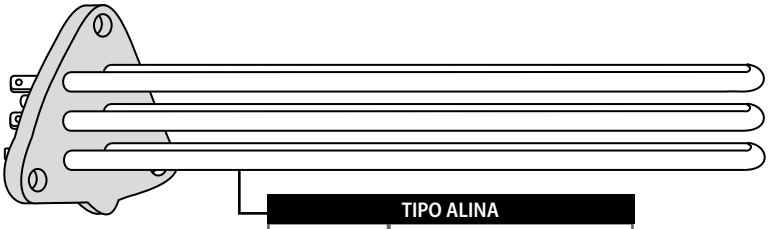

TIPO ALINA	
650-227	W. 2.850 V. 220/380

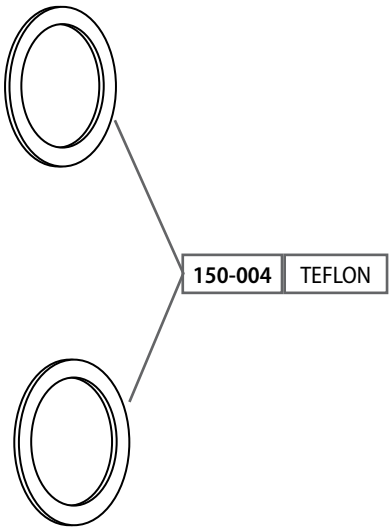

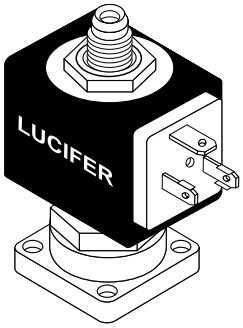

500-148	230V / 50-60
500-221	24V / 50-60

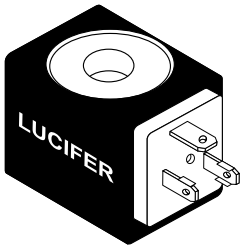

500-147	230V / 50-60
500-222	24V / 50-60

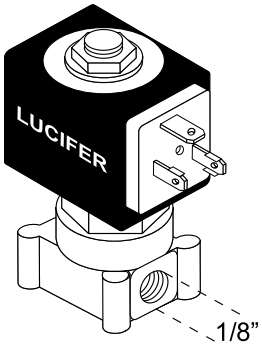

500-286	230V / 50-60

RUB. ACQUA - VAPORE

500-171	24V / 50-60

DOSATRON

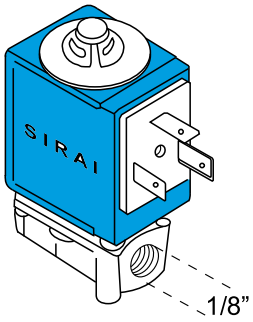

550-247	230V / 50-60

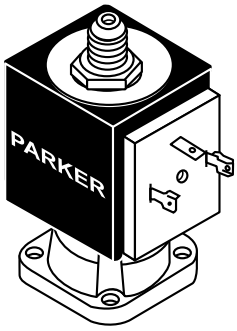

500-159	230V / 50-60

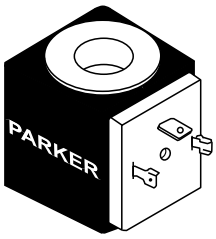

500-154	230V / 50-60
500-205	24V / 50-60

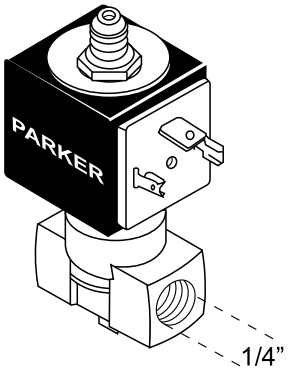

CAPPUCCINATORE	
500-096	230V / 50-60
500-209	24V / 50-60

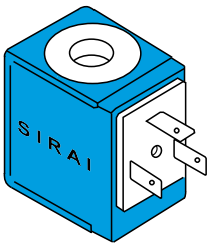

550-246	230V / 50-60

711-027

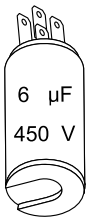

711-102

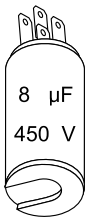

711-010

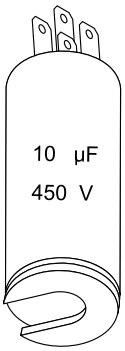

711-001

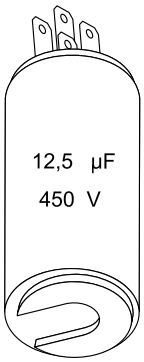

711-103

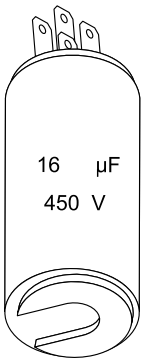

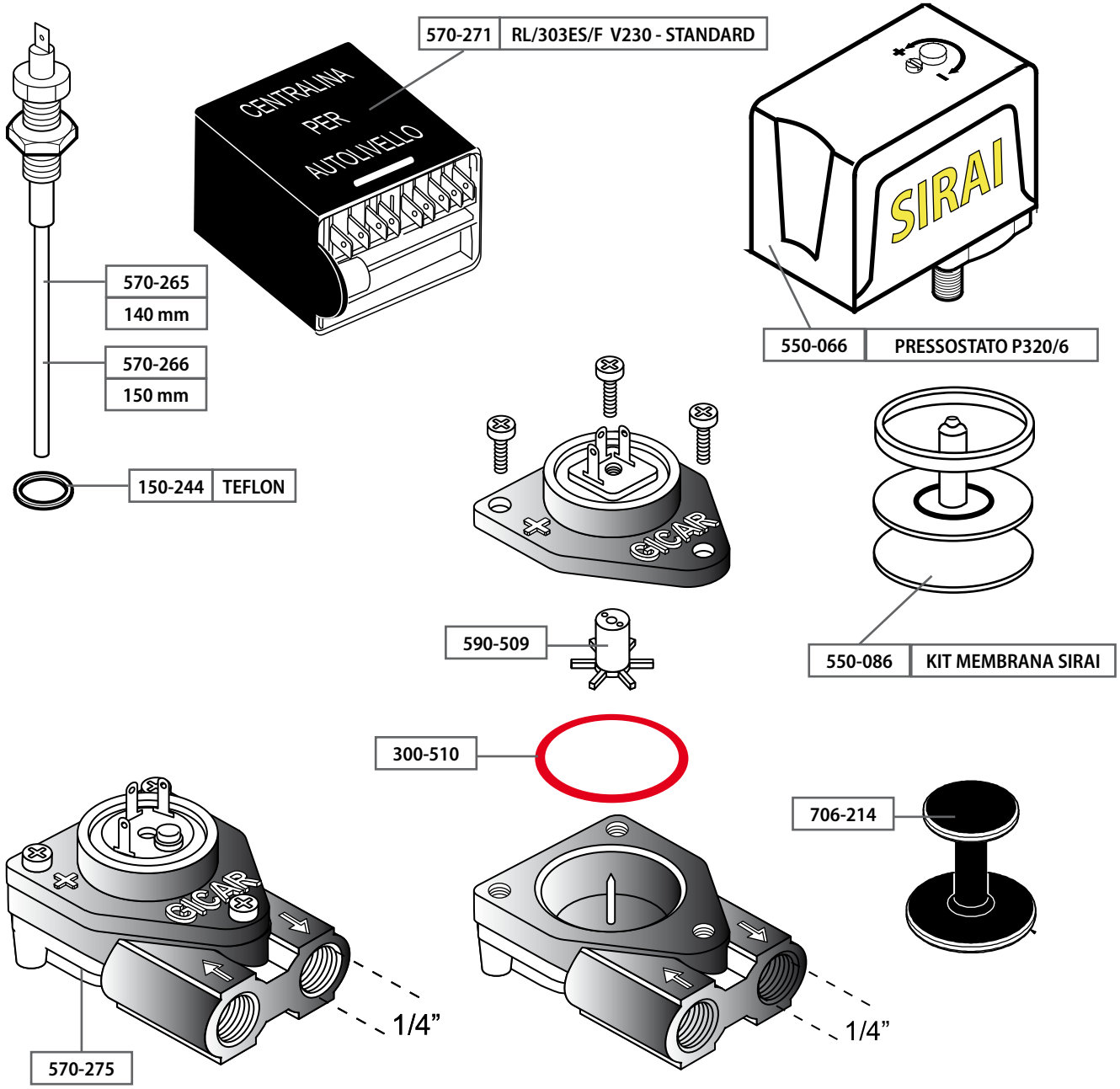
570-271 RL/303ES/F V230 - STANDARD
CENTRALINA PER AUTOLIVELLO
570-265 140 mm
570-266 150 mm
150-244 TEFLON
SIRAI
550-066 PRESSOSTATO P320/6
SICAR
590-509
550-086 KIT MEMBRANA SIRAI
300-510
706-214
SICAR
1/4”
1/4”
570-275

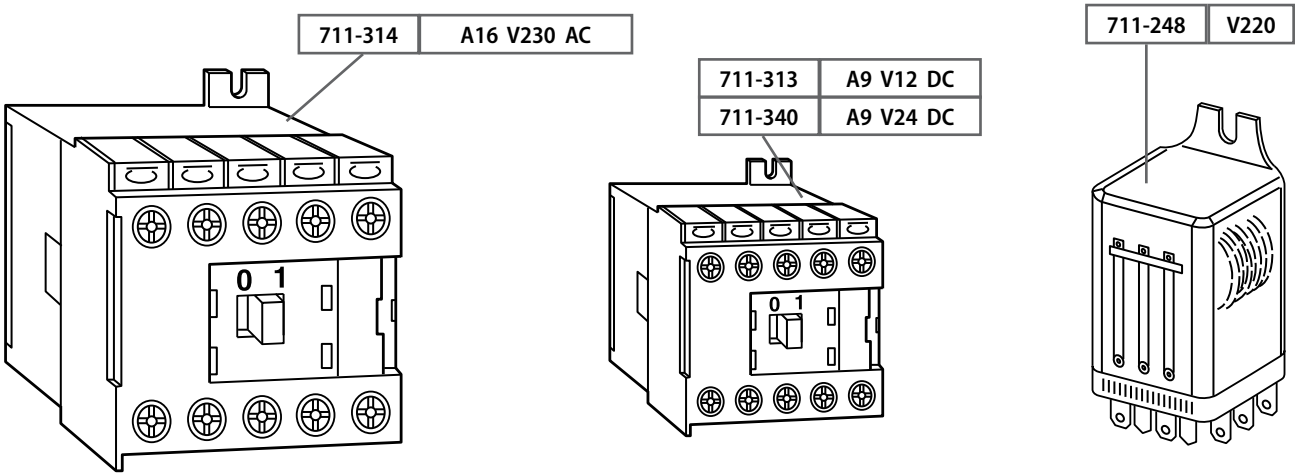
711-314 A16 V230 AC
0 1
711-313 A9 V12 DC
711-340 A9 V24 DC
0 1
711-248 V220

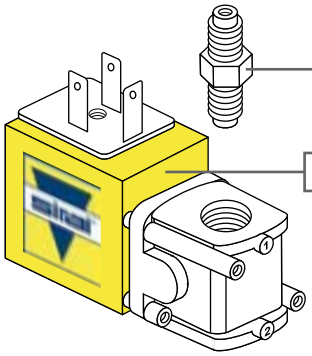

400-208 | 1/8 x 1/8

550-247 | V230

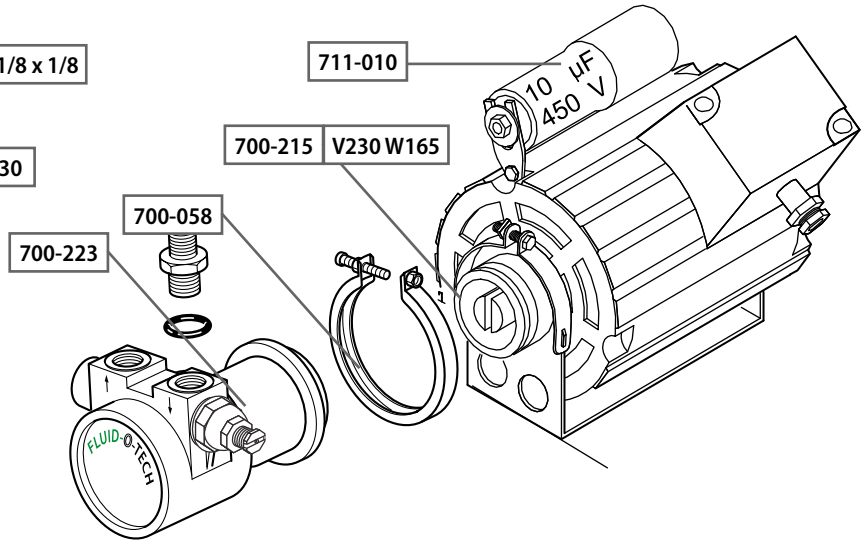

711-010

700-215 | V230 W165

700-058

700-223

RAME | 152-240

GIGLEUR
900-253 | Ø 1,5 mm

900-047

RAME | 152-240

719-251 | M20 BISTRO

719-281 | M25 M30

719-232 | M20 M25 M30

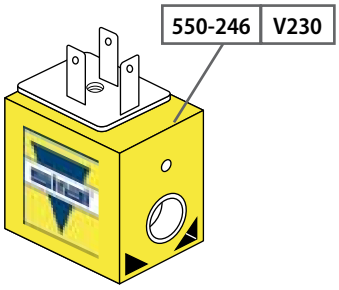

550-246 | V230

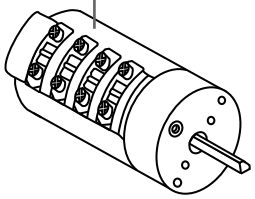

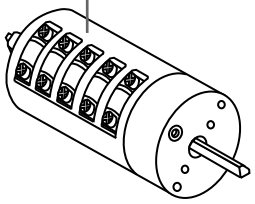

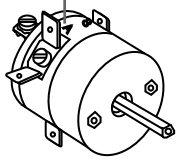

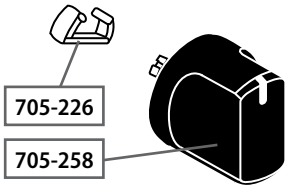

705-226

705-258

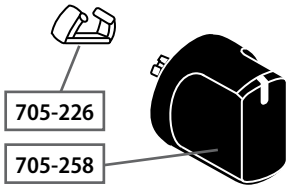

705-226

705-258

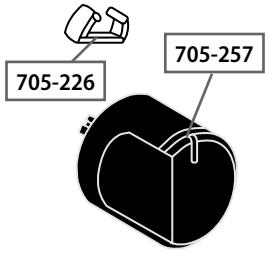

705-226

705-257

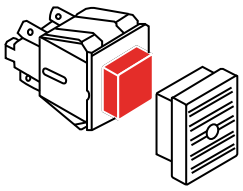

710-481 | INTERRUTTORE

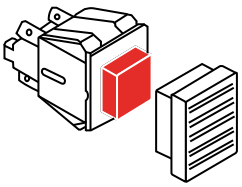

710-166 | PULSANTE

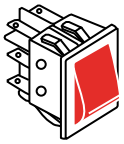

710-259 | DEVIATORE

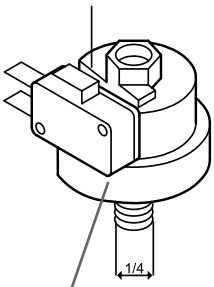

717-297 | A15 0,5 - 1,2 Bar

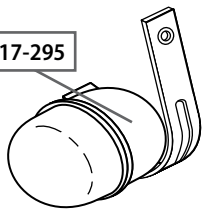

717-295

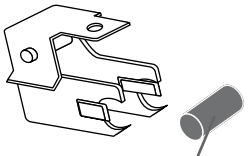

716-305 | MAGNETE

150-004 | TEFLON

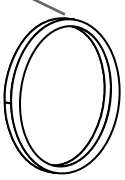

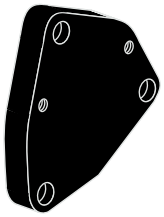

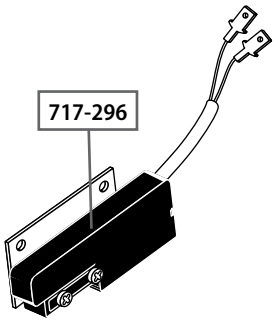

717-296

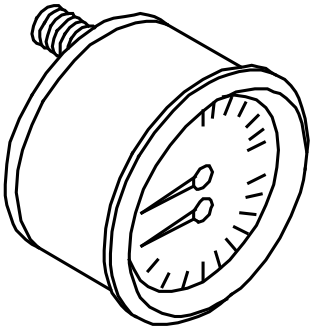

800-281
M30

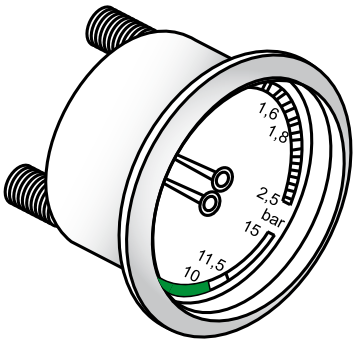

800-250
M20

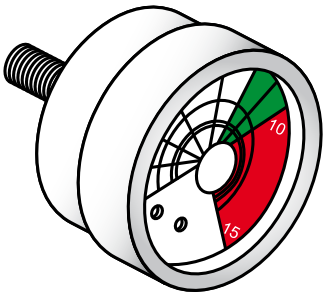

800-280
M25, M30 POMPA

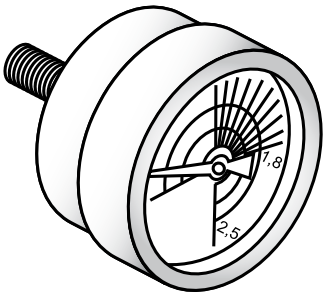

800-279
M25, M30 CALDAIA

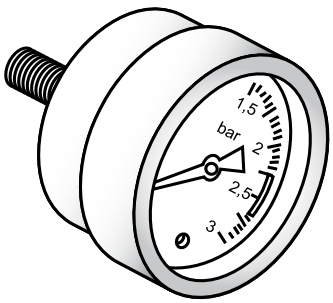

800-269
M20 1/8 CALDAIA

ECM

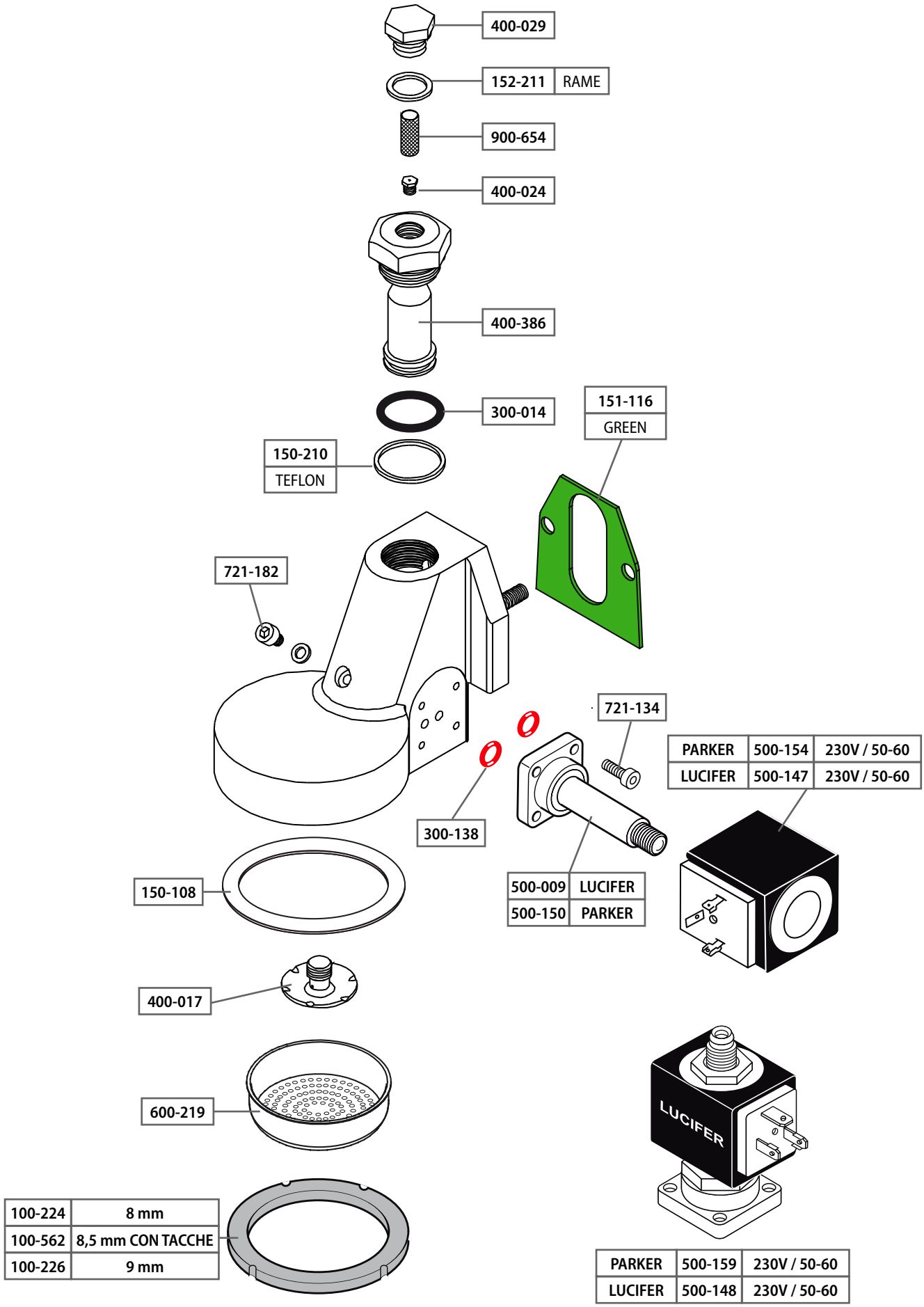
400-029
152-211 RAME
900-654
400-024
400-386
300-014
151-116 GREEN
150-210 TEFLON
721-182
721-134
300-138
PARKER 500-154 230V / 50-60
LUCIFER 500-147 230V / 50-60
500-009 LUCIFER
500-150 PARKER
150-108
400-017
600-219
LUCIFER
100-224 8 mm
100-562 8,5 mm CON TACCHE
100-226 9 mm
PARKER 500-159 230V / 50-60
LUCIFER 500-148 230V / 50-60

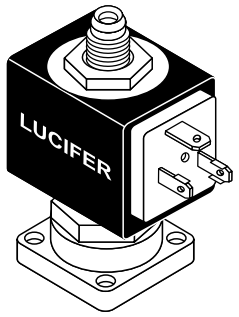

PARKER	500-159	230V / 50-60
LUCIFER	500-148	230V / 50-60

400-029

150-012 TEFLON

900-654

400-024

400-386

300-232 SILICONE

151-116 GREEN

150-205 TEFLON

721-182

300-138

721-134

500-009 LUCIFER

500-150 PARKER

300-132 O.R.

340-010

150-108

180-185

400-017

150-205 TEFLON

600-219

100-224	8 mm
100-562	8,5 mm CON TACCHE
100-226	9 mm

PARKER	500-154	230V / 50-60
LUCIFER	500-147	230V / 50-60

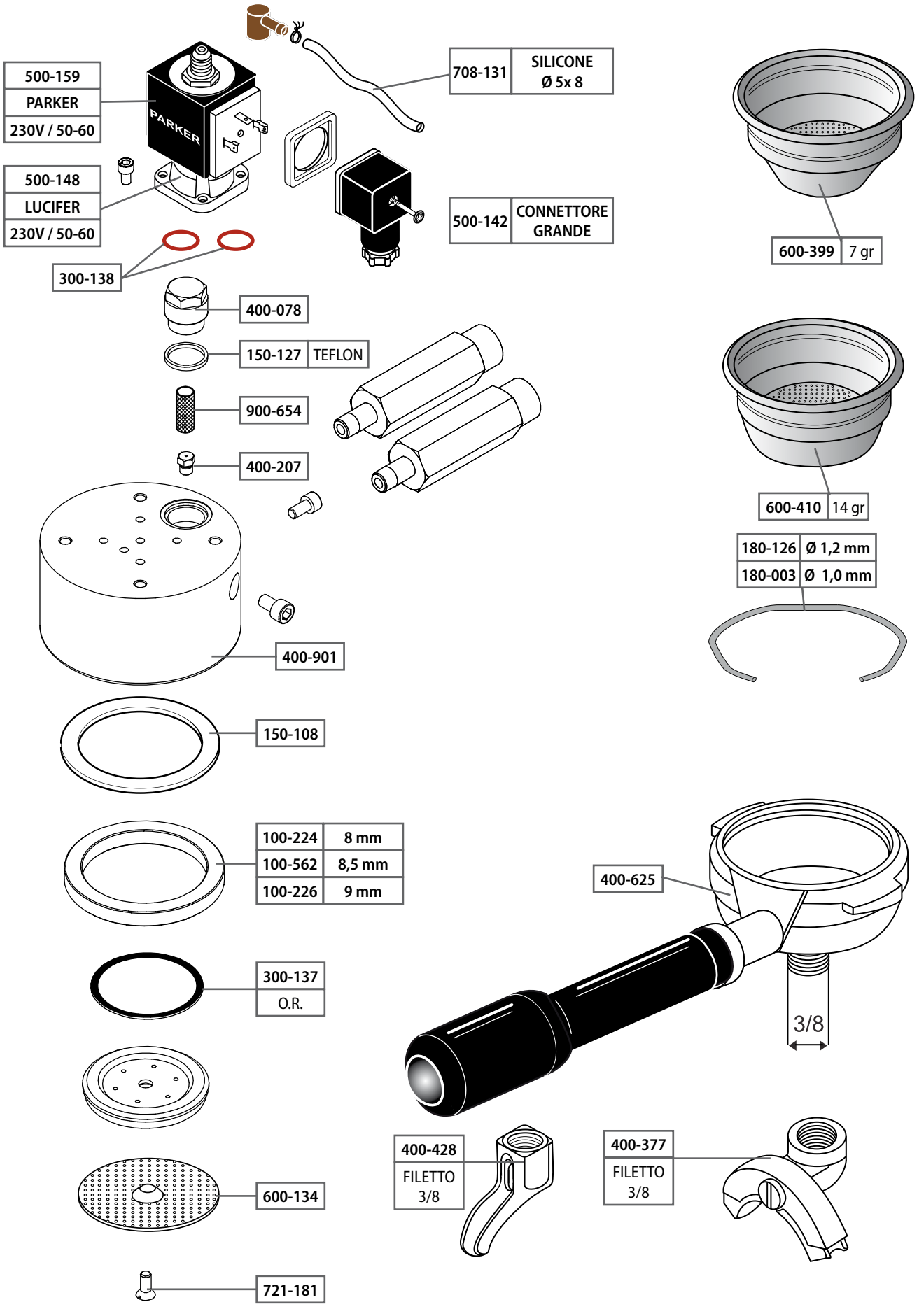
500-159
PARKER
230V / 50-60
500-148
LUCIFER
230V / 50-60
300-138
708-131
SILICONE
Ø 5x 8
500-142
CONNETTORE
GRANDE
400-078
150-127
TEFLON
900-654
400-207
400-901
150-108
100-224
8 mm
100-562
8,5 mm
100-226
9 mm
300-137
O.R.
600-134
721-181
600-399
7 gr
600-410
14 gr
180-126
Ø 1,2 mm
180-003
Ø 1,0 mm
400-625
3/8
400-428
FILETTO
3/8
400-377
FILETTO
3/8

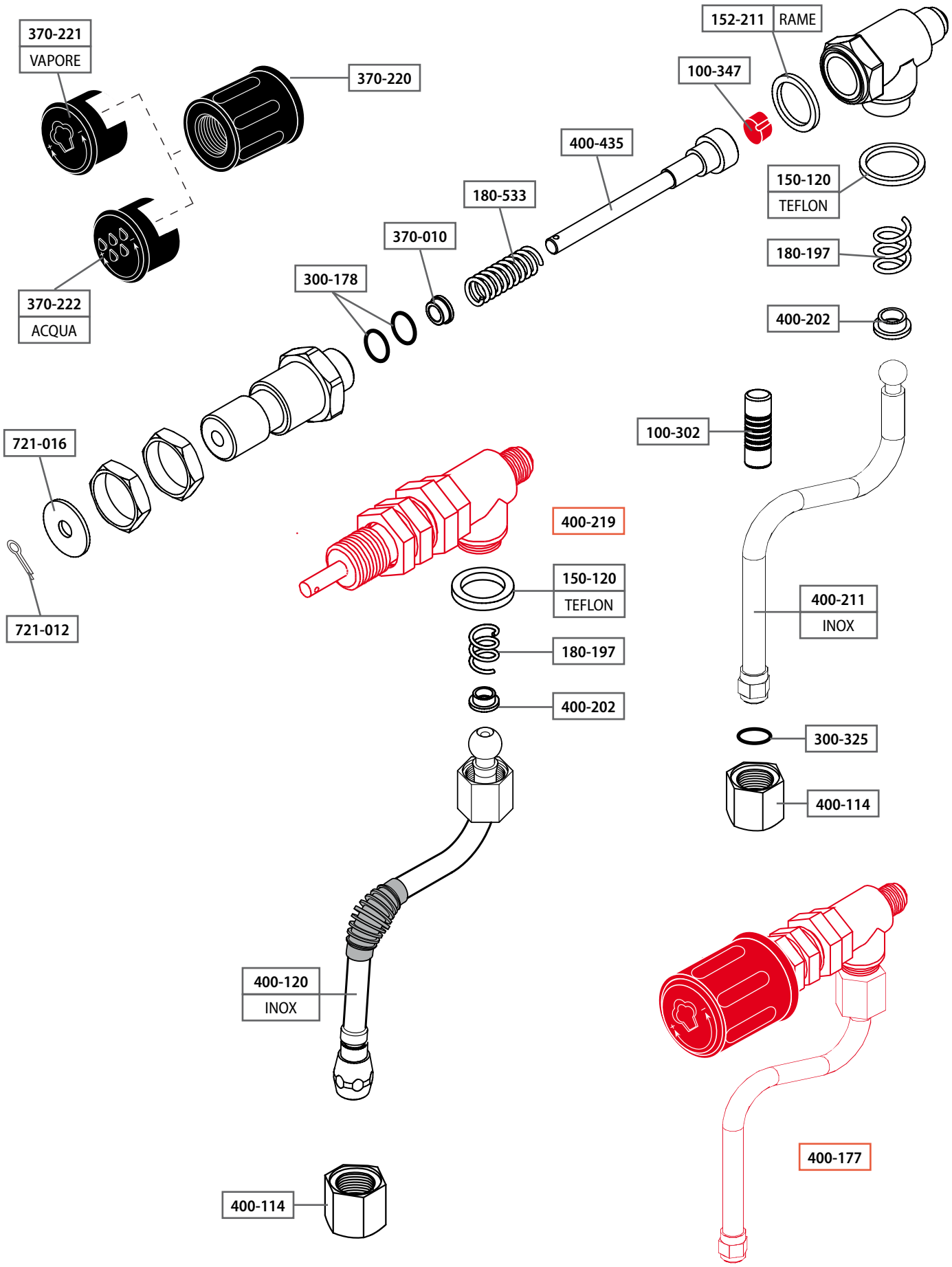
370-221
VAPORE
370-220
370-222
ACQUA
152-211
RAME
100-347
400-435
150-120
TEFLON
180-533
370-010
180-197
300-178
400-202
721-016
100-302
400-219
150-120
TEFLON
400-211
INOX
180-197
721-012
400-202
300-325
400-114
400-120
INOX
400-177
400-114

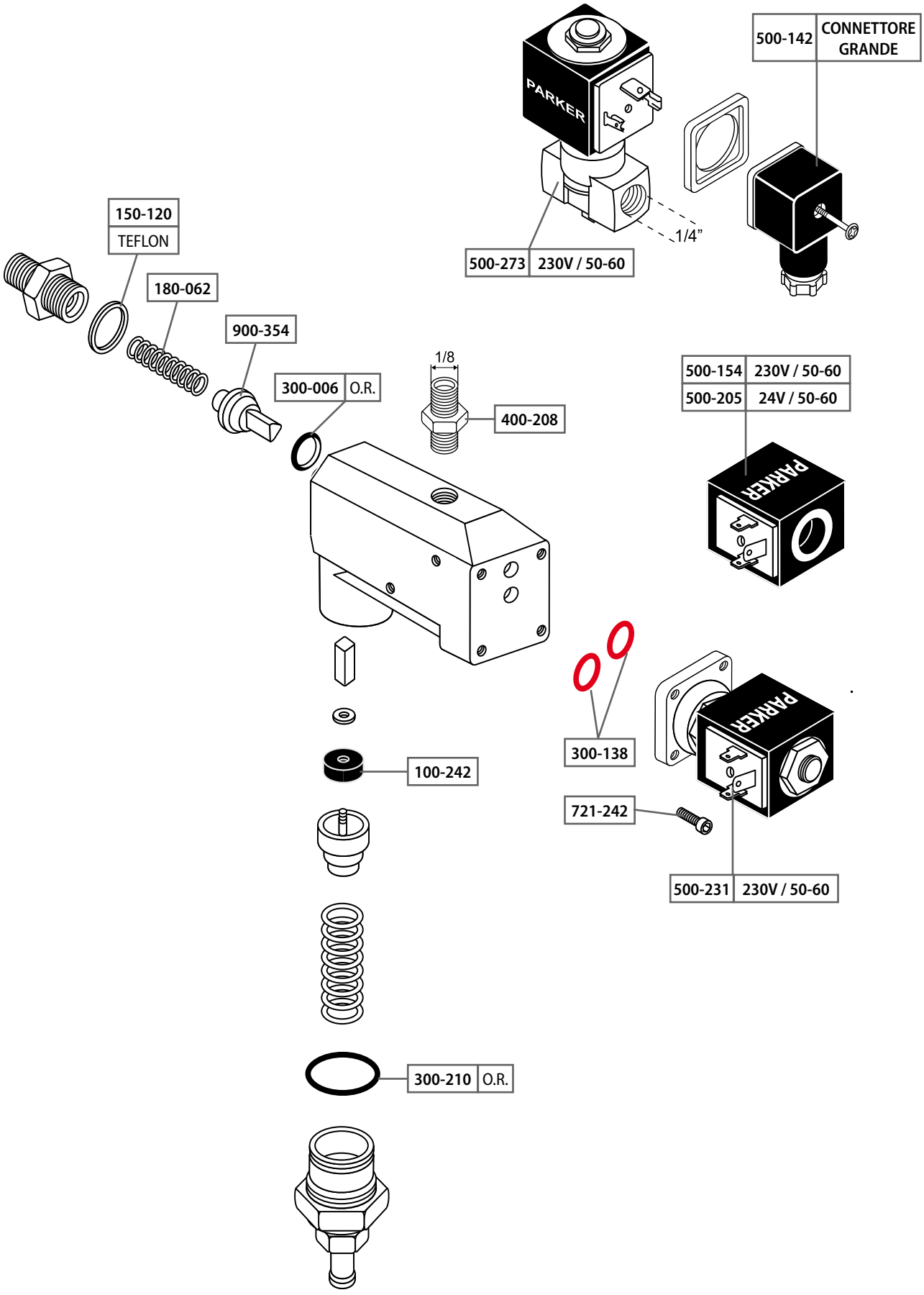
PARKER
500-142 CONNETTORE GRANDE
1/4"
500-273 230V / 50-60
150-120 TEFLON
180-062
900-354
300-006 O.R.
1/8
400-208
500-154 230V / 50-60
500-205 24V / 50-60
PARKER
300-138
PARKER
721-242
500-231 230V / 50-60
100-242
300-210 O.R.

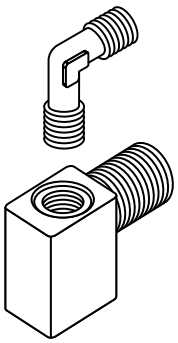

300-137

450-238

300-137

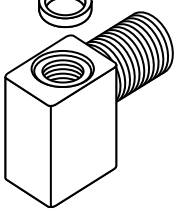

152-124 | RAME

400-213 | 1/4 TAPPO MASCHIO

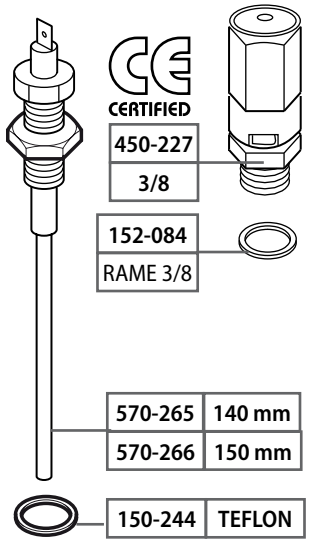

450-227 | 3/8

152-084 | RAME 3/8

570-265 | 140 mm

570-266 | 150 mm

150-244 | TEFLON

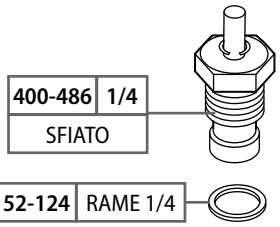

400-486 | 1/4 | SFIATO

152-124 | RAME 1/4

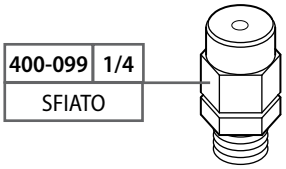

400-099 | 1/4 | SFIATO

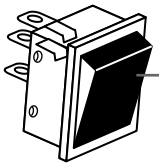

710-042 | NERO

550-066 | PRESSOSTATO P320/6

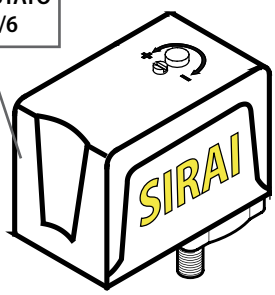

570-271 | RL/303ES/F V230 - STANDARD

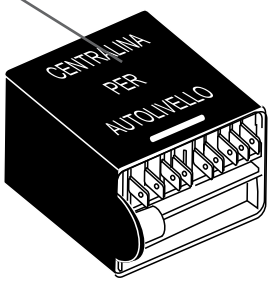

550-086 | KIT MEMBRANA SIRAI

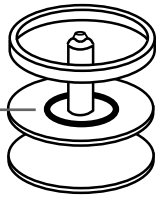

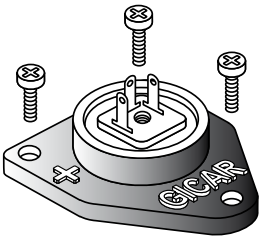

590-509

300-510

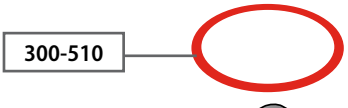

710-663 | ROSSO

710-664 | VERDE

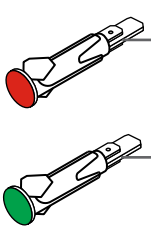

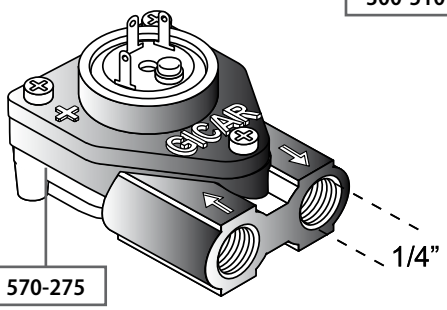

570-275

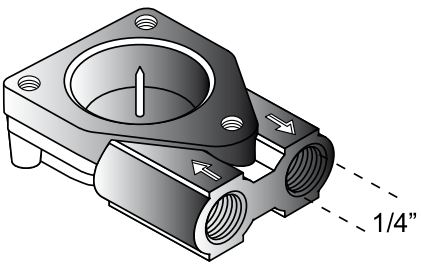

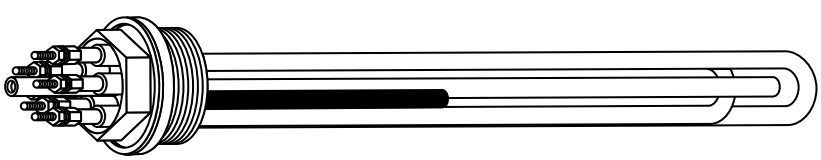

150-228
TEFLON

RESISTENZA 3 ELEMENTI CON SONDA	
650-035	**2 GRUPPI** W. 3.500 V. 230/ 400

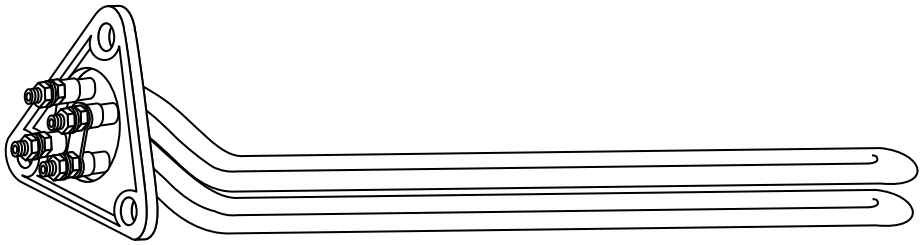

150-030
TEFLON

TIPO CLASSICA	
650-049	**1 GRUPPO** W. 3.500 V. 230
650-050	**3 GRUPPI** W. 4.000 V. 230
650-312	**3 GRUPPI** W. 5.000 V. 230

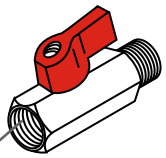

450-106
1/4 M.F.

800-279
CALDAIA

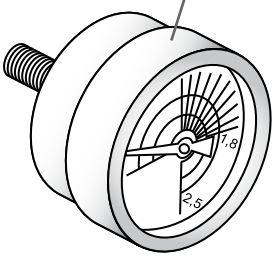

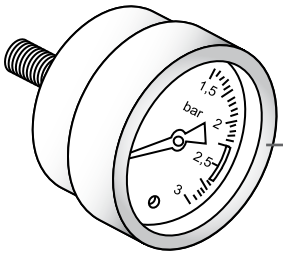

800-662

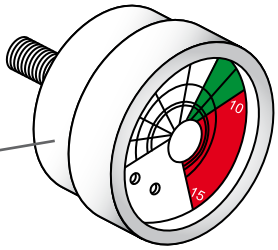

800-280
POMPA

FAEMA

MARE REA

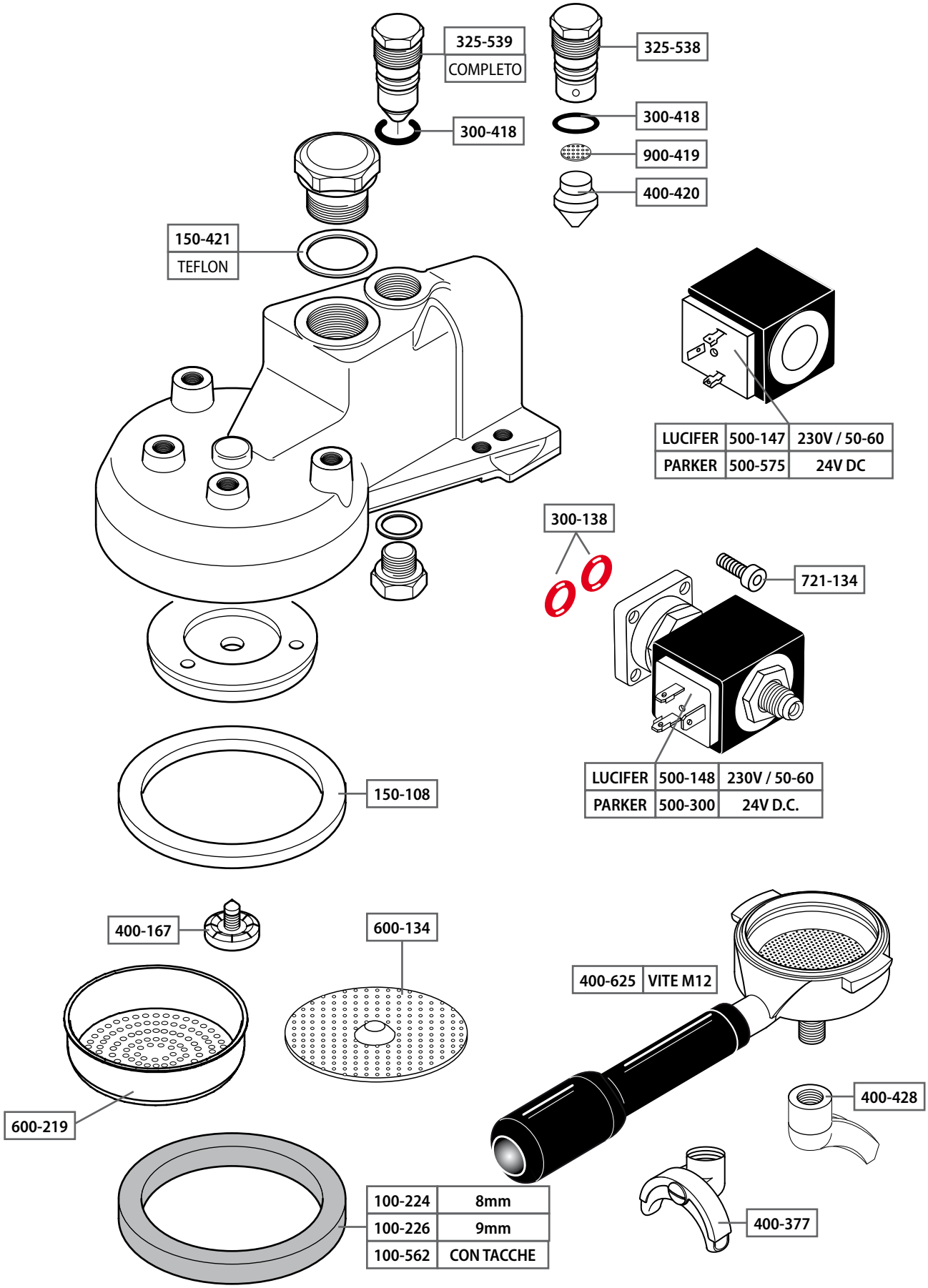
325-539
COMPLETO
325-538
300-418
300-418
900-419
400-420
150-421
TEFLON
LUCIFER 500-147 230V / 50-60
PARKER 500-575 24V DC
300-138
721-134
LUCIFER 500-148 230V / 50-60
PARKER 500-300 24V D.C.
150-108
400-167
600-134
400-625 VITE M12
400-428
600-219
400-377
100-224 8mm
100-226 9mm
100-562 CON TACCHE

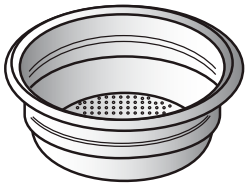

600-560	12 GR

600-410	14 GR

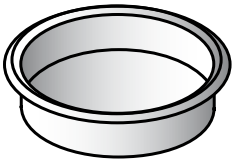

600-106	CIECO LAVADOCCIA

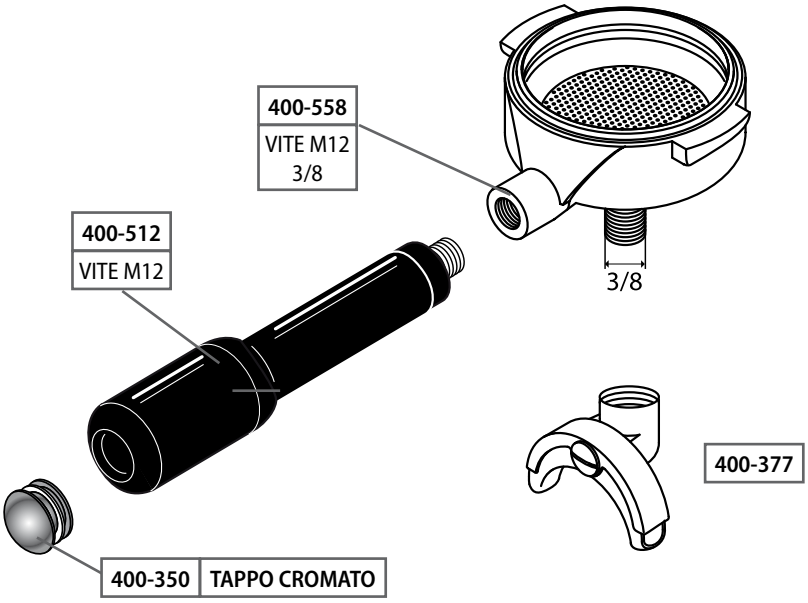

600-559	6 GR

600-399	7 GR

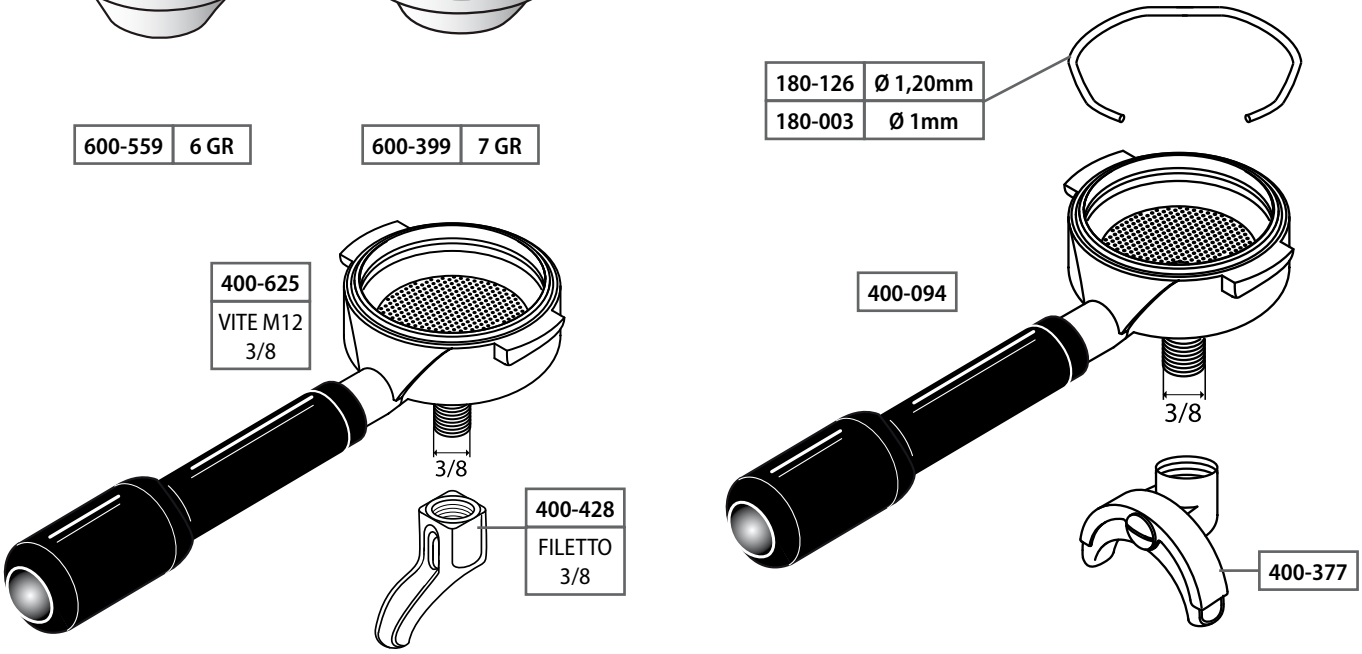

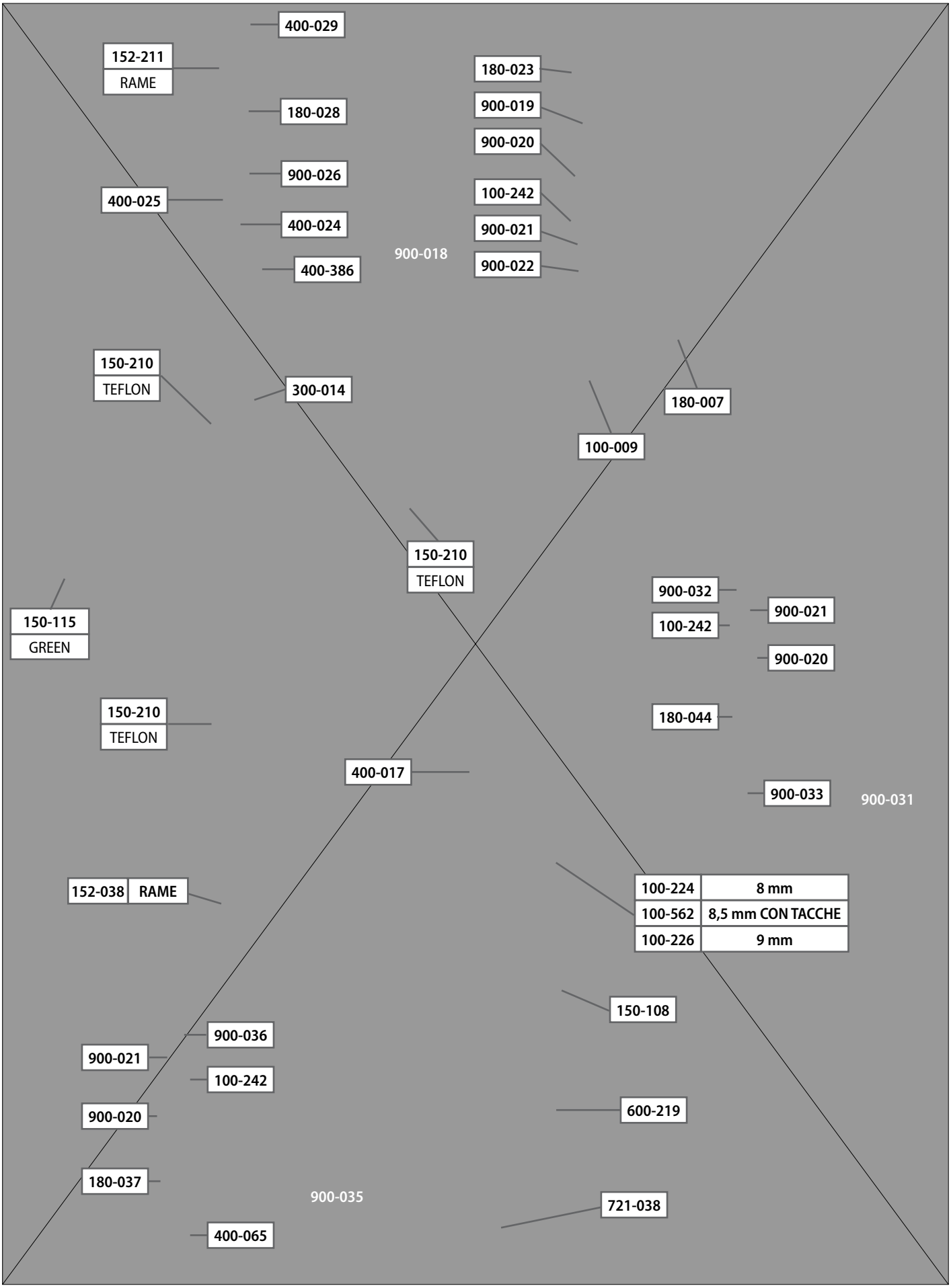
400-029
152-211
RAME
180-023
180-028
900-019
900-020
900-026
100-242
400-025
400-024
900-021
900-018
900-022
400-386
150-210
TEFLON
300-014
180-007
100-009
150-210
TEFLON
900-032
900-021
150-115
GREEN
100-242
900-020
150-210
TEFLON
180-044
400-017
900-033
900-031
152-038
RAME
100-224
8 mm
100-562
8,5 mm CON TACCHE
100-226
9 mm
150-108
900-036
900-021
100-242
900-020
600-219
180-037
900-035
721-038
400-065

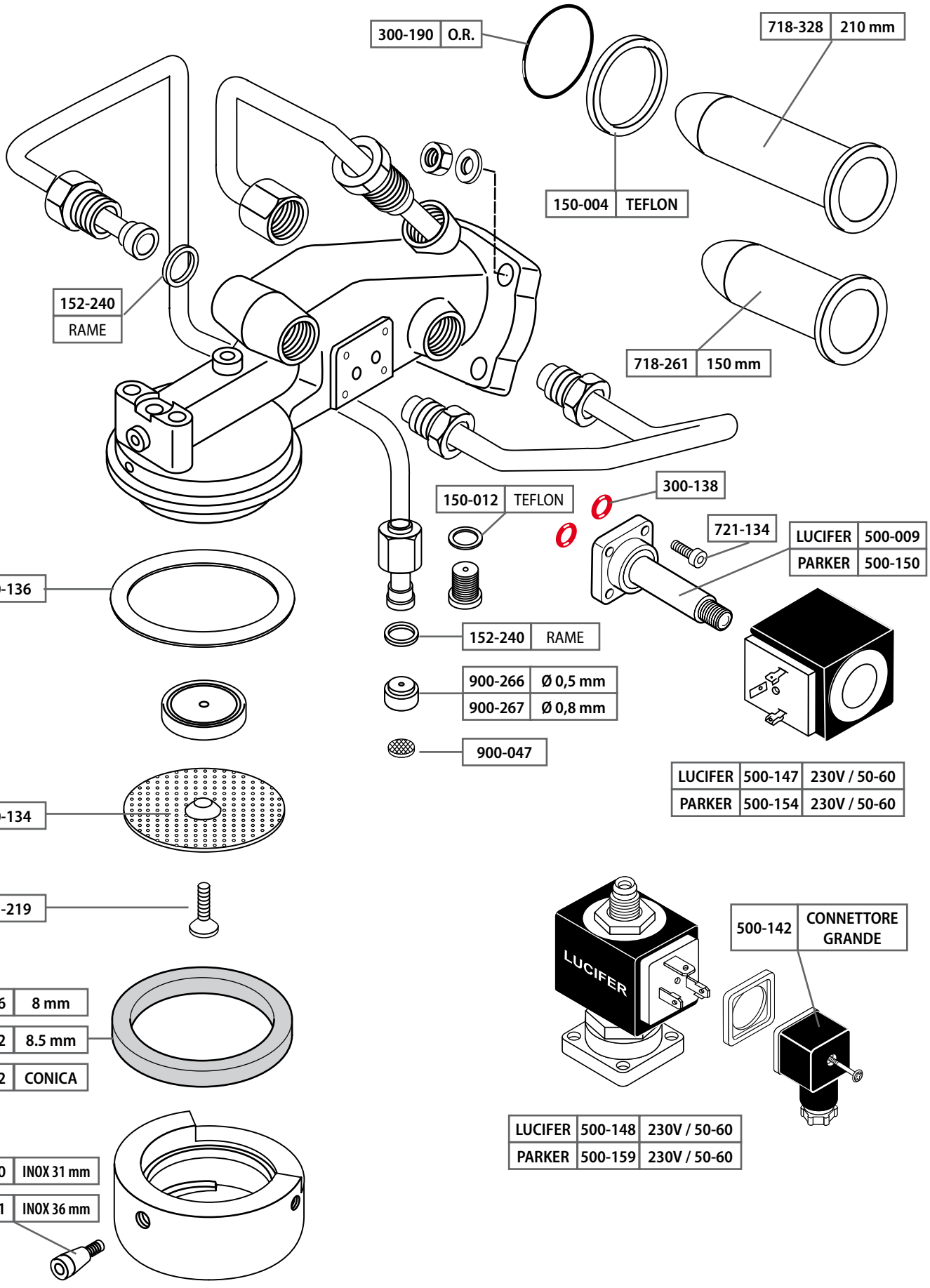
300-190 O.R.
718-328 210 mm
150-004 TEFLON
152-240 RAME
718-261 150 mm
150-012 TEFLON
300-138
721-134
LUCIFER 500-009
PARKER 500-150
150-136
152-240 RAME
900-266 Ø 0,5 mm
900-267 Ø 0,8 mm
900-047
LUCIFER 500-147 230V / 50-60
PARKER 500-154 230V / 50-60
600-134
721-219
500-142 CONNETTORE GRANDE
LUCIFER
100-016 8 mm
100-112 8.5 mm
100-272 CONICA
LUCIFER 500-148 230V / 50-60
PARKER 500-159 230V / 50-60
721-330 INOX 31 mm
721-331 INOX 36 mm

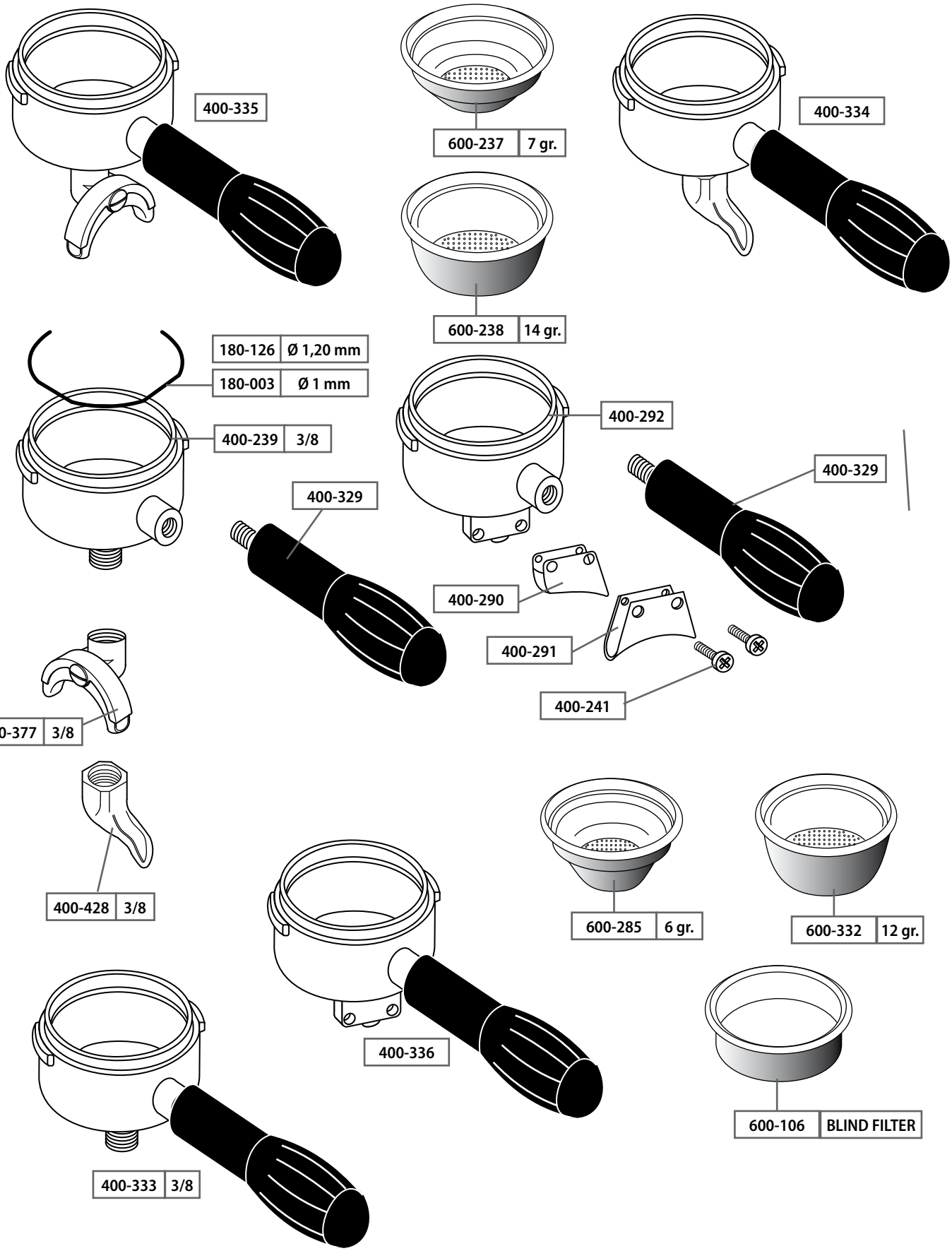
400-335
600-237 7 gr.
400-334
600-238 14 gr.
180-126 Ø 1,20 mm
180-003 Ø 1 mm
400-239 3/8
400-292
400-329
400-329
400-290
400-291
400-241
400-377 3/8
400-428 3/8
600-285 6 gr.
600-332 12 gr.
400-336
600-106 BLIND FILTER
400-333 3/8

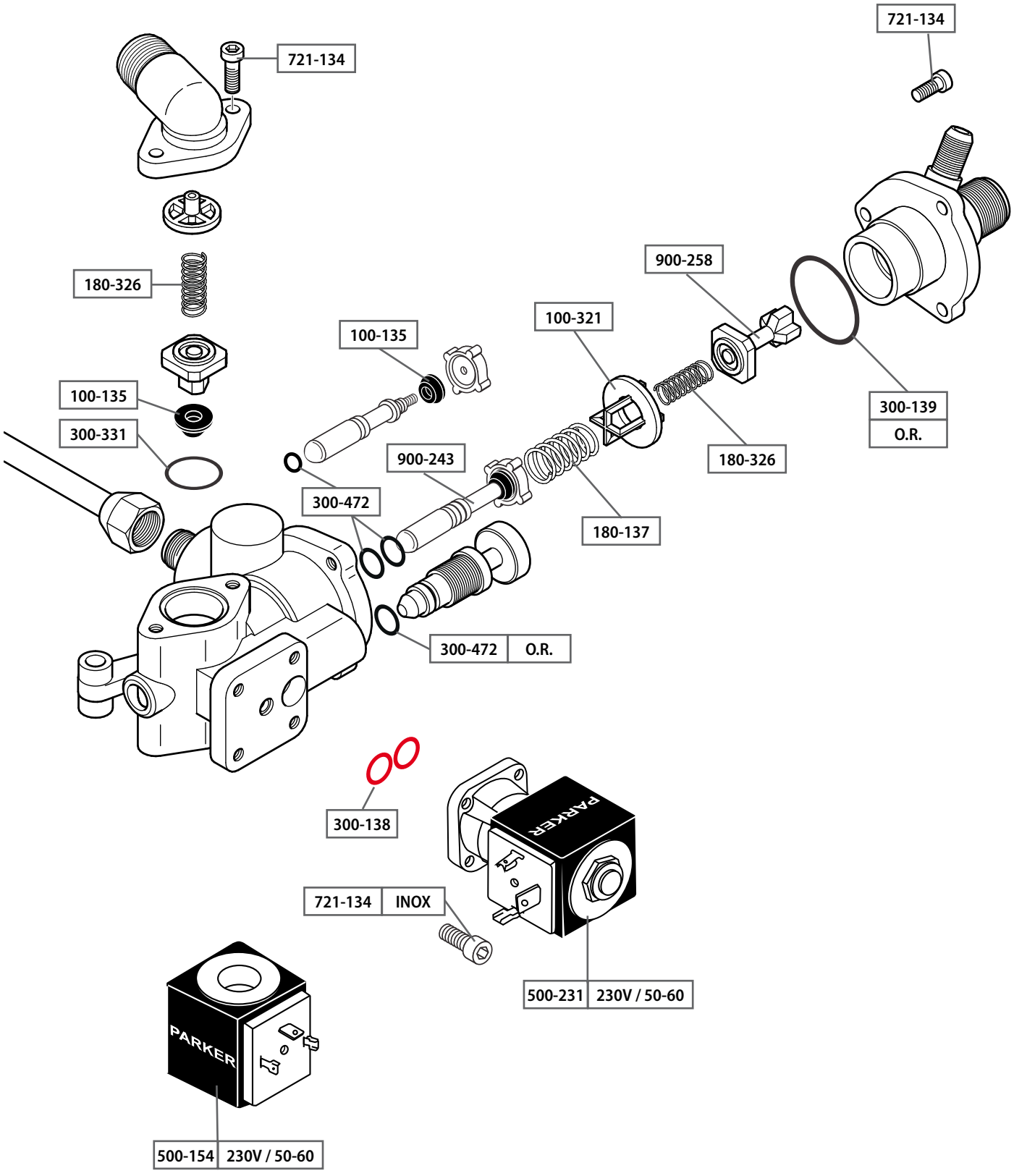
721-134
721-134
180-326
900-258
100-321
100-135
100-135
300-331
300-139
O.R.
900-243
180-326
300-472
180-137
300-472
O.R.
300-138
PARKER
721-134
INOX
PARKER
500-231
230V / 50-60
500-154
230V / 50-60

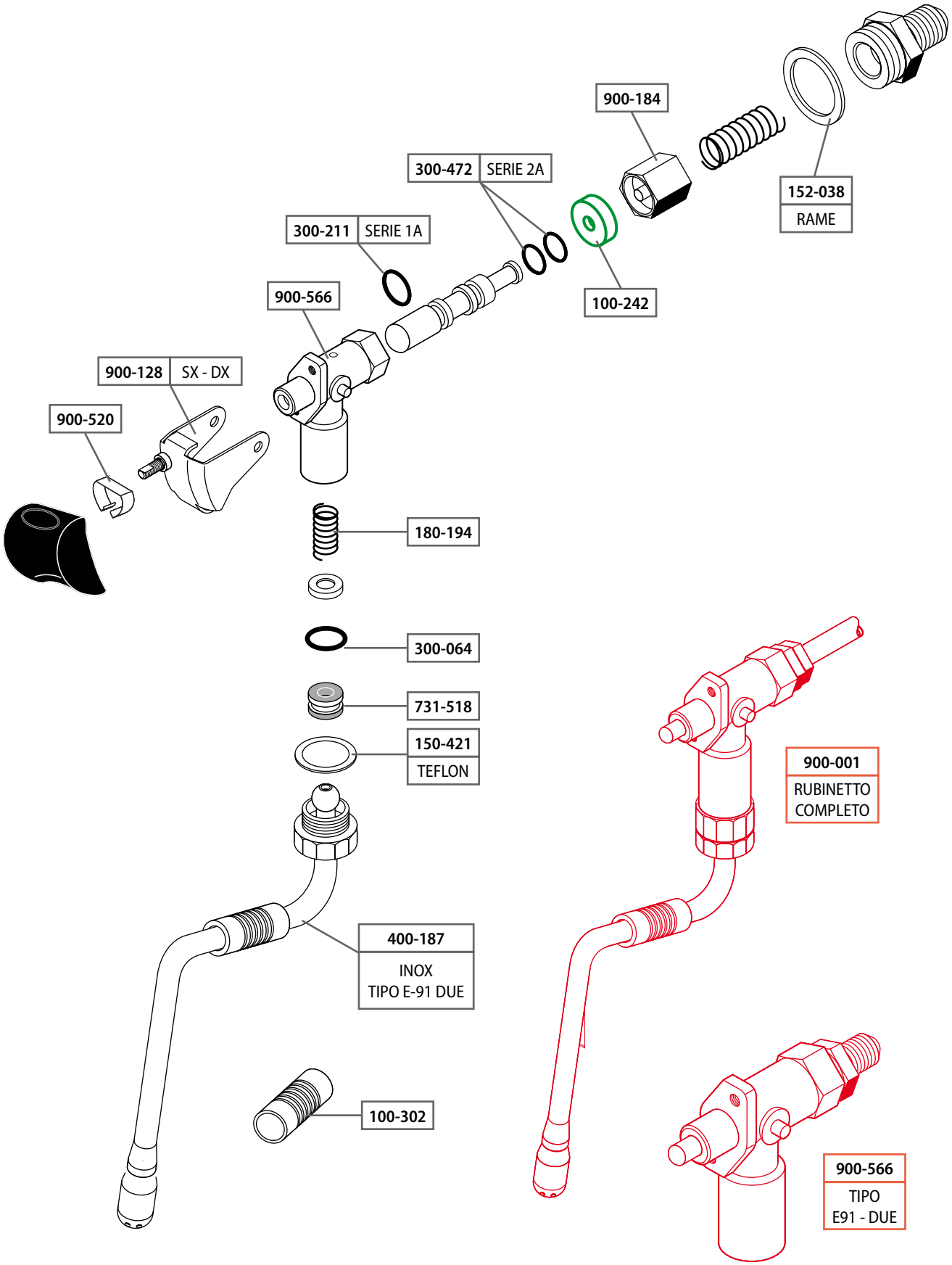
900-184
300-472 SERIE 2A
152-038
RAME
300-211 SERIE 1A
100-242
900-566
900-128 SX - DX
900-520
180-194
300-064
731-518
150-421
TEFLON
400-187
INOX
TIPO E-91 DUE
100-302
900-001
RUBINETTO
COMPLETO
900-566
TIPO
E91 - DUE

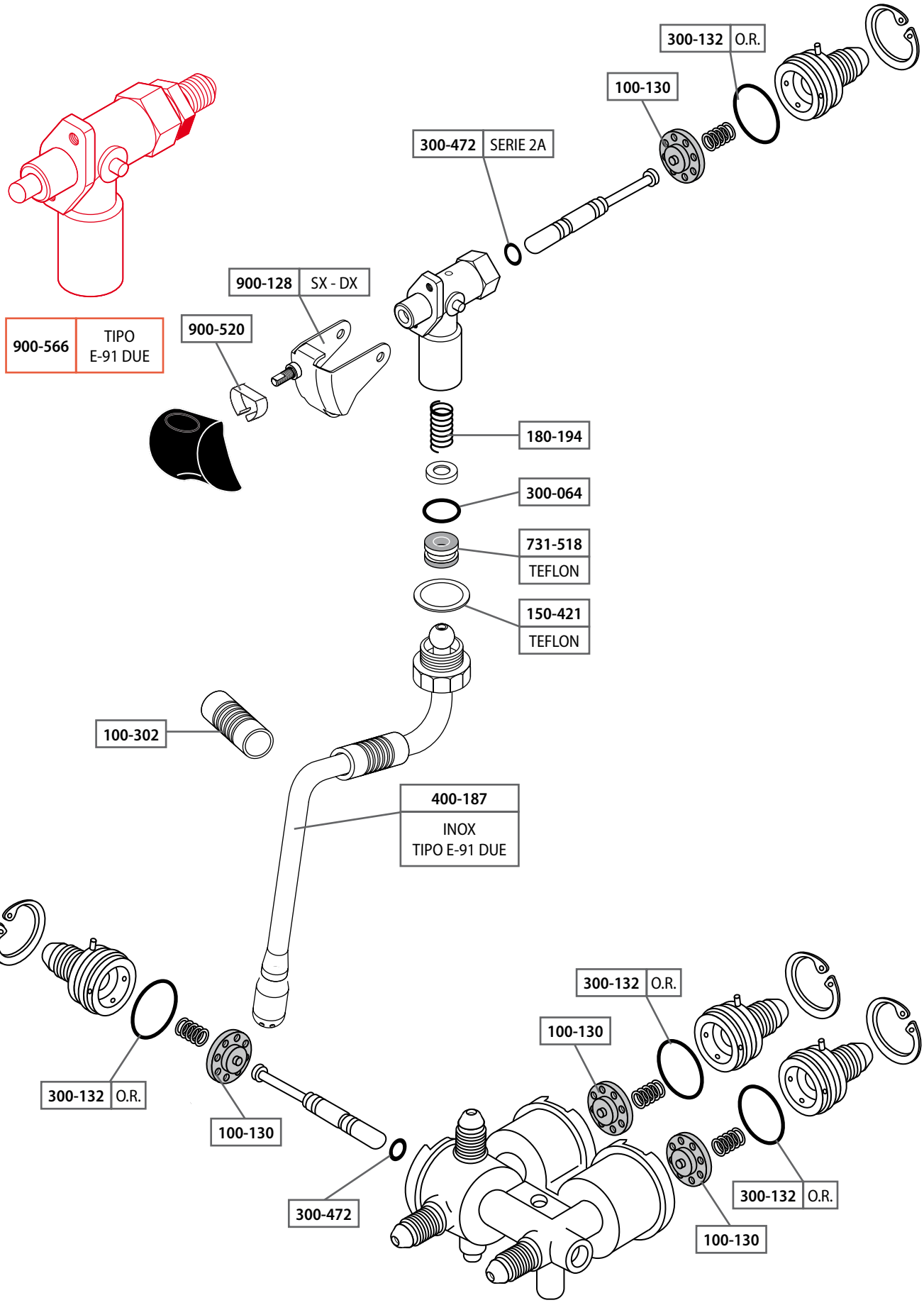
300-132 O.R.
100-130
300-472 SERIE 2A
900-128 SX - DX
900-520
900-566 TIPO E-91 DUE
180-194
300-064
731-518 TEFLON
150-421 TEFLON
100-302
400-187 INOX TIPO E-91 DUE
300-132 O.R.
100-130
300-472
300-132 O.R.
100-130
300-132 O.R.
100-130

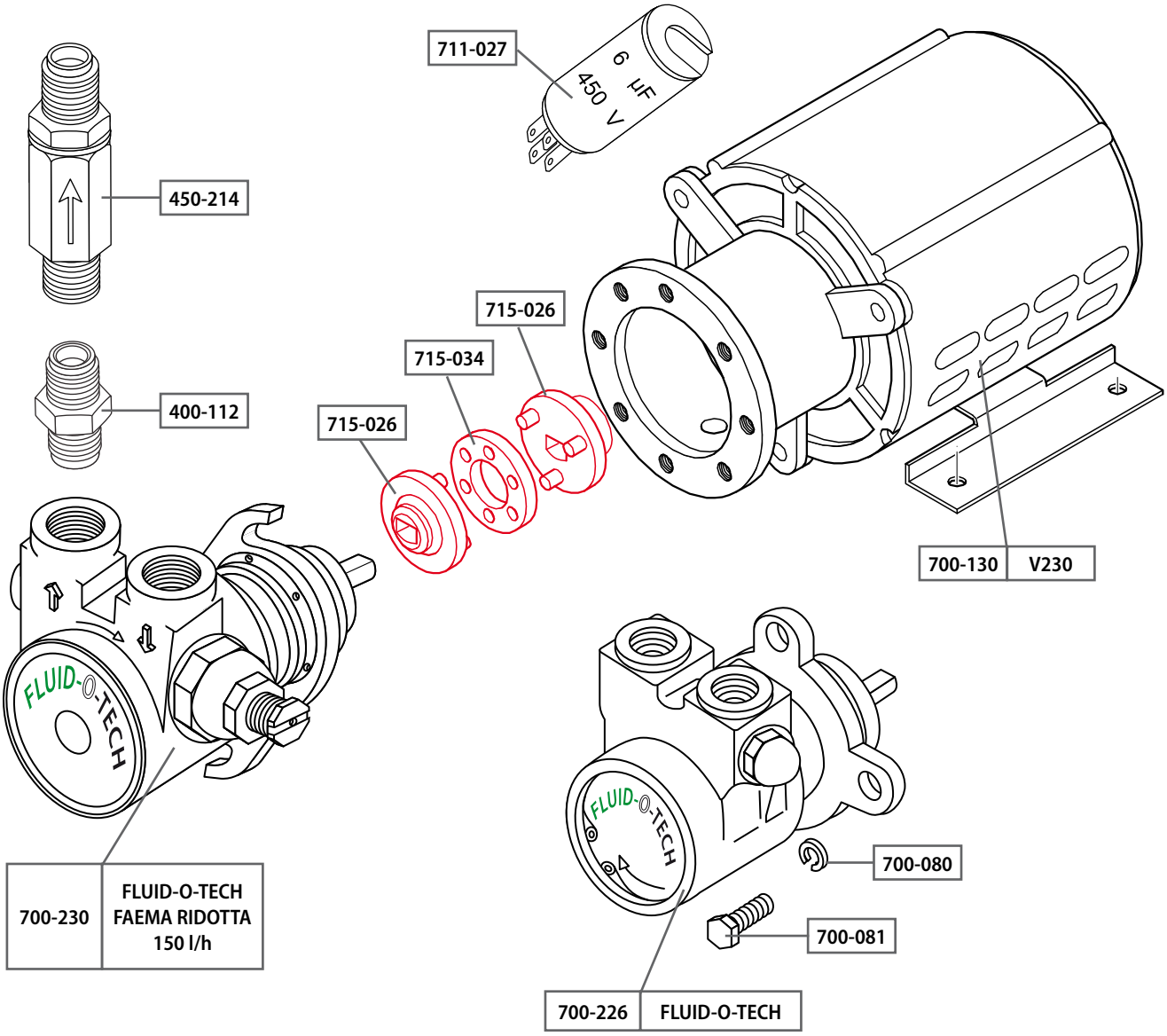
711-027
6 µF
450 V
450-214
400-112
715-026
715-034
715-026
700-130
V230
FLUID-O-TECH
700-230
FLUID-O-TECH
FAEMA RIDOTTA
150 l/h
FLUID-O-TECH
700-080
700-081
700-226
FLUID-O-TECH

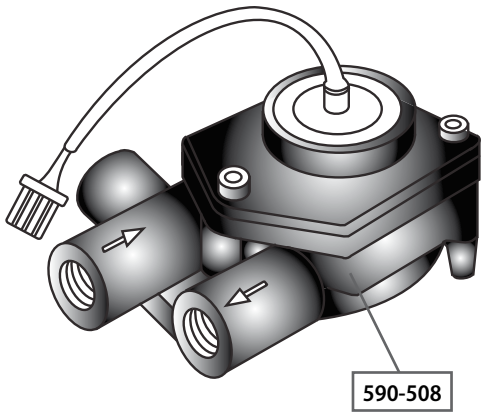
590-508

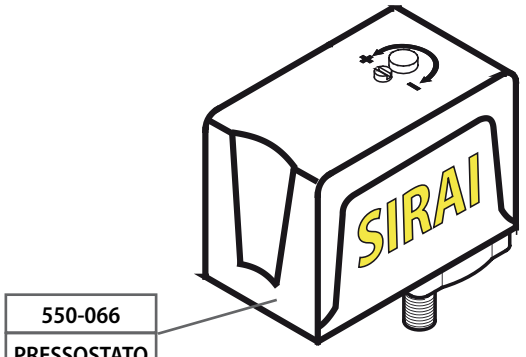
SIRAI
550-066
PRESSOSTATO
P320/6

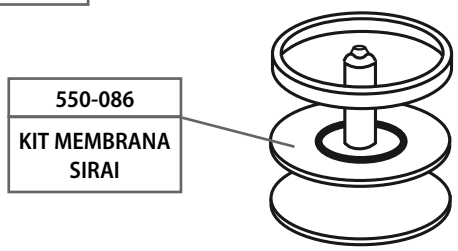
550-086
KIT MEMBRANA
SIRAI

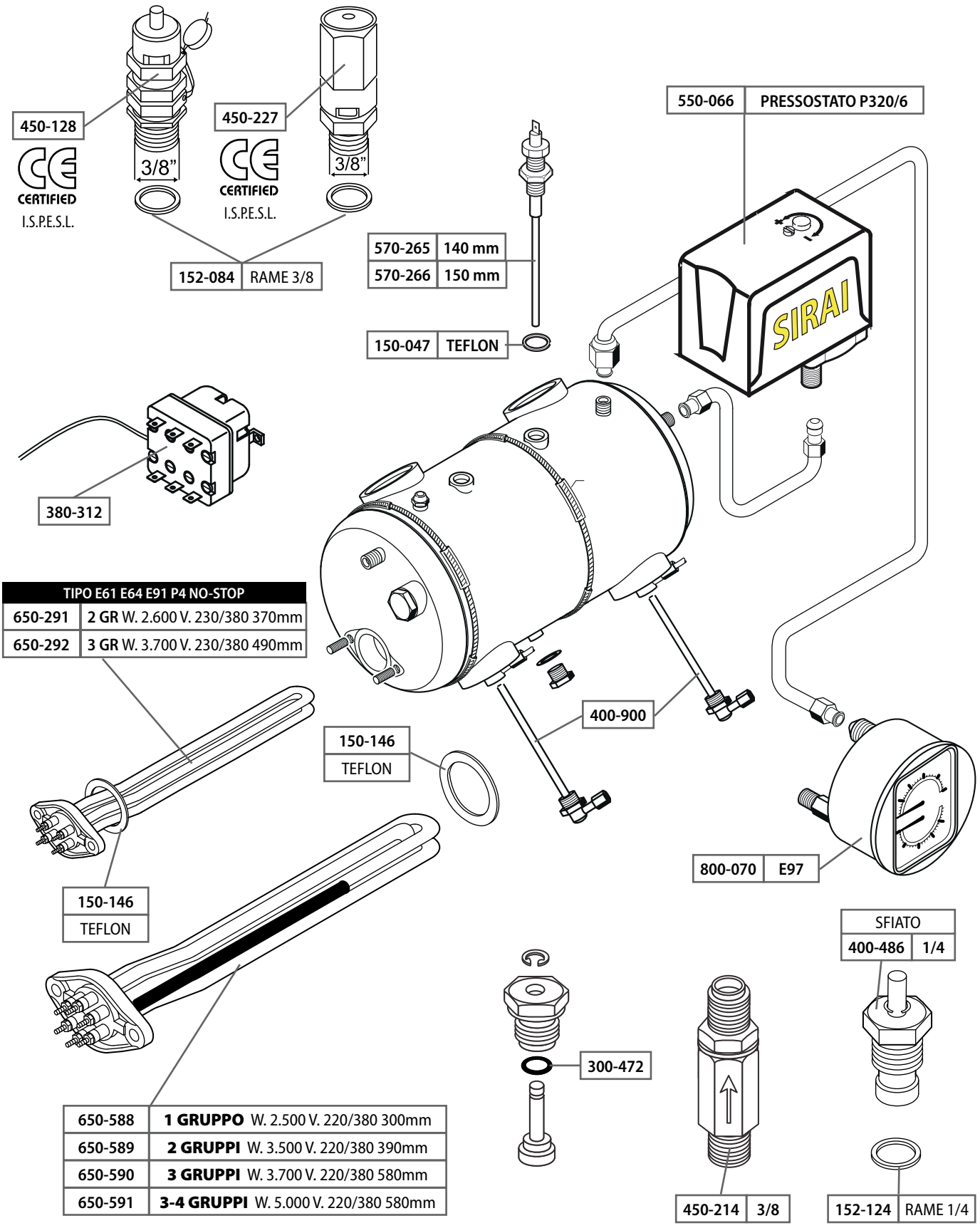
450-128
3/8"
CE CERTIFIED
I.S.P.E.S.L.
450-227
3/8"
CE CERTIFIED
I.S.P.E.S.L.
152-084 RAME 3/8
570-265 140 mm
570-266 150 mm
150-047 TEFLON
550-066 PRESSOSTATO P320/6
SIRAI
380-312
TIPO E61 E64 E91 P4 NO-STOP
650-291 2 GR W. 2.600 V. 230/380 370mm
650-292 3 GR W. 3.700 V. 230/380 490mm
400-900
150-146
TEFLON
800-070 E97
150-146
TEFLON
SFIATO
400-486 1/4
300-472
450-214 3/8
152-124 RAME 1/4
650-588 1 GRUPPO W. 2.500 V. 220/380 300mm
650-589 2 GRUPPI W. 3.500 V. 220/380 390mm
650-590 3 GRUPPI W. 3.700 V. 220/380 580mm
650-591 3-4 GRUPPI W. 5.000 V. 220/380 580mm

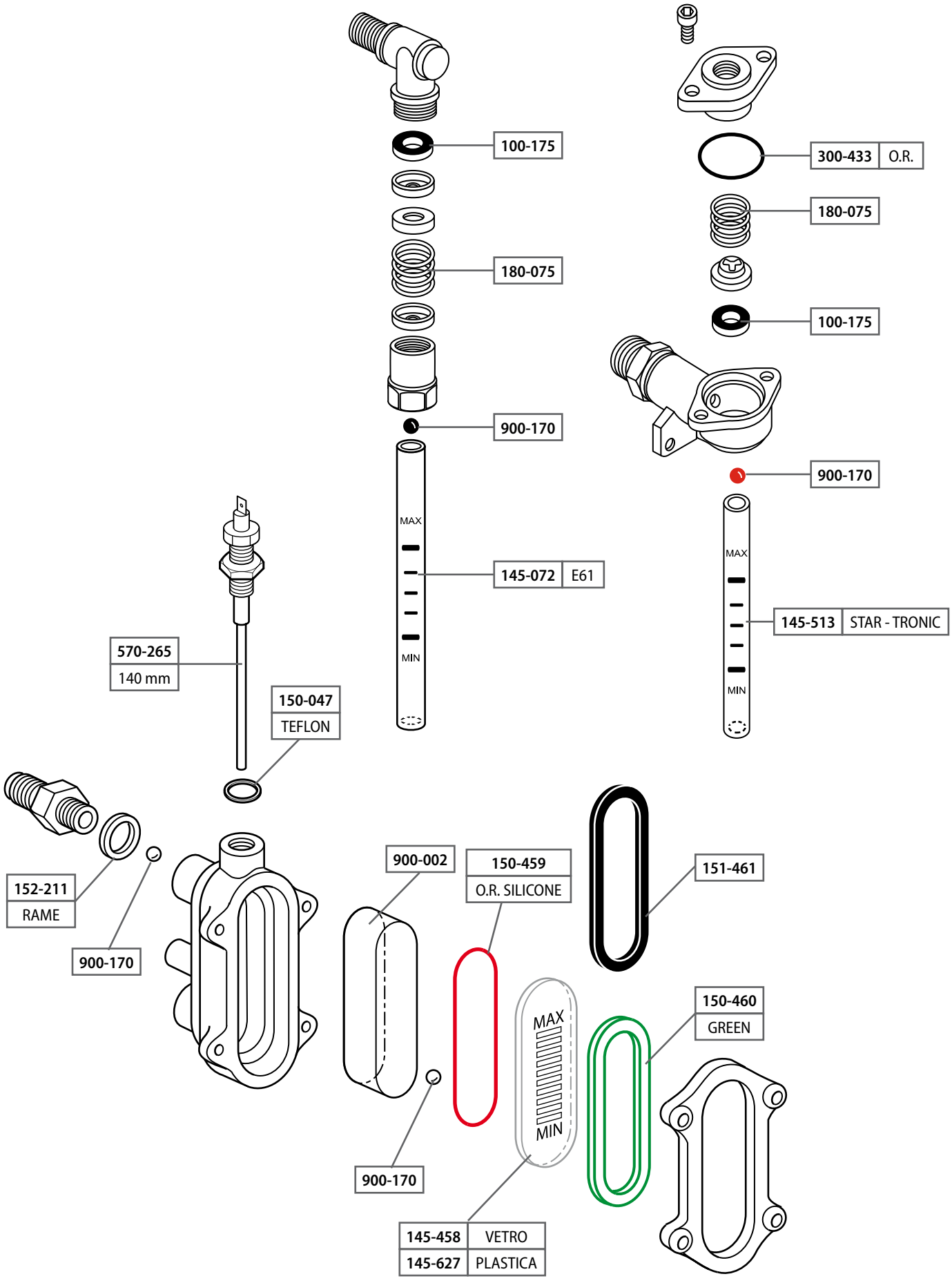
100-175
180-075
900-170
MAX
MIN
145-072 E61
570-265
140 mm
150-047
TEFLON
152-211
RAME
900-170
900-002
150-459
O.R. SILICONE
900-170
145-458 VETRO
145-627 PLASTICA
MAX
MIN
151-461
150-460
GREEN
300-433 O.R.
180-075
100-175
900-170
MAX
MIN
145-513 STAR - TRONIC

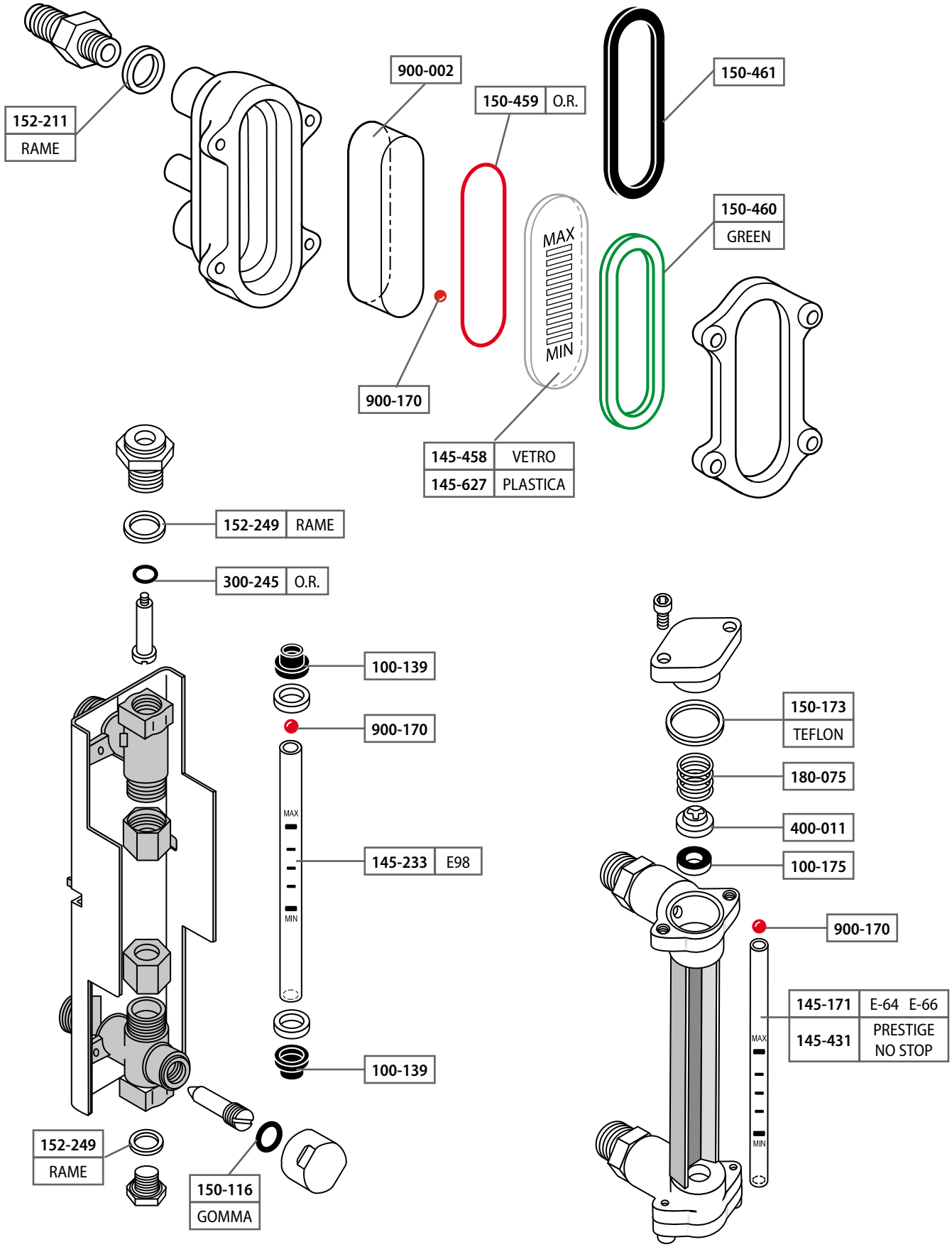
152-211
RAME
900-002
150-459 O.R.
150-461
150-460
GREEN
MAX
MIN
900-170
145-458 VETRO
145-627 PLASTICA
152-249 RAME
300-245 O.R.
100-139
900-170
145-233 E98
100-139
152-249
RAME
150-116
GOMMA
150-173
TEFLON
180-075
400-011
100-175
900-170
145-171 E-64 E-66
145-431 PRESTIGE NO STOP

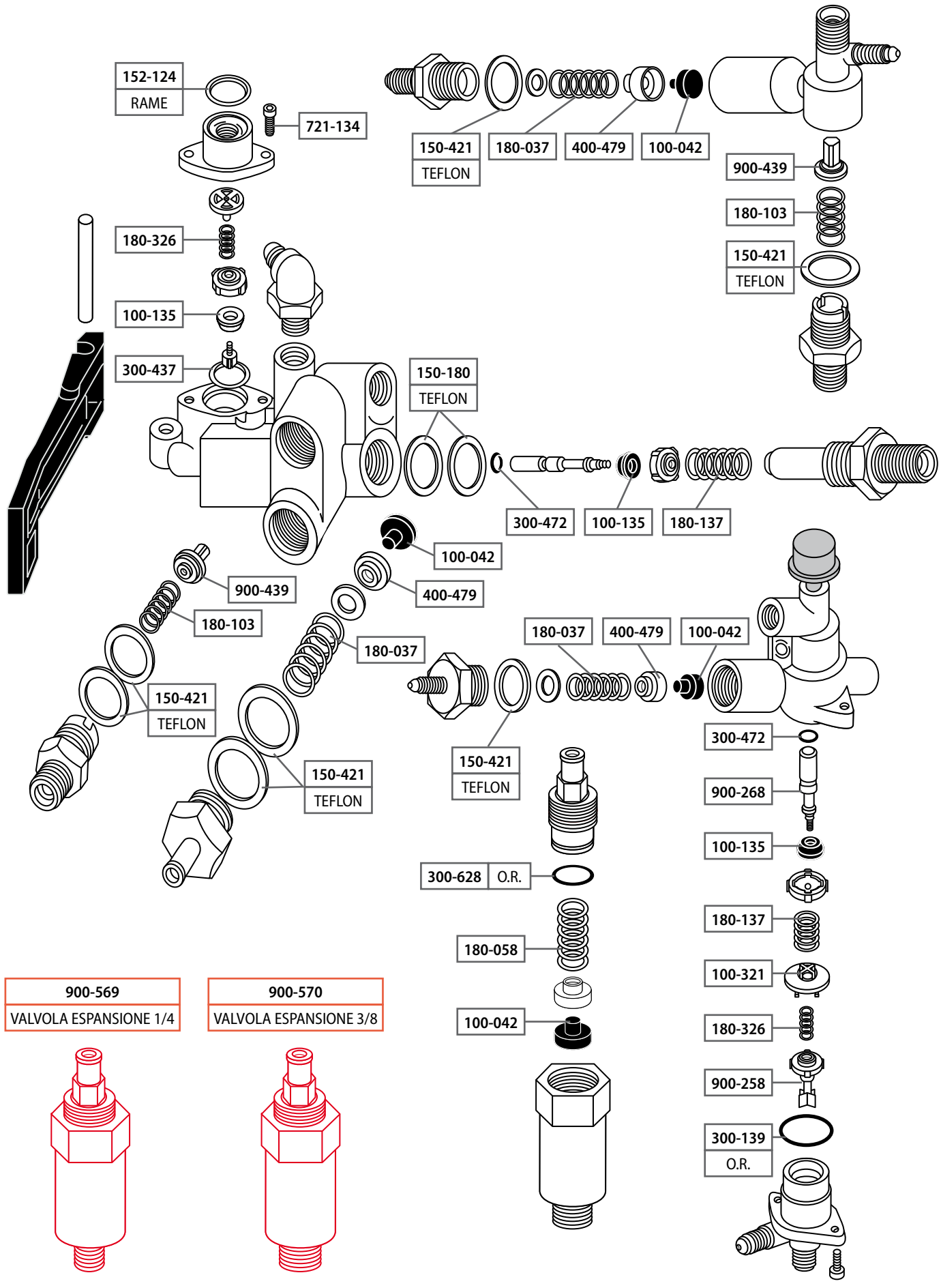

900-569
VALVOLA ESPANSIONE 1/4

900-570
VALVOLA ESPANSIONE 3/8

710-078 MICRO SWITCH E-61

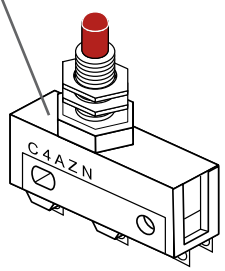

710-430 NO STOP

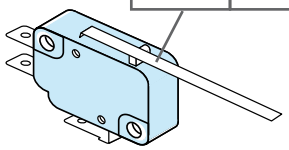

710-481 STAR

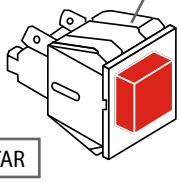

714-500 SPECIAL - SUPERSTAR

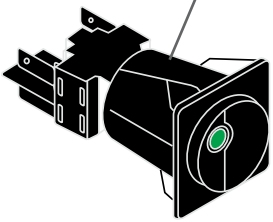

714-516 TIPO E-91 S / DUE S

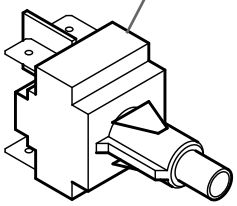

714-634 PULSANTE UNIPOLARE

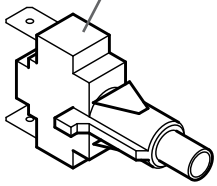

719-412

719-432

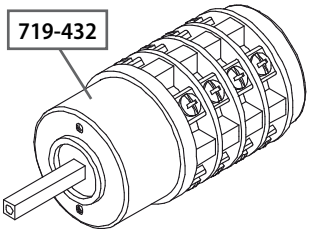

TIPO NO-STOP / STAR/ SPECIAL / EXPRESS / E-91 / DUE

400-110 DADO CONICO 1/2

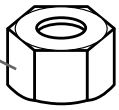

721-117 Ø mm 12

721-232

150-014

400-423

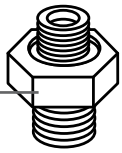

150-043

180-037

400-479

100-042

450-358

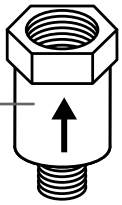

450-247

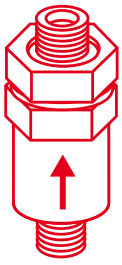

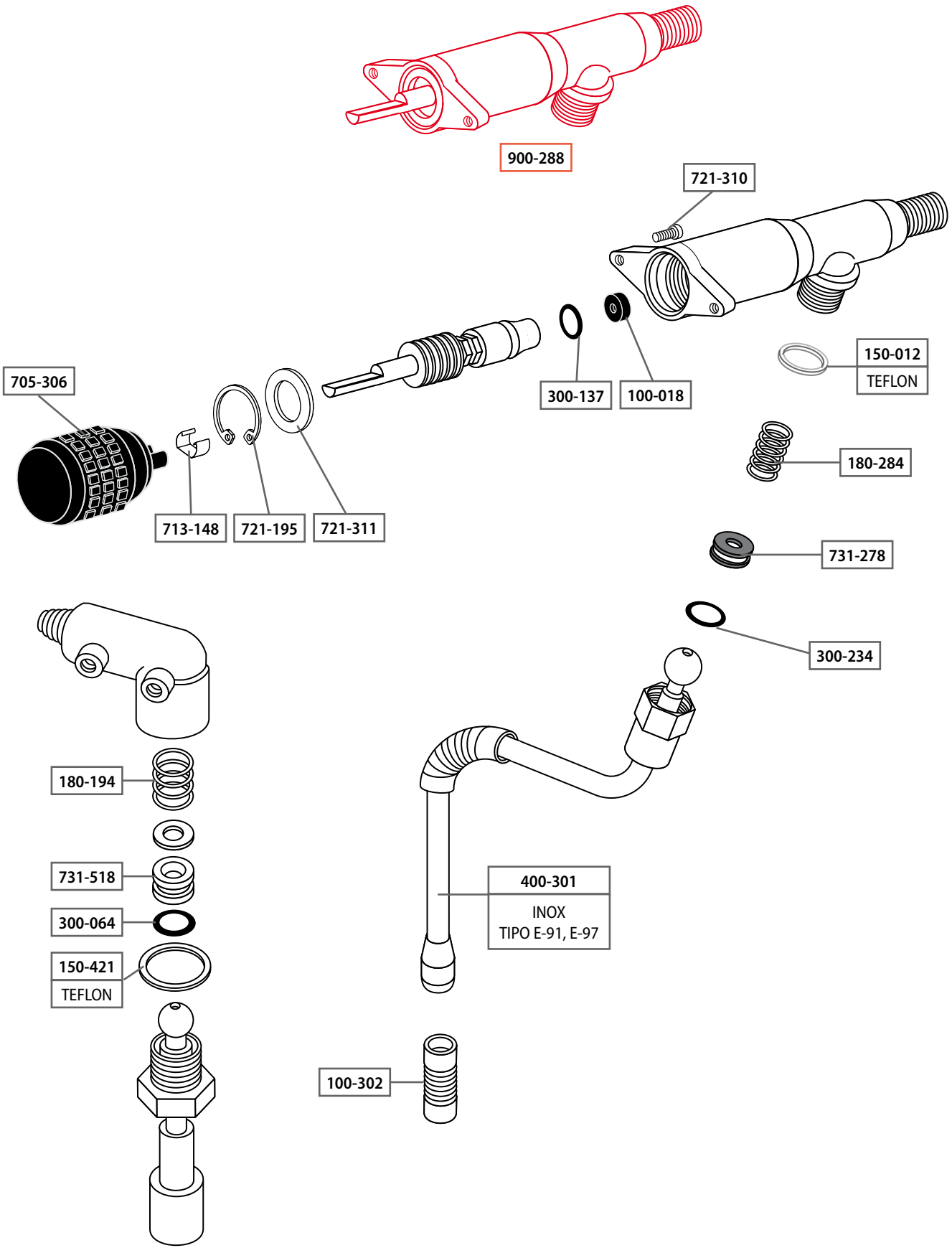
900-288
721-310
150-012
TEFLON
705-306
300-137
100-018
180-284
713-148
721-195
721-311
731-278
300-234
180-194
731-518
300-064
150-421
TEFLON
400-301
INOX
TIPO E-91, E-97
100-302

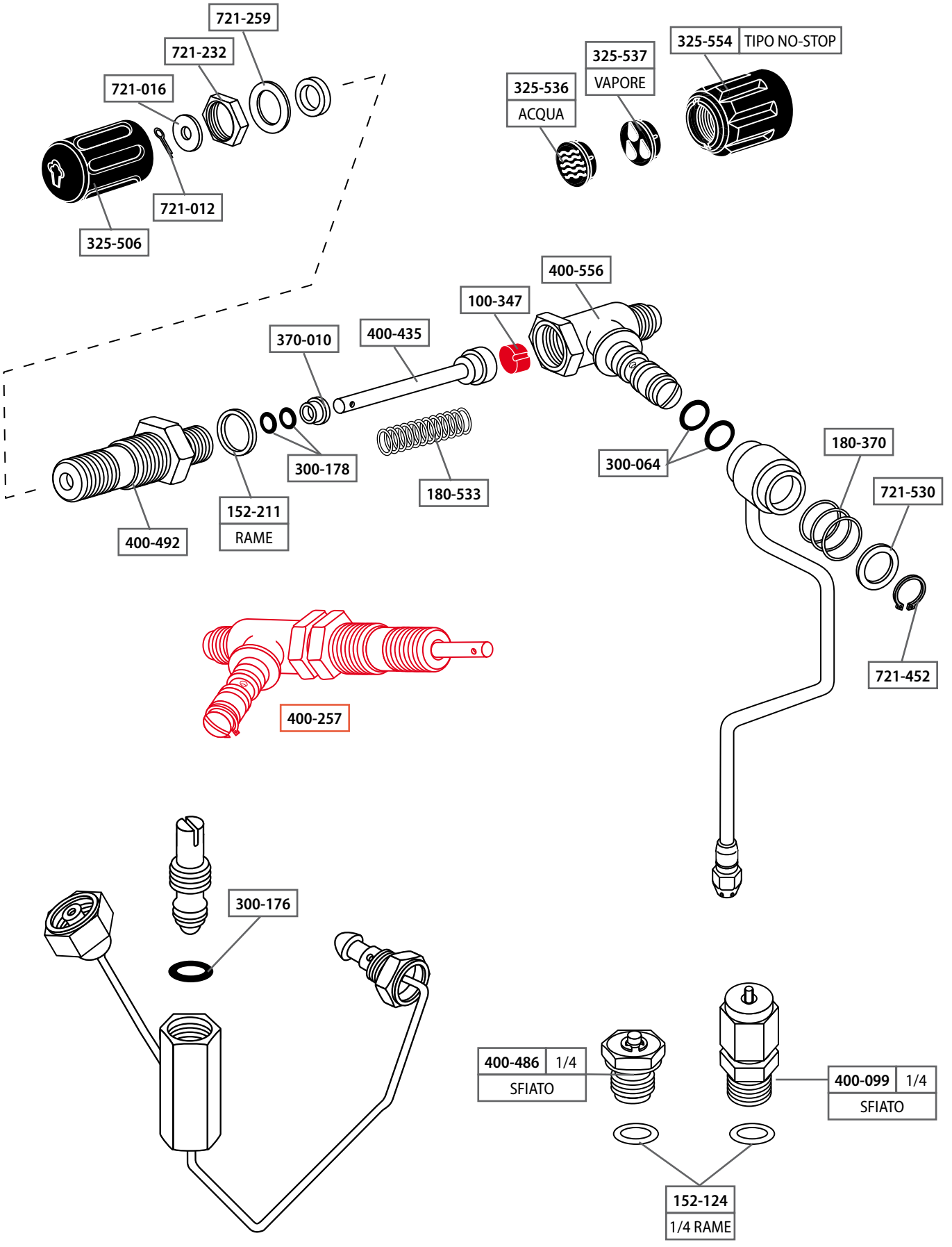
721-259
721-232
721-016
721-012
325-506
325-536
ACQUA
325-537
VAPORE
325-554
TIPO NO-STOP
400-556
100-347
370-010
400-435
300-178
180-533
300-064
180-370
721-530
721-452
400-492
152-211
RAME
400-257
300-176
400-486
1/4
SFIATO
400-099
1/4
SFIATO
152-124
1/4 RAME

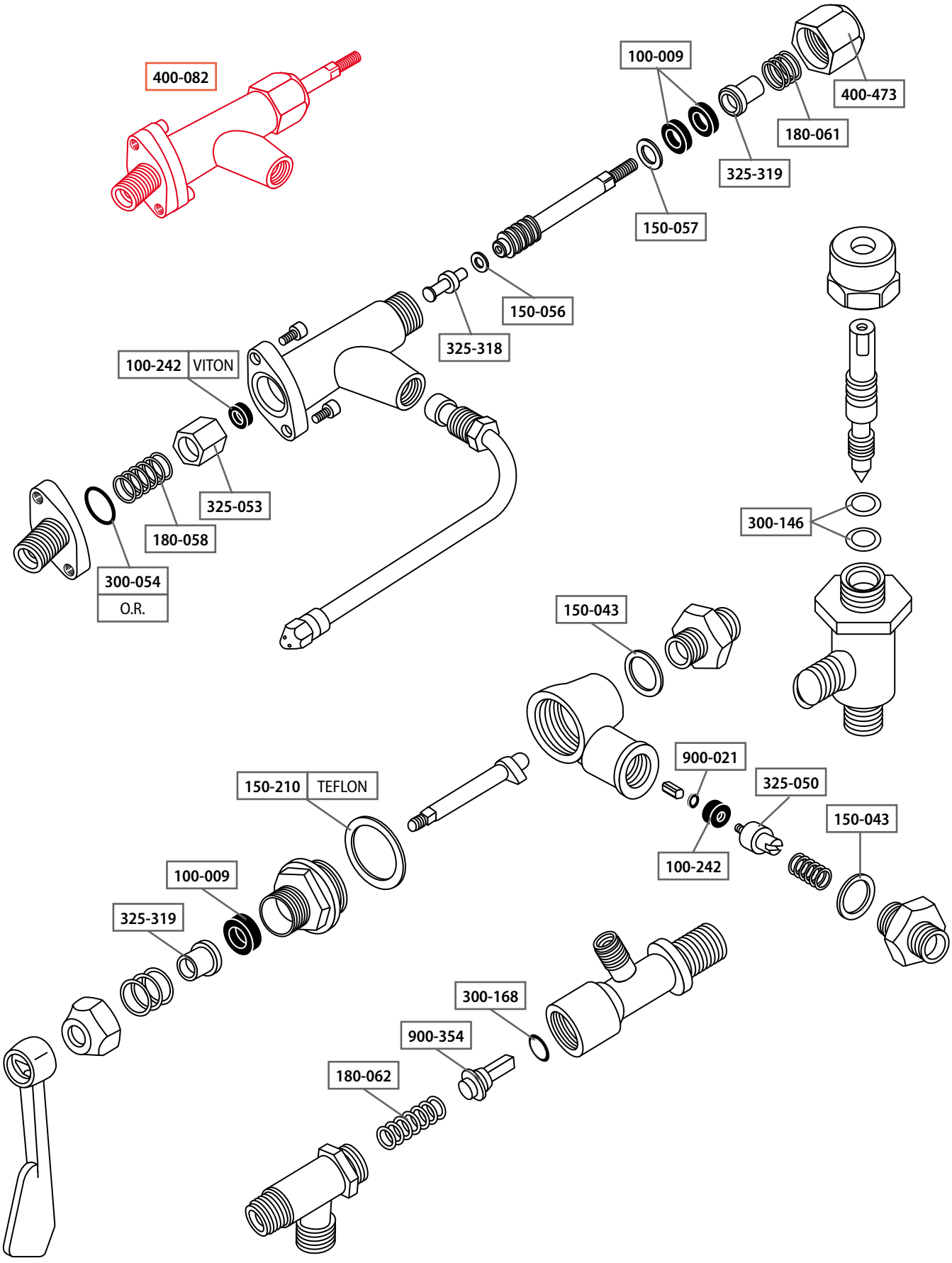
400-082
100-009
400-473
180-061
325-319
150-057
150-056
325-318
100-242 VITON
325-053
180-058
300-054 O.R.
300-146
150-043
900-021
325-050
150-043
150-210 TEFLON
100-009
325-319
100-242
300-168
900-354
180-062

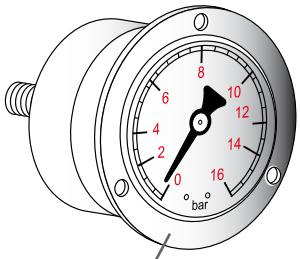

800-100 | E/61 PUMPA

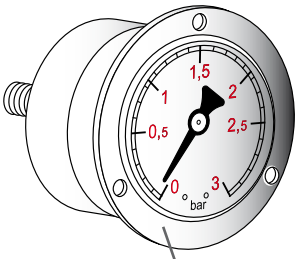

800-101 | E/61 CALDAIA

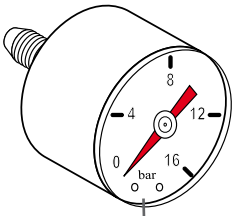

800-564 | E/91 PUMPA

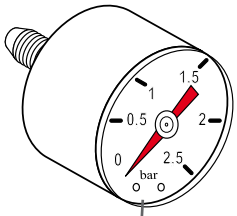

800-563 | E/91 CALDAIA

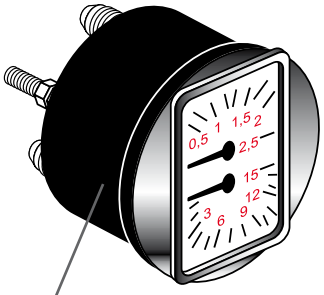

800-404 | NO STOP - STAR - EXPRESS - SPECIAL

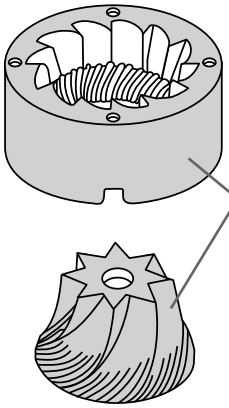

200-016 | COPPIA CONICA

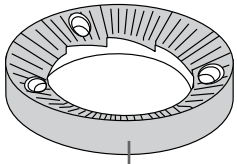

200-046 | Ø75

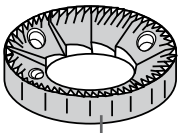

200-012 | Ø54

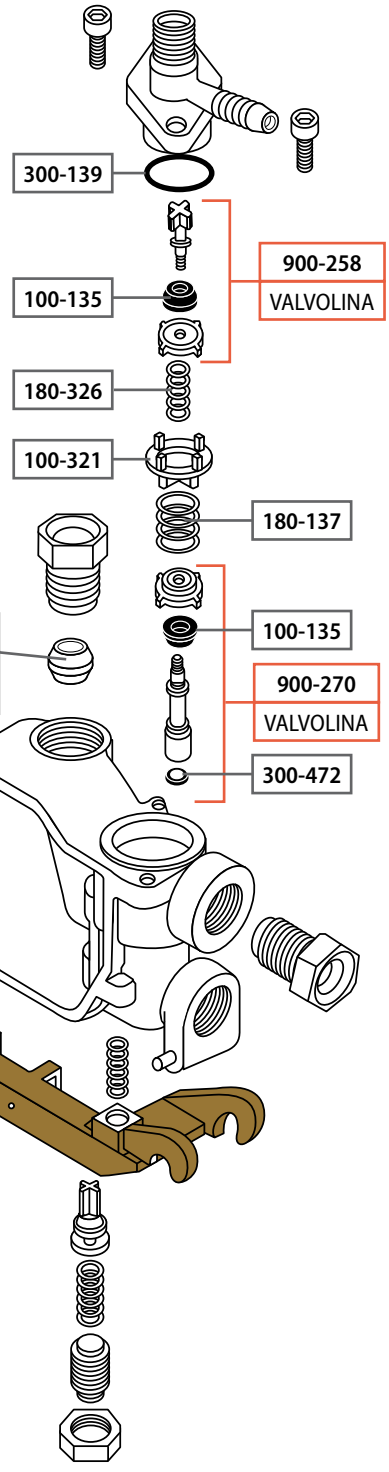

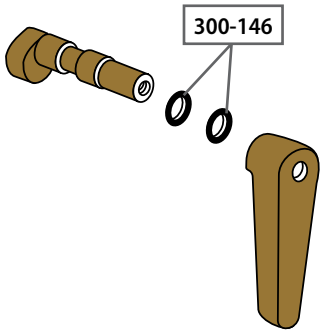

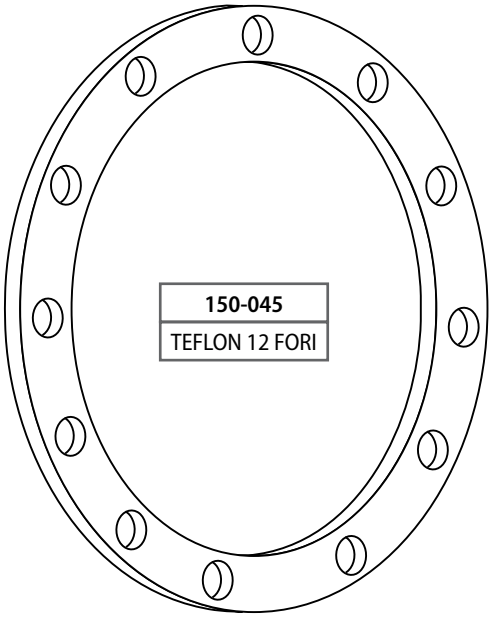

150-045
TEFLON 12 FORI

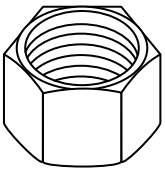

400-115
3/8 CONICO

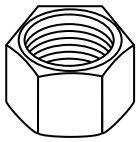

400-110
1/2 CONICO

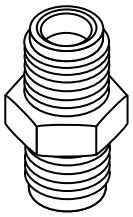

400-112
3/8 SEDE CONICA

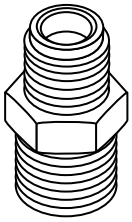

400-113
1/2 x 3/8

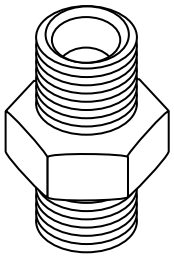

400-176
1/2 SEDE CONICA

721-284
Ø mm. 6

721-115
Ø mm. 8

721-116
Ø mm. 10

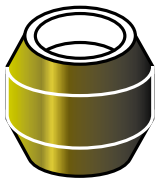

721-117
Ø mm. 12

450-278
1/4 Ø mm. 6

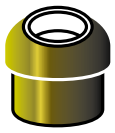

450-279
3/8 Ø mm. 8

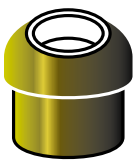

450-280
3/8 Ø mm. 10

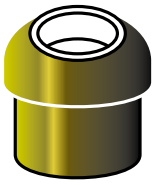

450-112
1/2 Ø mm. 12

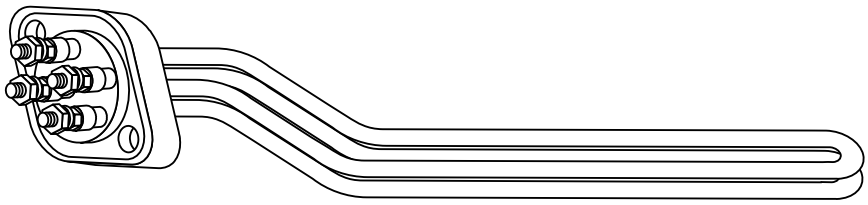

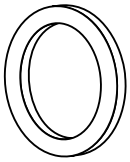

150-146
TEFLON

TIPO E-61 E-64 E-66 P4 P6 NO-STOP	
650-291	**2 GRUPPI** W. 2.600 V. 230/380 370mm
650-292	**3 GRUPPI** W. 3.700 V. 230/380 490mm

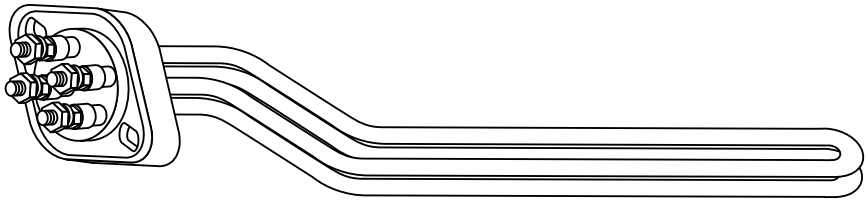

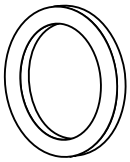

150-146
TEFLON

TIPO EXPRESS - SPECIAL - TRONIC STAR - E91 - DUE	
650-499	**2 GRUPPI** W. 2.600 V. 230/380 370mm

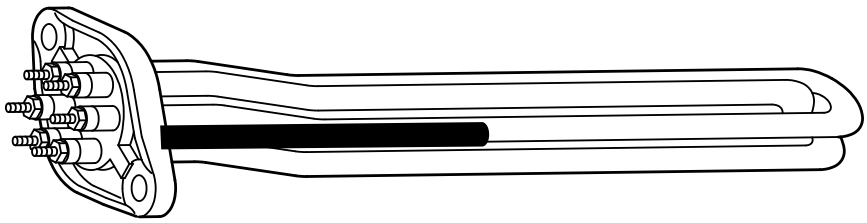

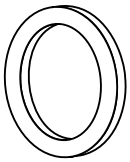

150-146
TEFLON

TIPO E97 E98	
650-588	**1 GRUPPO** W. 2.500 V. 220/380 300mm
650-589	**2 GRUPPI** W. 3.500 V. 220/380 390mm
650-590	**3 GRUPPI** W. 3.700 V. 220/380 580mm
650-591	**3-4 GRUPPI** W. 5.000 V. 220/380 580mm

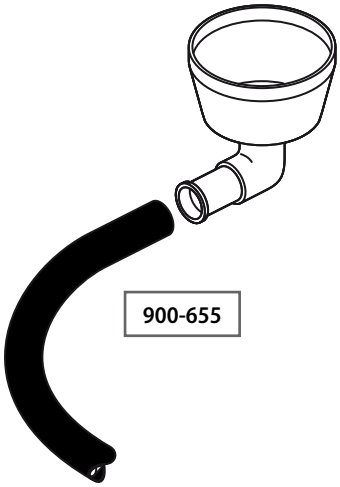

900-655

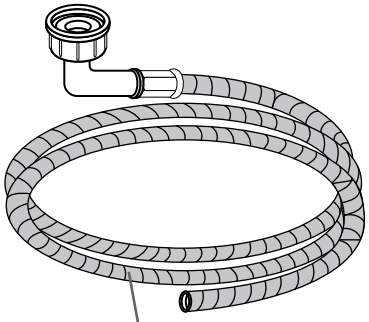

708-283	SCARICO 3/4 150 cm

721-007
Ø mm 15 - 25

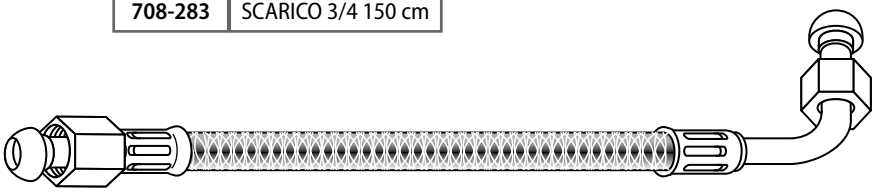

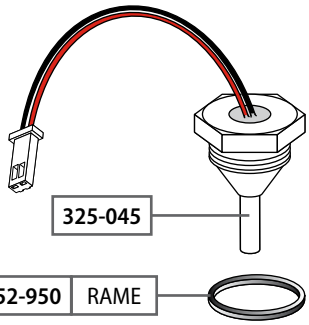

325-045

152-950	RAME

TUBI CON CURVA 3/8 x 3/8			
706-054	50 cm	706-056	150 cm
706-055	100 cm	706-002	200 cm

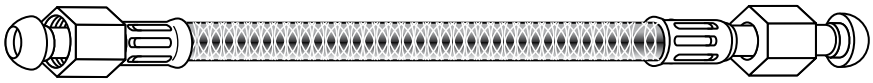

TUBI DIRITTI 3/8 x 3/8			
706-051	30 cm	706-053	100 cm
706-052	50 cm	706-277	150 cm
706-246	80 cm	706-144	200 cm

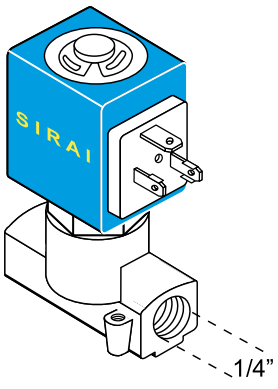

550-159	230V / 50-60

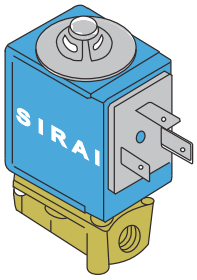

550-247	230V / 50-60
1/8 x 1/8	

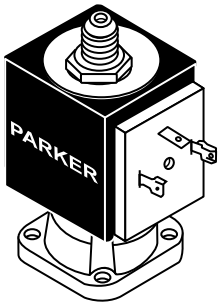

500-159	230V / 50-60
500-300	24V D.C.

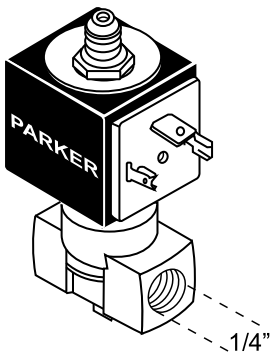

500-096	230V / 50-60
CAPPUCCINATORE 1/4 x 1/4	

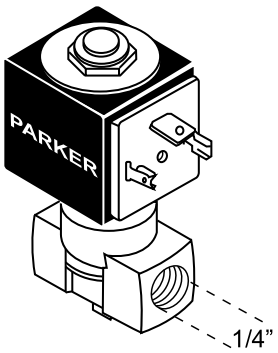

500-273	230V / 50-60
500-209	24V / 50-60

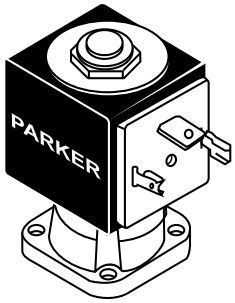

500-231	230V / 50-60
AUTOLIVELLO	

FIORENZATO

MARE REA

FIORENZATO

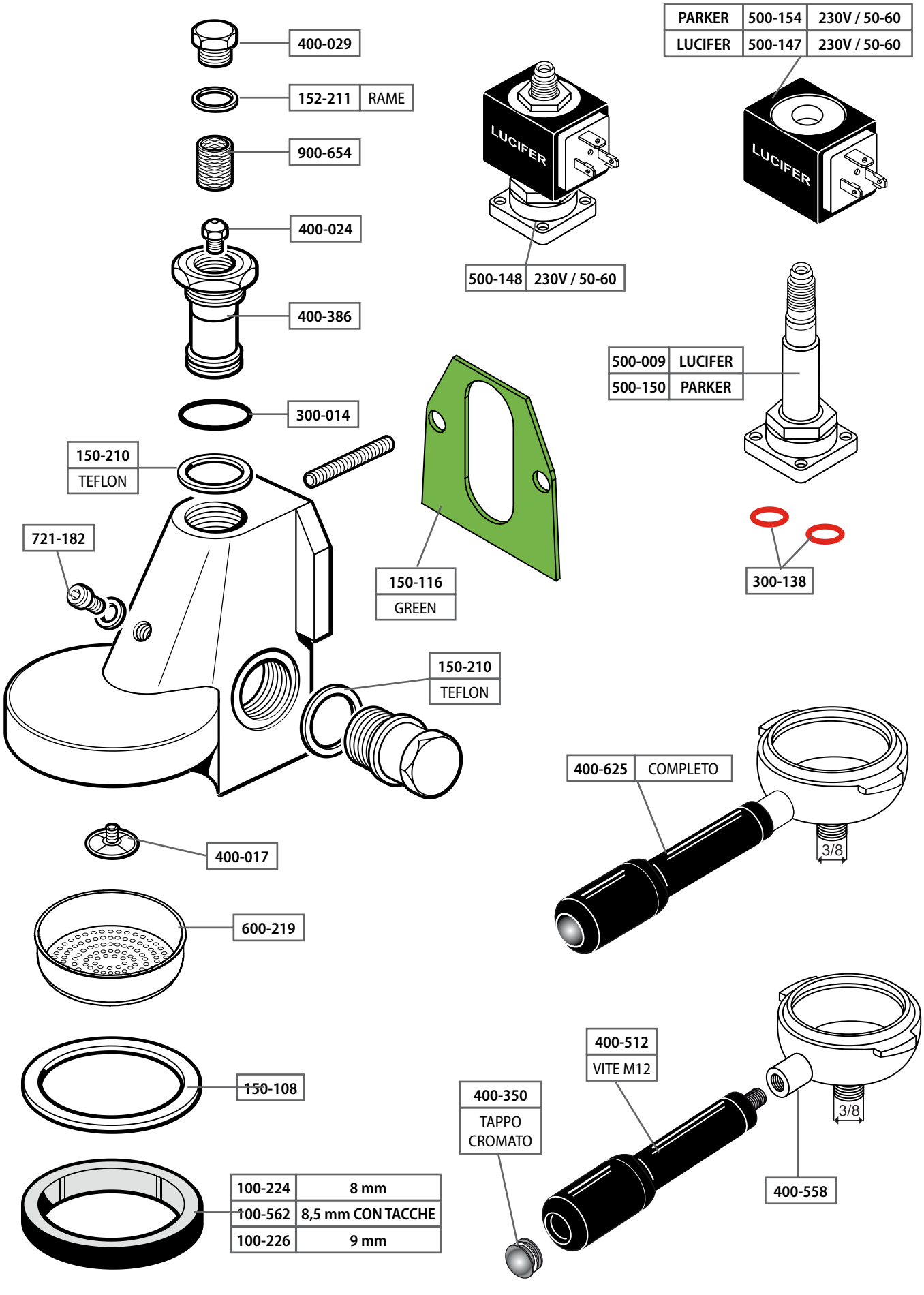
400-029
152-211 RAME
900-654
400-024
400-386
300-014
150-210 TEFLON
721-182
150-116 GREEN
150-210 TEFLON
400-017
600-219
150-108
100-224 8 mm
100-562 8,5 mm CON TACCHE
100-226 9 mm
PARKER 500-154 230V / 50-60
LUCIFER 500-147 230V / 50-60
LUCIFER
LUCIFER
500-148 230V / 50-60
500-009 LUCIFER
500-150 PARKER
300-138
400-625 COMPLETO
3/8
400-512 VITE M12
400-350 TAPPO CROMATO
3/8
400-558

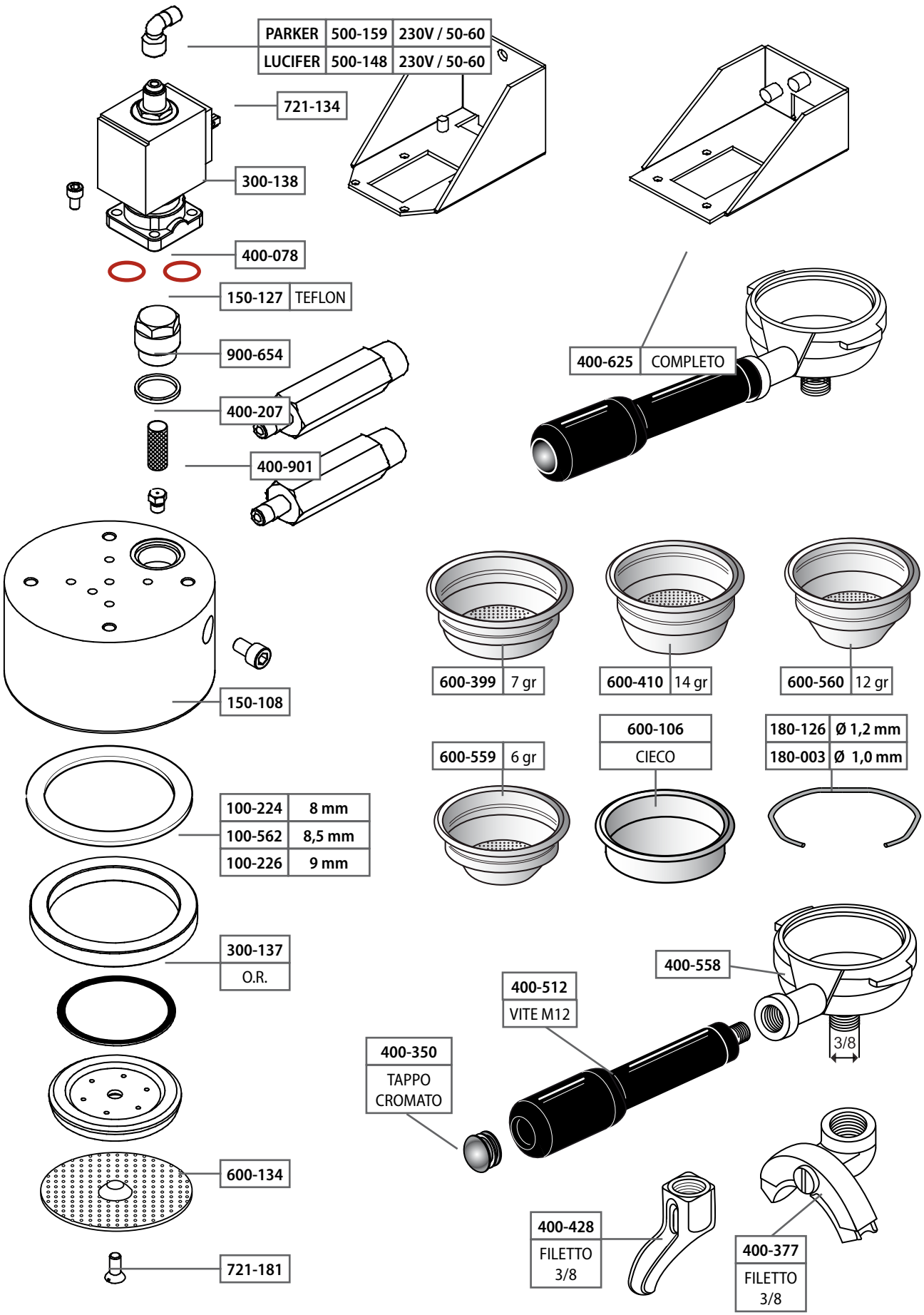
PARKER 500-159 230V / 50-60
LUCIFER 500-148 230V / 50-60
721-134
300-138
400-078
150-127 TEFLON
900-654
400-207
400-901
400-625 COMPLETO
150-108
600-399 7 gr
600-410 14 gr
600-560 12 gr
600-559 6 gr
600-106 CIECO
180-126 Ø 1,2 mm
180-003 Ø 1,0 mm
100-224 8 mm
100-562 8,5 mm
100-226 9 mm
300-137 O.R.
400-558
400-512 VITE M12
3/8
400-350 TAPPO CROMATO
600-134
400-428 FILETTO 3/8
400-377 FILETTO 3/8
721-181

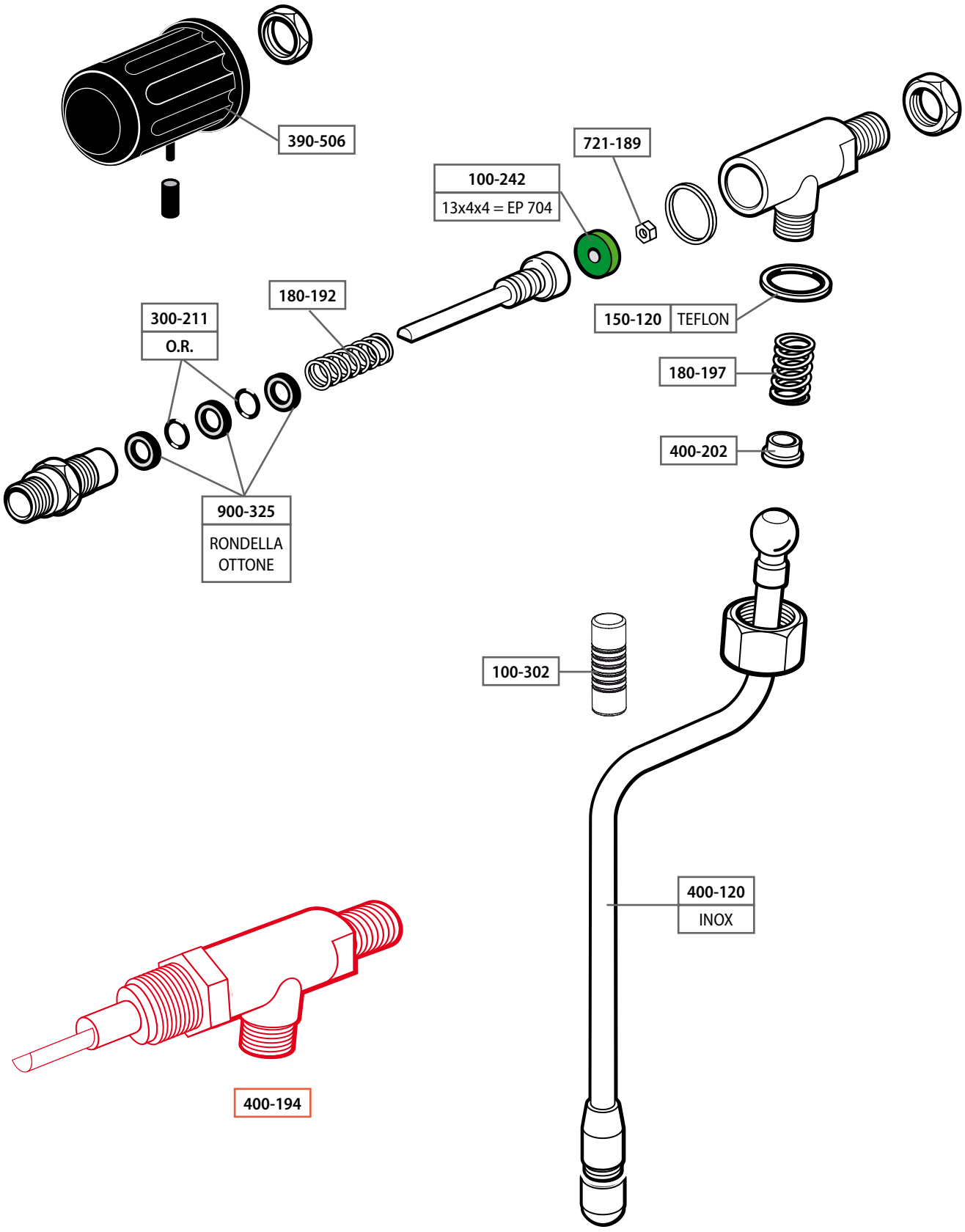
390-506
721-189
100-242
13x4x4 = EP 704
180-192
300-211
O.R.
150-120
TEFLON
180-197
400-202
900-325
RONDELLA
OTTONE
100-302
400-120
INOX
400-194

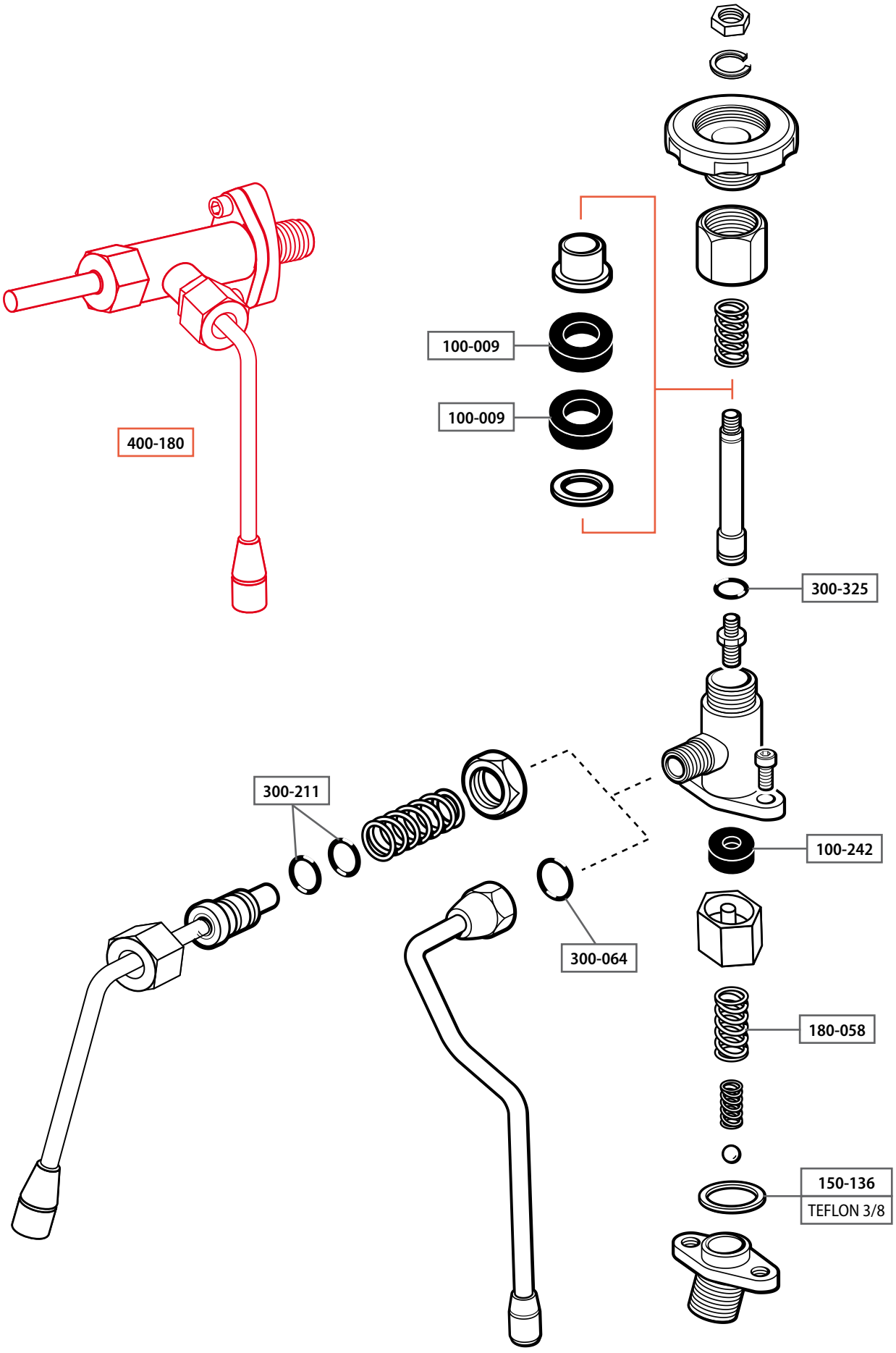
400-180
100-009
100-009
300-325
300-211
100-242
300-064
180-058
150-136
TEFLON 3/8

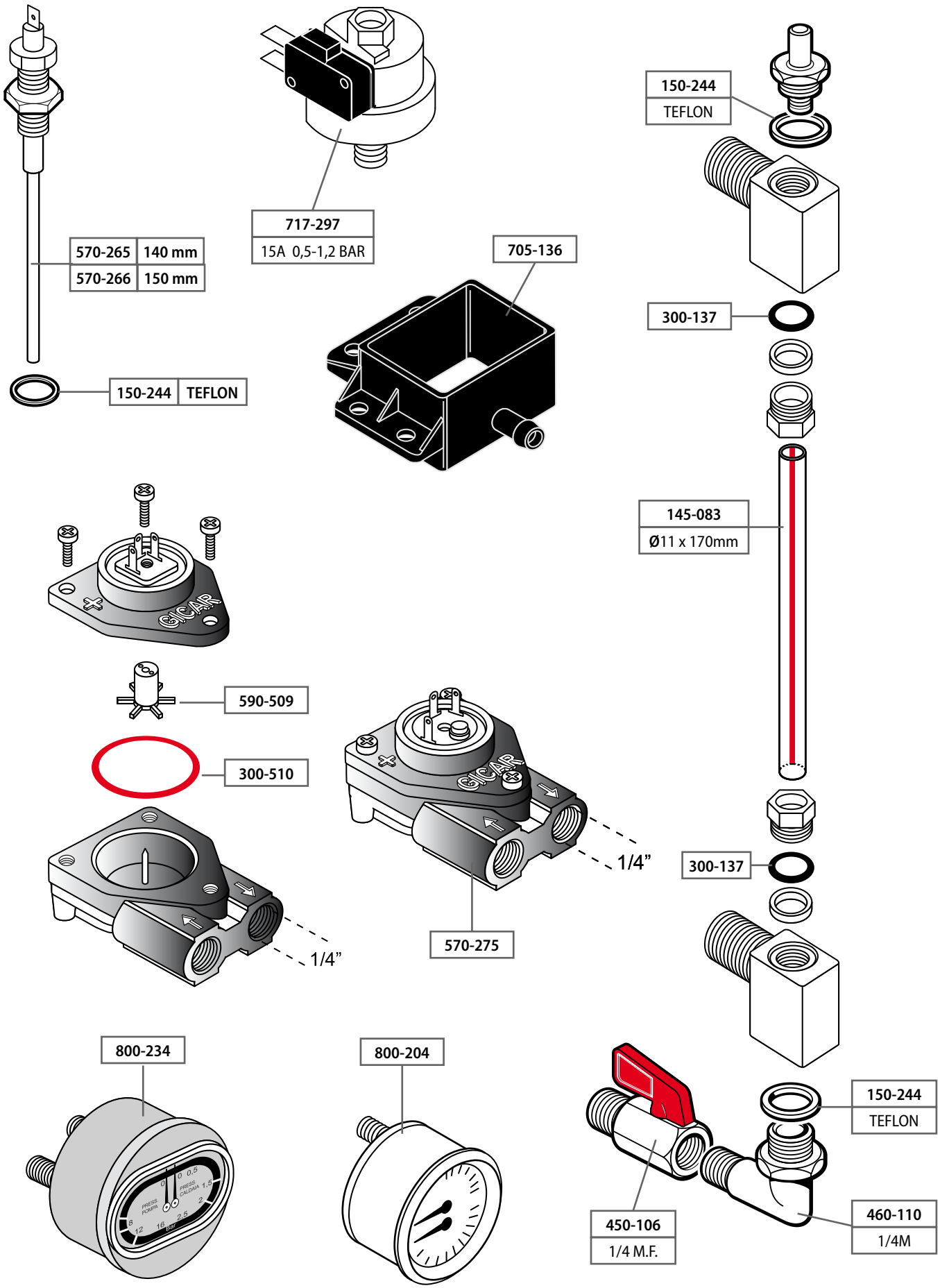
570-265 140 mm
570-266 150 mm
150-244 TEFLON
717-297
15A 0,5-1,2 BAR
705-136
150-244
TEFLON
300-137
145-083
Ø11 x 170mm
590-509
300-510
1/4"
570-275
300-137
800-234
800-204
150-244
TEFLON
450-106
1/4 M.F.
460-110
1/4M

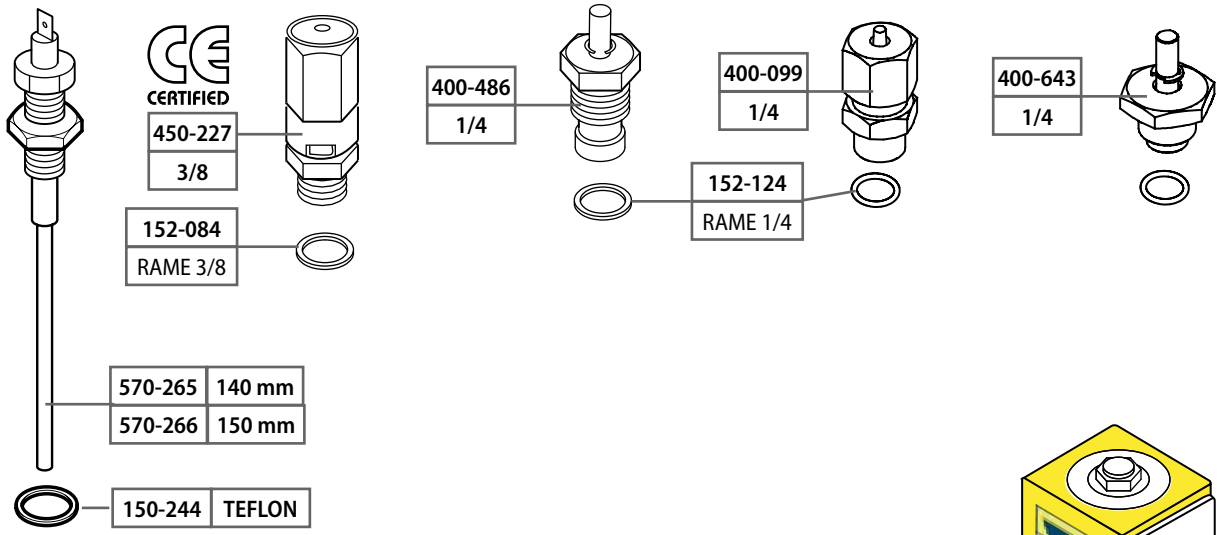

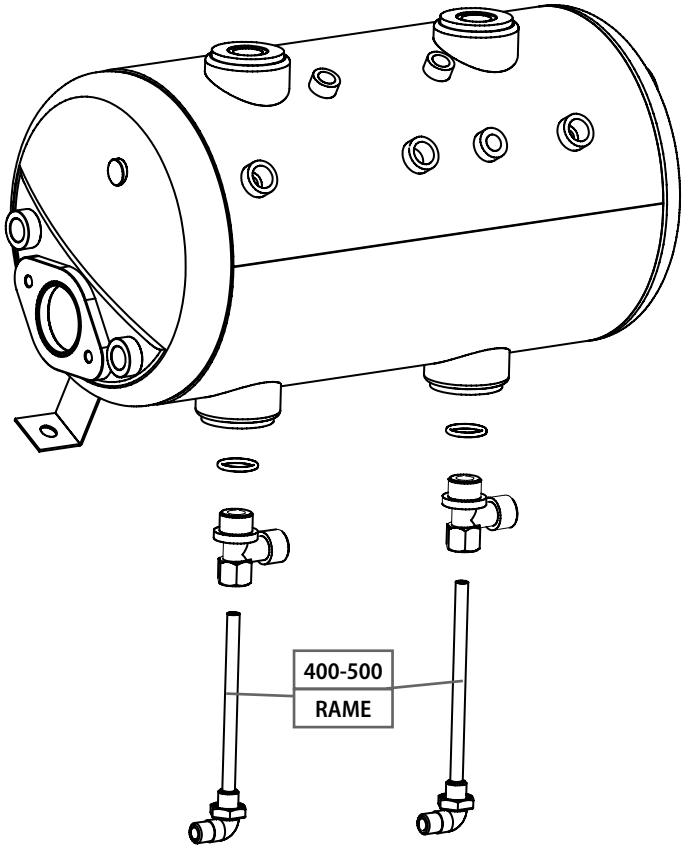

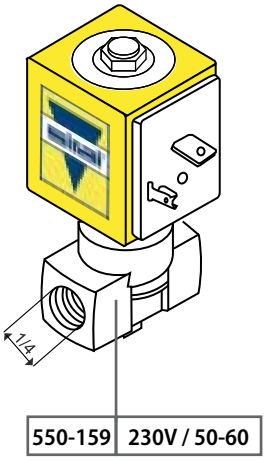

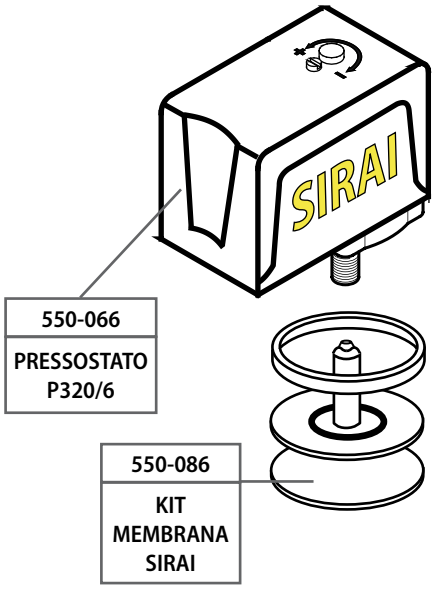

ACADEMIA	
650-589	**2 GRUPPI** 3500W 230V
650-590	**3 GRUPPI** 3700W 230V

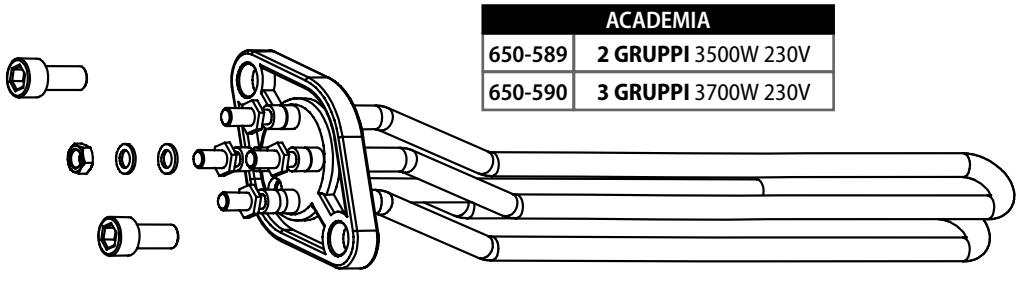

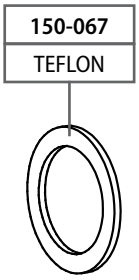

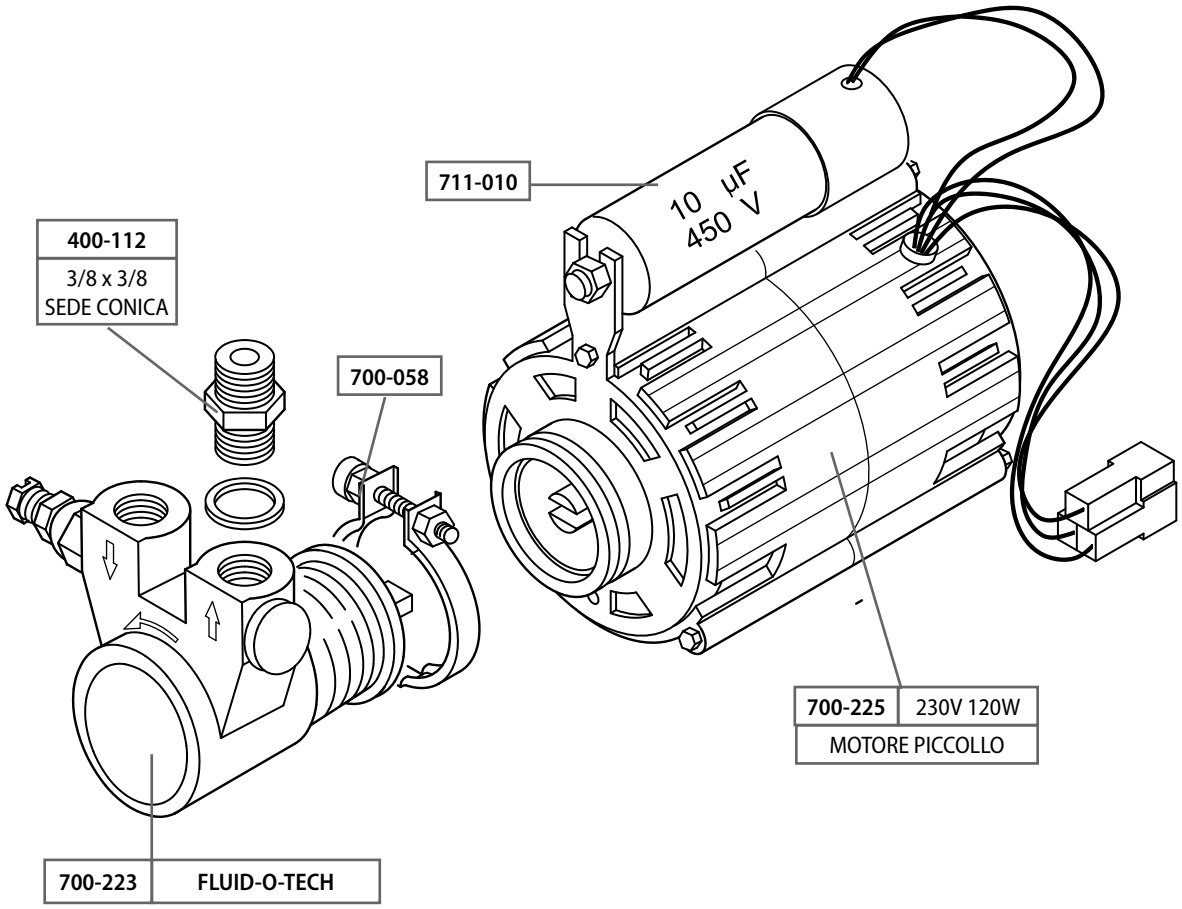
711-010
10 µF
450 V
400-112
3/8 x 3/8
SEDE CONICA
700-058
700-225
230V 120W
MOTORE PICCOLLO
700-223
FLUID-O-TECH

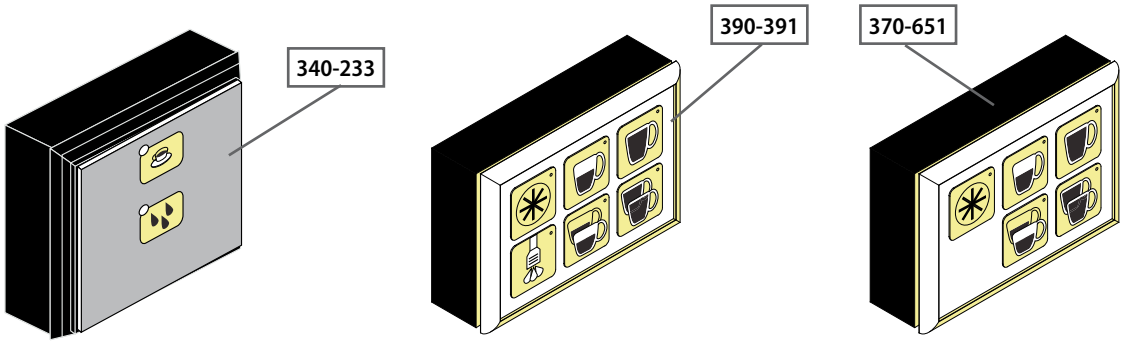
340-233
390-391
370-651

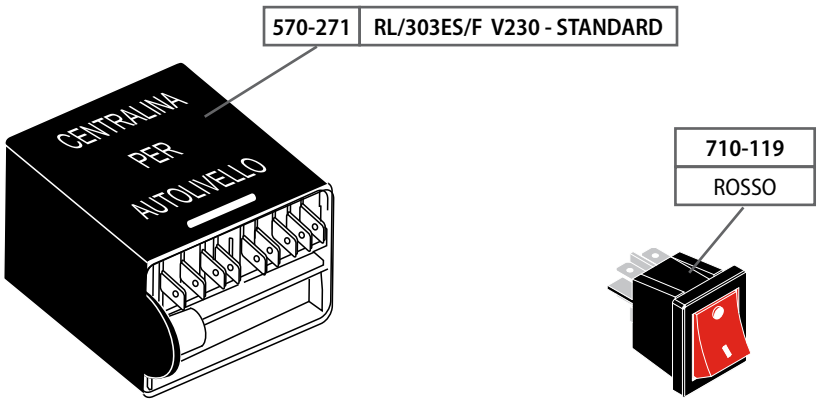
570-271
RL/303ES/F V230 - STANDARD
CENTRALINA
PER
AUTOLIVELLO
710-119
ROSSO
710-078
MICROSWITCH
C4AZN

GAGGIA

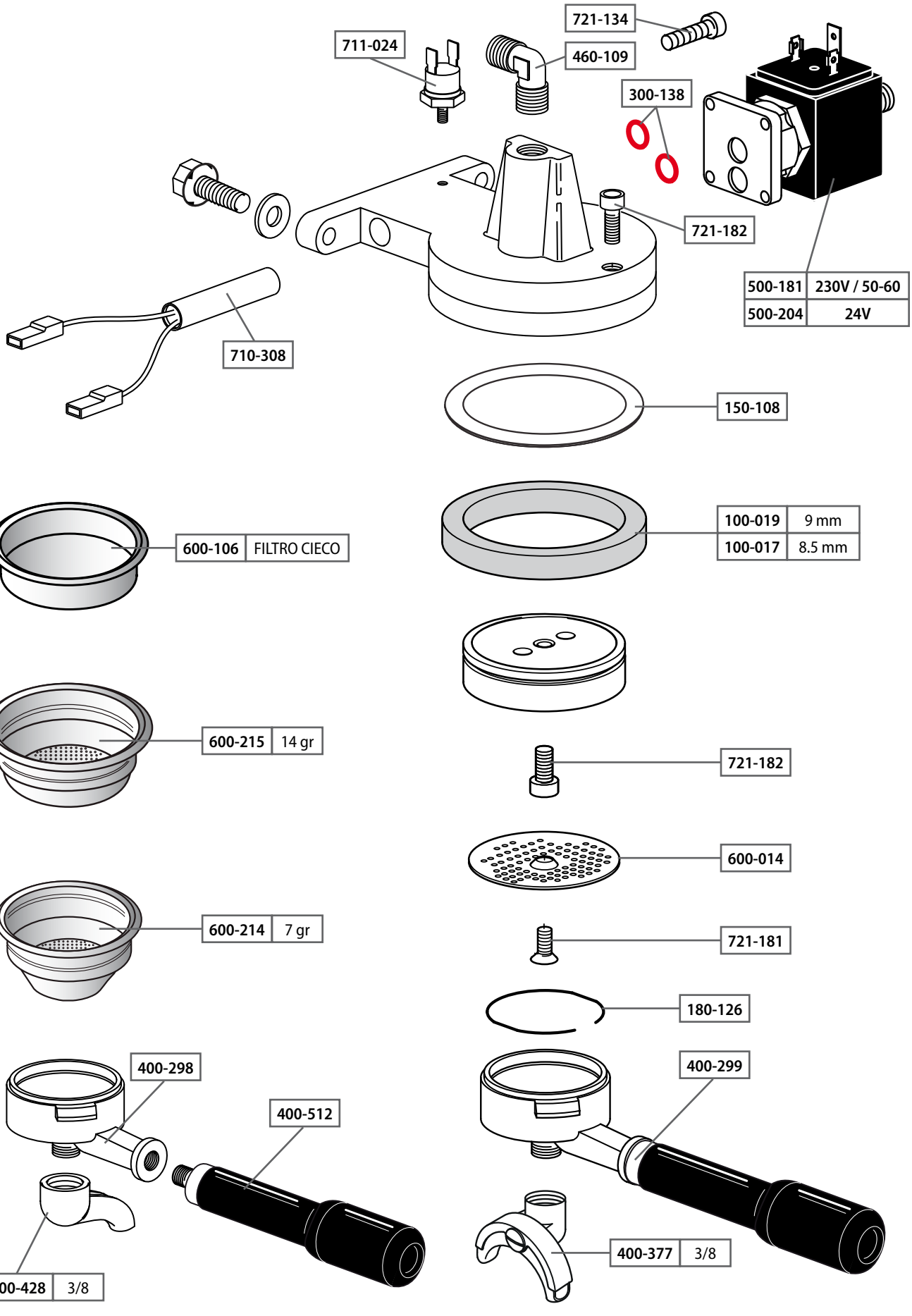
721-134
711-024
460-109
300-138
721-182
500-181 230V / 50-60
500-204 24V
710-308
150-108
600-106 FILTRO CIECO
100-019 9 mm
100-017 8.5 mm
600-215 14 gr
721-182
600-014
600-214 7 gr
721-181
180-126
400-298
400-512
400-299
400-428 3/8
400-377 3/8

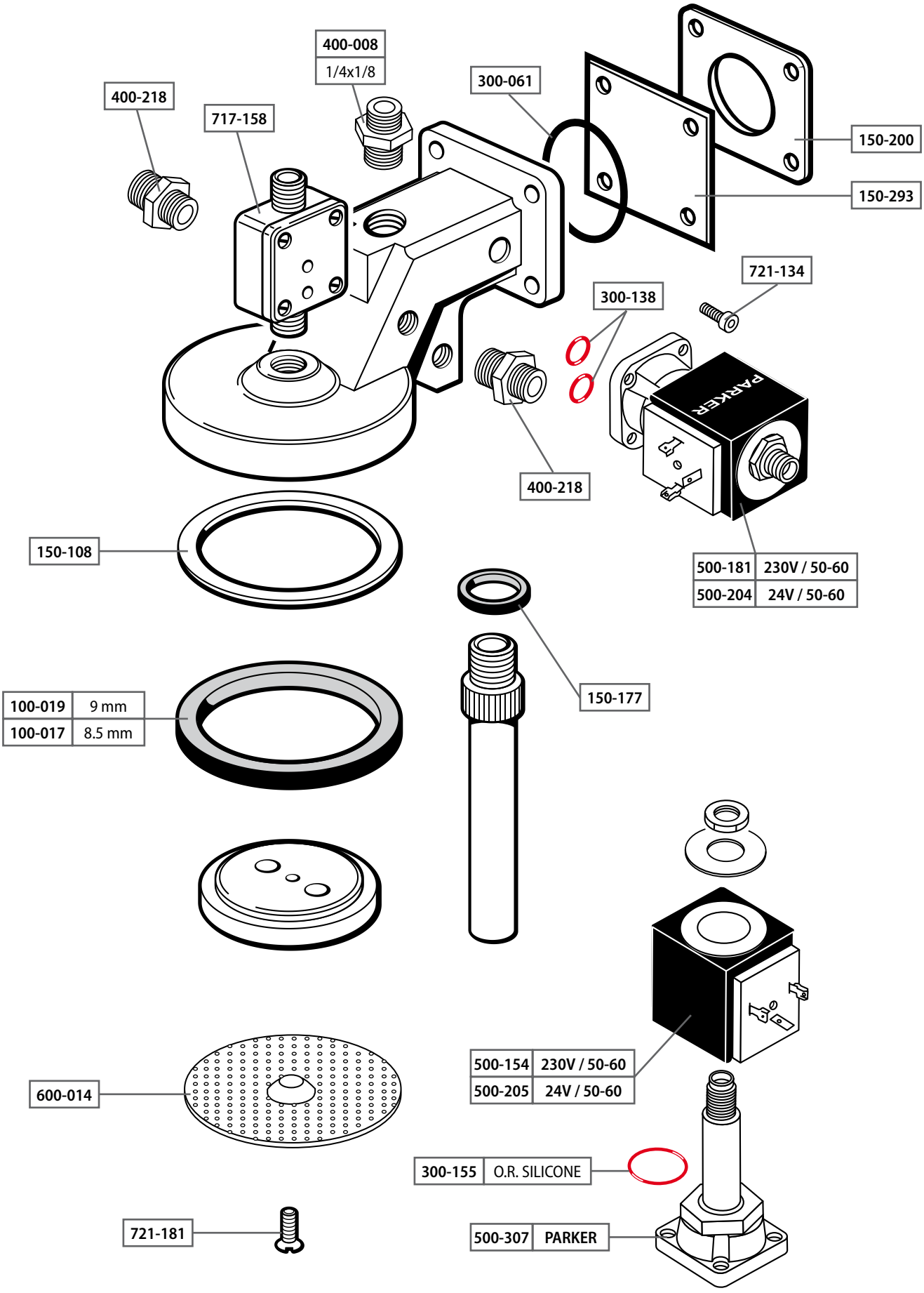
400-008
1/4x1/8
300-061
400-218
717-158
150-200
150-293
721-134
300-138
PARKER
400-218
150-108
500-181 230V / 50-60
500-204 24V / 50-60
150-177
100-019 9 mm
100-017 8.5 mm
500-154 230V / 50-60
500-205 24V / 50-60
600-014
300-155 O.R. SILICONE
721-181
500-307 PARKER

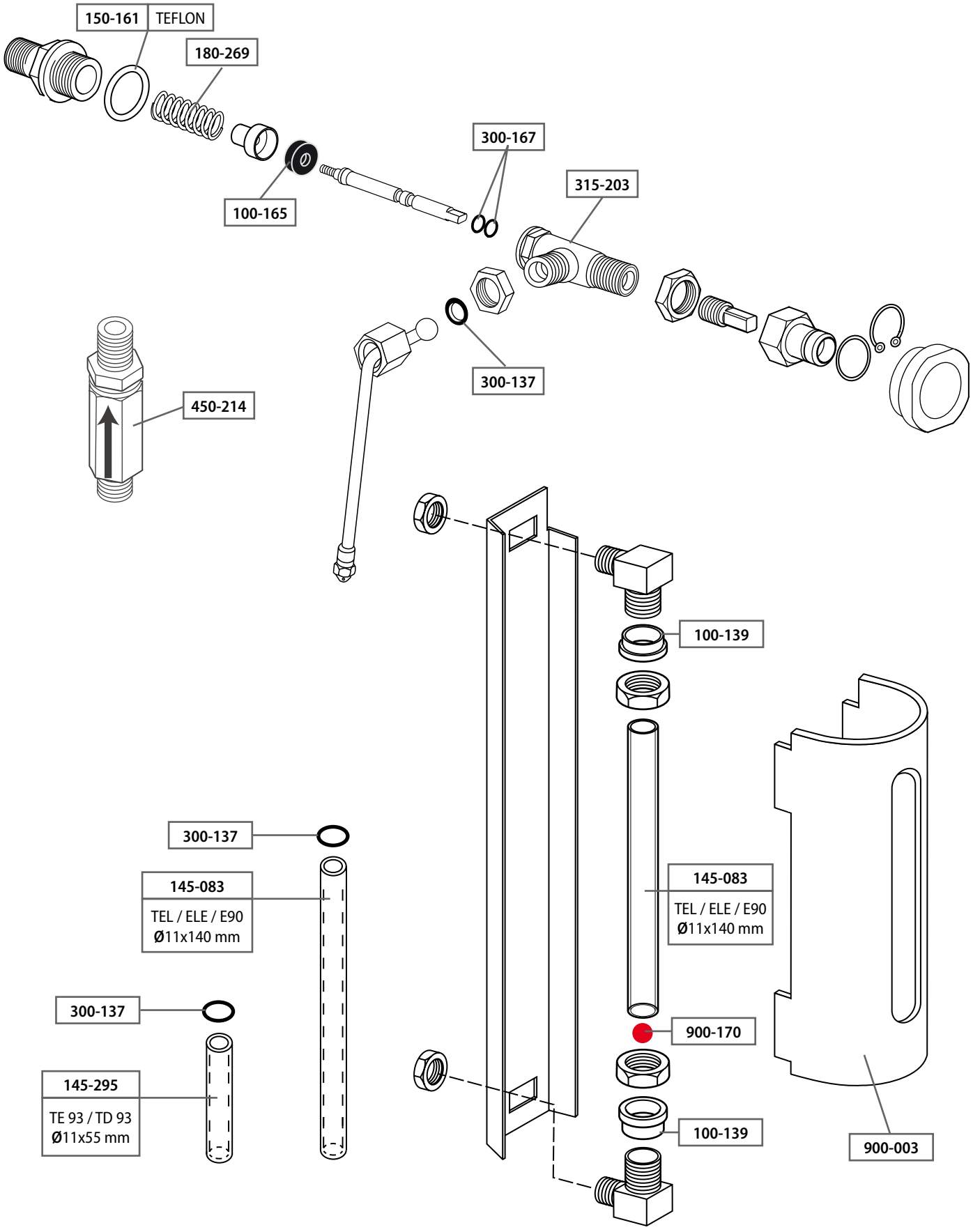
150-161
TEFLON
180-269
100-165
300-167
315-203
300-137
450-214
100-139
145-083
TEL / ELE / E90
Ø11x140 mm
900-170
900-003
300-137
145-083
TEL / ELE / E90
Ø11x140 mm
300-137
145-295
TE 93 / TD 93
Ø11x55 mm
100-139

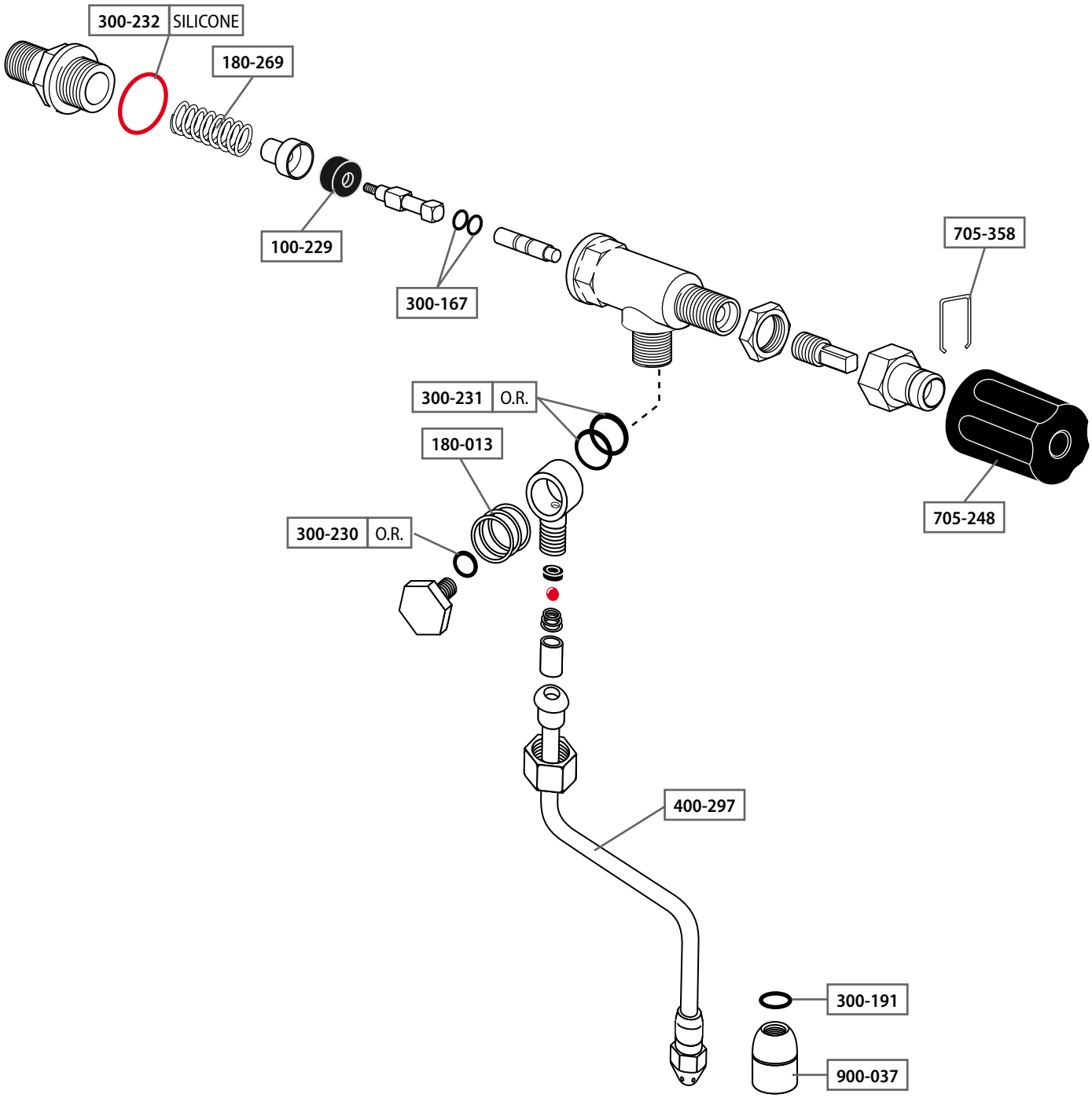
300-232 SILICONE
180-269
100-229
300-167
705-358
300-231 O.R.
180-013
300-230 O.R.
705-248
400-297
300-191
900-037

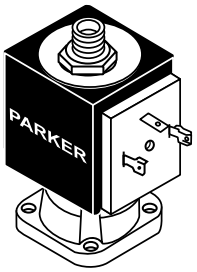

500-181	230V / 50-60
500-204	24V / 50-60

500-142	CONNETTORE GRANDE

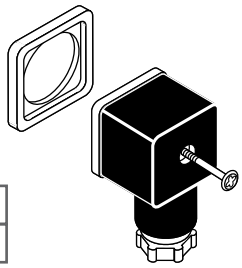

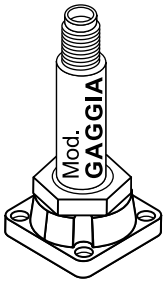

500-307	GAGGIA

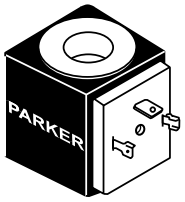

500-154	230V / 50-60
500-205	24V / 50-60

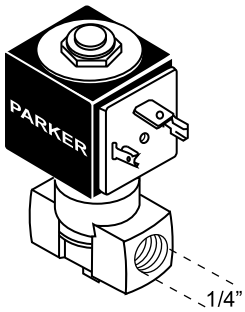

500-273	230V / 50-60
500-209	24V / 50-60

719-224	3 POSIZIONI 16 A

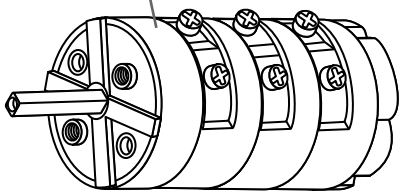

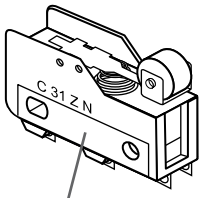

719-095	TIPO TDS

710-042	TIPO E 90

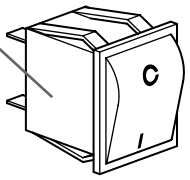

719-309	4 POSIZIONI 25 A

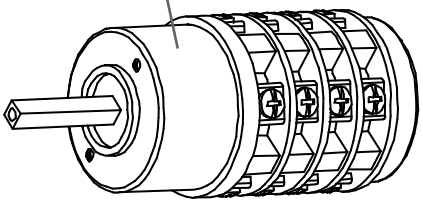

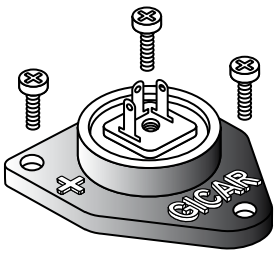

590-509	

300-510	

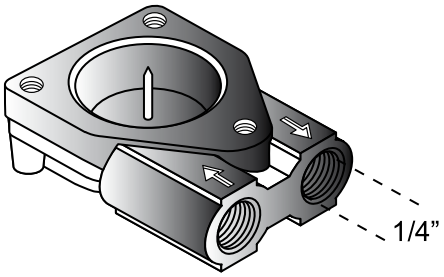

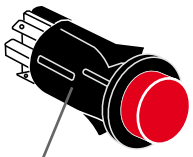

710-213	INTERRUTTORE

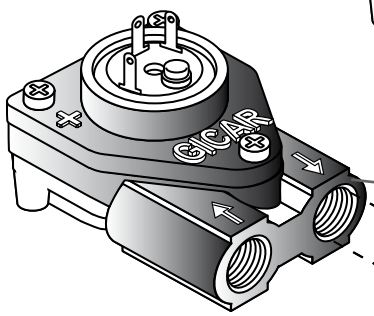

570-275	

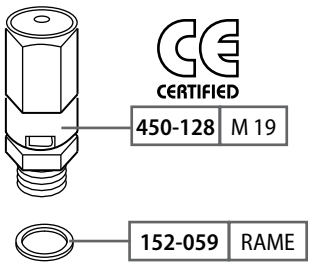

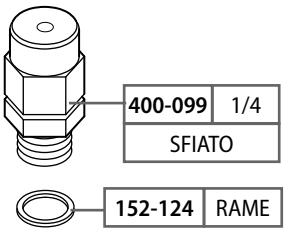

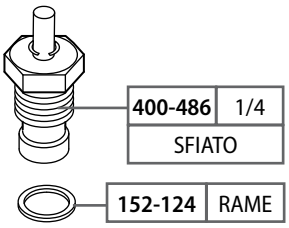

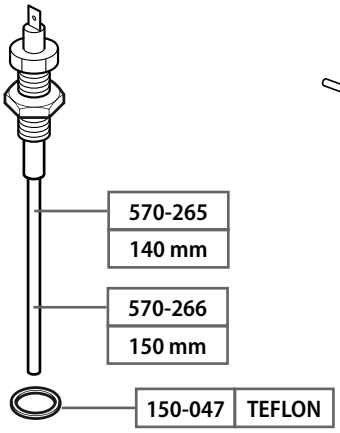

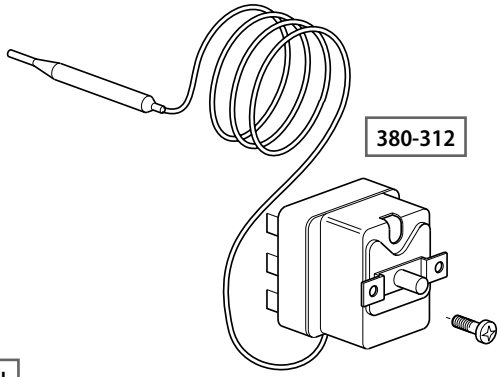

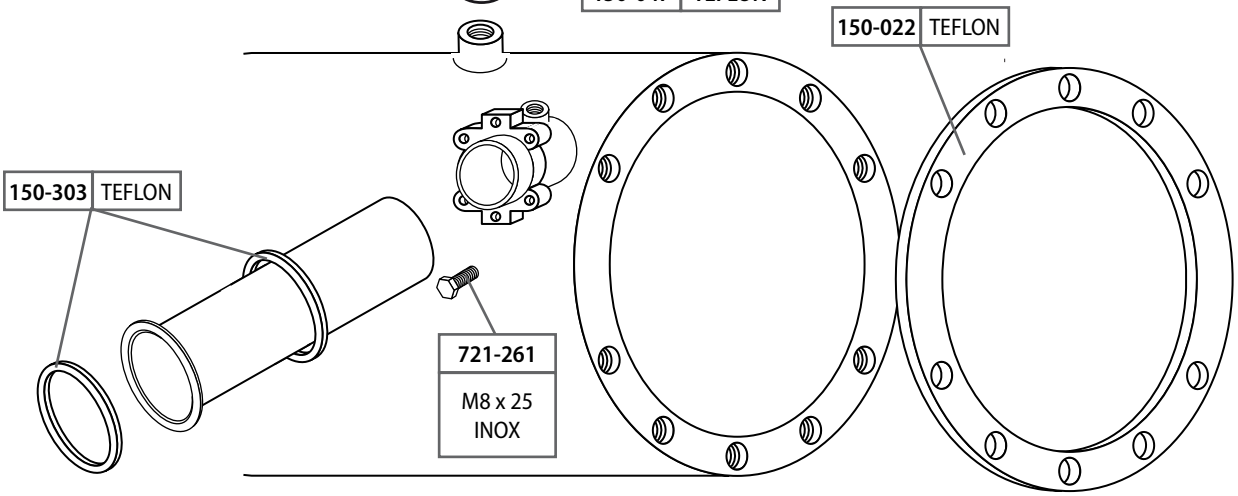

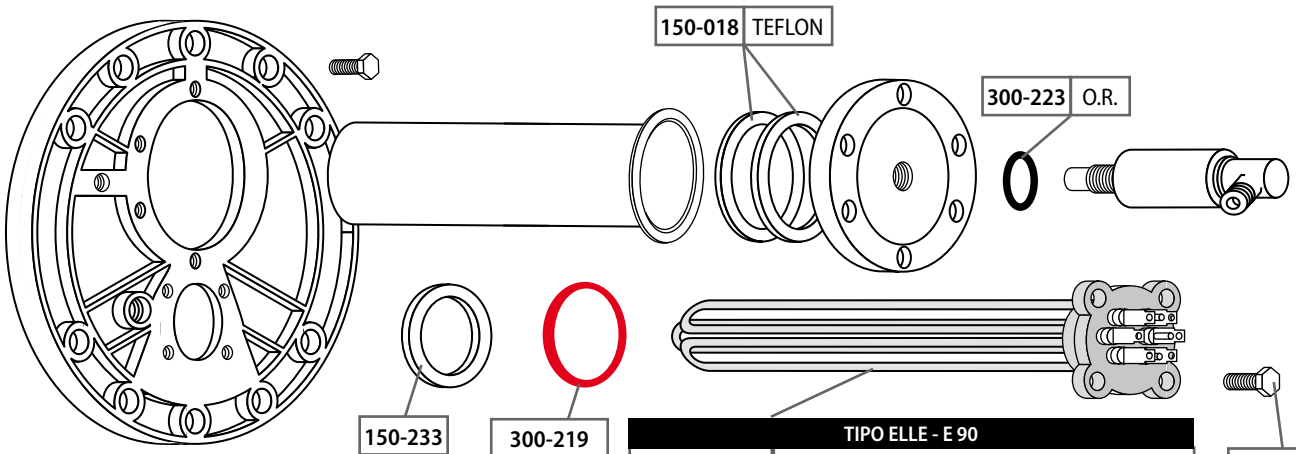

TIPO ELLE - E 90	
650-237	**1 GRUPPO** W. 2.000 V. 220/380
650-216	**2 GRUPPI** W. 4.000 V. 220/380
650-217	**3 GRUPPI** W. 5.000 V. 220/380

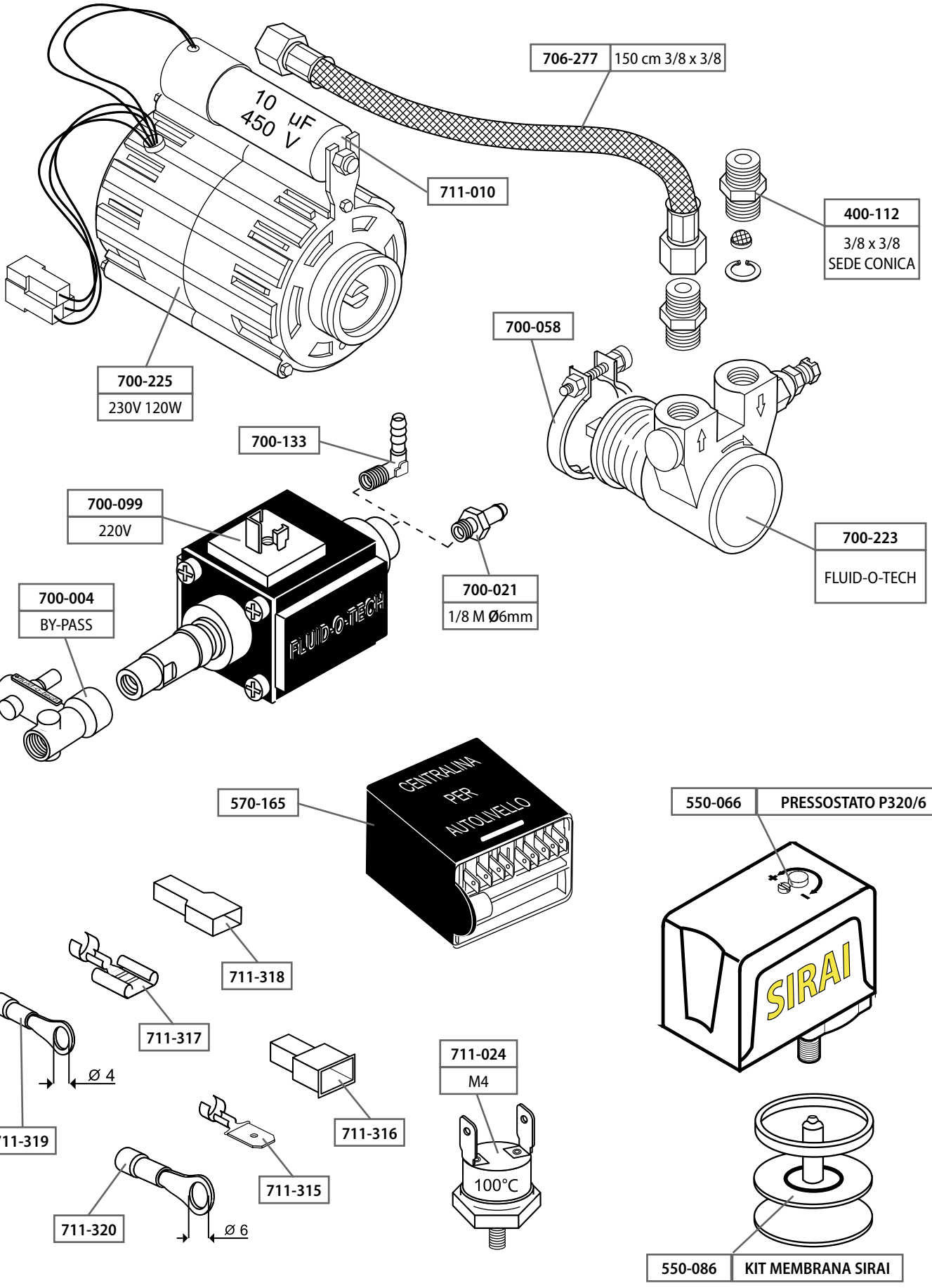
10 µF
450 V
706-277
150 cm 3/8 x 3/8
711-010
400-112
3/8 x 3/8
SEDE CONICA
700-225
230V 120W
700-058
700-133
700-099
220V
FLUID-O-TECH
700-021
1/8 M Ø6mm
700-223
FLUID-O-TECH
700-004
BY-PASS
570-165
CENTRALINA
PER
AUTOLIVELLO
550-066
PRESSOSTATO P320/6
SIRAI
711-318
711-317
Ø 4
711-319
711-316
711-024
M4
100°C
711-315
711-320
Ø 6
550-086
KIT MEMBRANA SIRAI

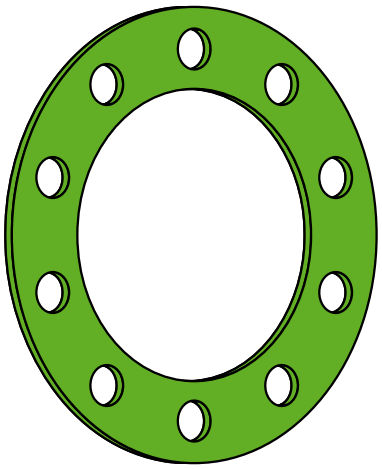

150-021	GREEN
CALDAIA TEL / ELE	

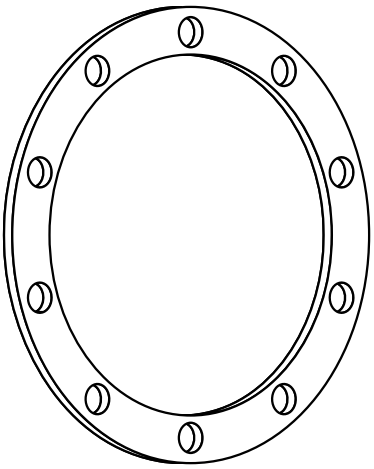

150-022	TEFLON
CALDAIA TEL / ELE	

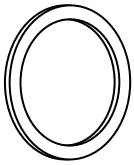

150-233
TEFLON RESISTENZA ELE

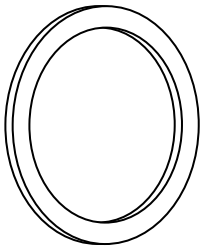

150-018
TEFLON SCAMBIATORE

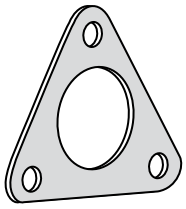

150-028
TEFLON RESISTENZA TEL / ELE

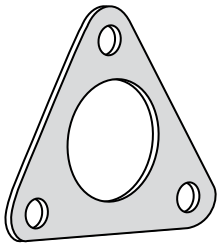

150-030
TEFLON RESISTENZA T. A.

150-305
TEFLON

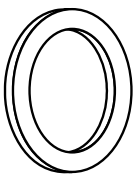

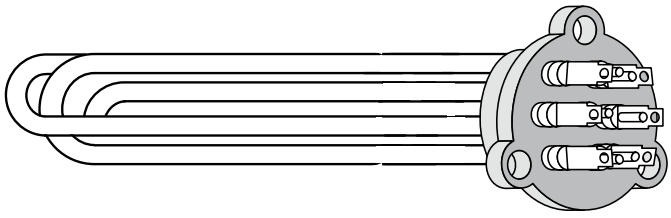

TIPO TE-TD XD	
650-300	**TE-TD 2 GRUPPO** W. 2.500 V. 220/380 215mm
650-301	**XD 2 GRUPPI** W. 4.000 V. 220/380 310mm
650-302	**XD 3 GRUPPI** W. 5.000 V. 220/380 400mm

800-065
CALDAIA 1/4

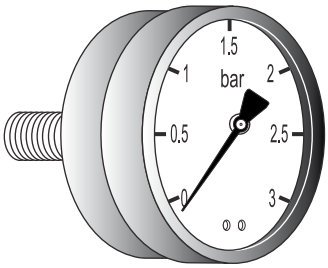

800-066
POMPA 1/4

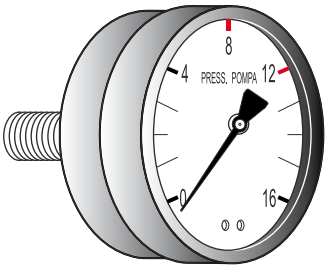

800-078
CALDAIA

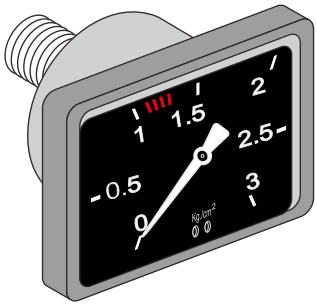

800-079
POMPA

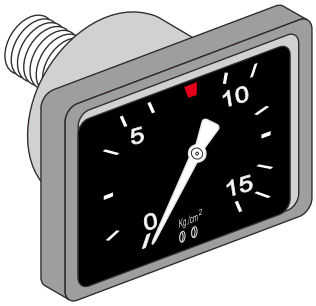

800-198
ELE 1A SERIE
CALDAIA

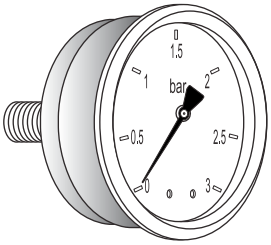

800-199
ELE 1A SERIE
POMPA

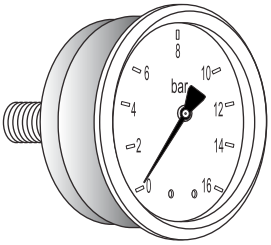

800-220
ELE - E90
CALDAIA

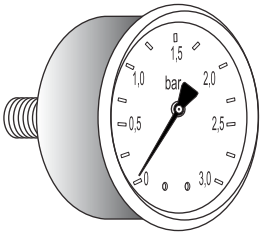

800-221
ELE - E90
POMPA

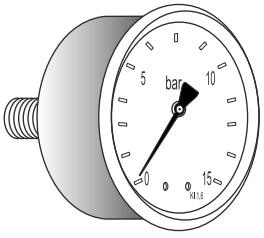

800-296
Ø 39
CALDAIA

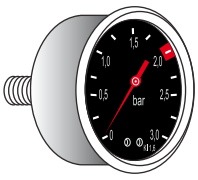

800-297
Ø 39
POMPA

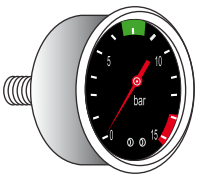

GRIMAC

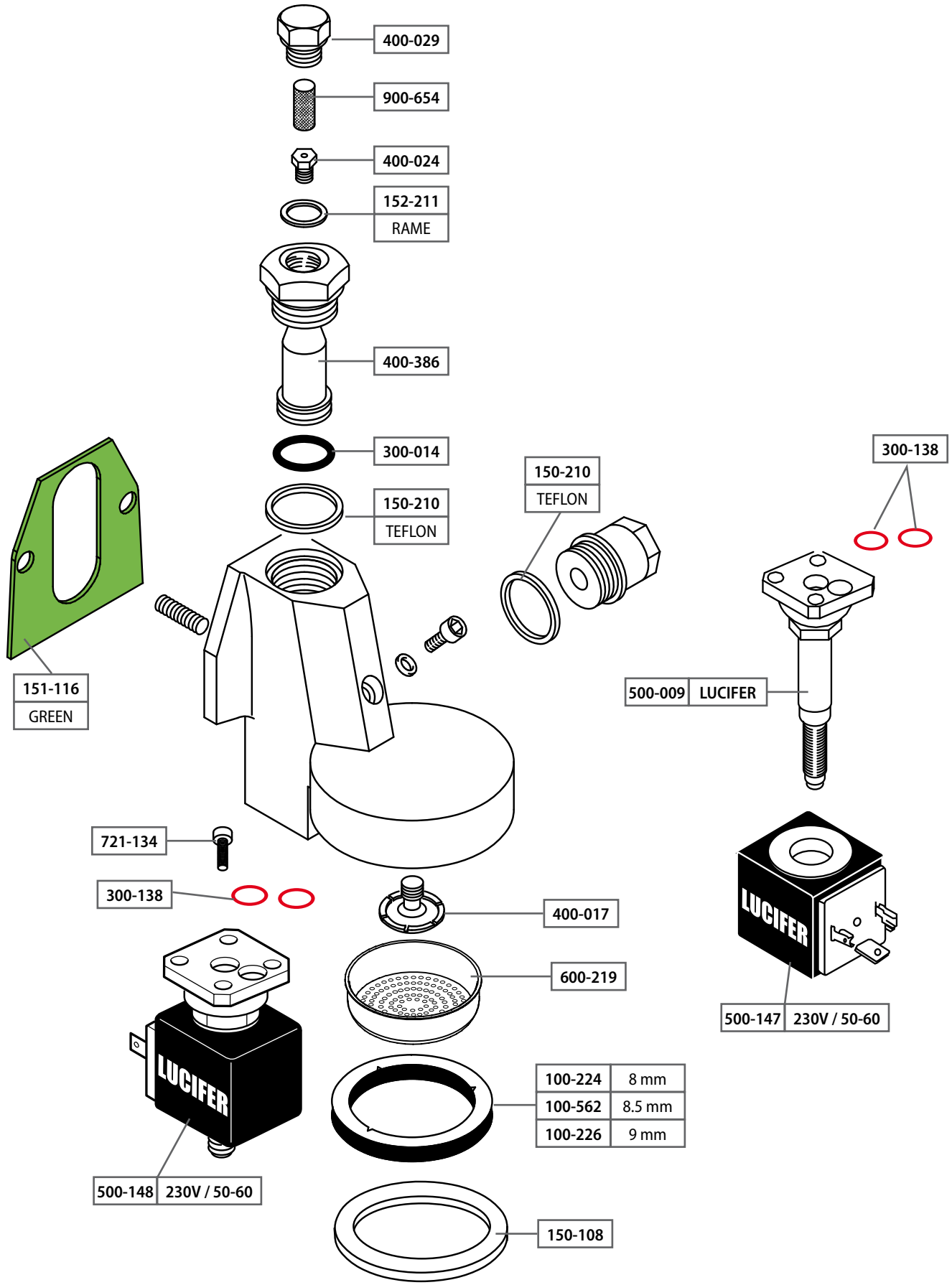
400-029
900-654
400-024
152-211
RAME
400-386
300-014
150-210
TEFLON
151-116
GREEN
150-210
TEFLON
300-138
500-009
LUCIFER
721-134
300-138
400-017
600-219
LUCIFER
500-147
230V / 50-60
LUCIFER
500-148
230V / 50-60
100-224
8 mm
100-562
8.5 mm
100-226
9 mm
150-108

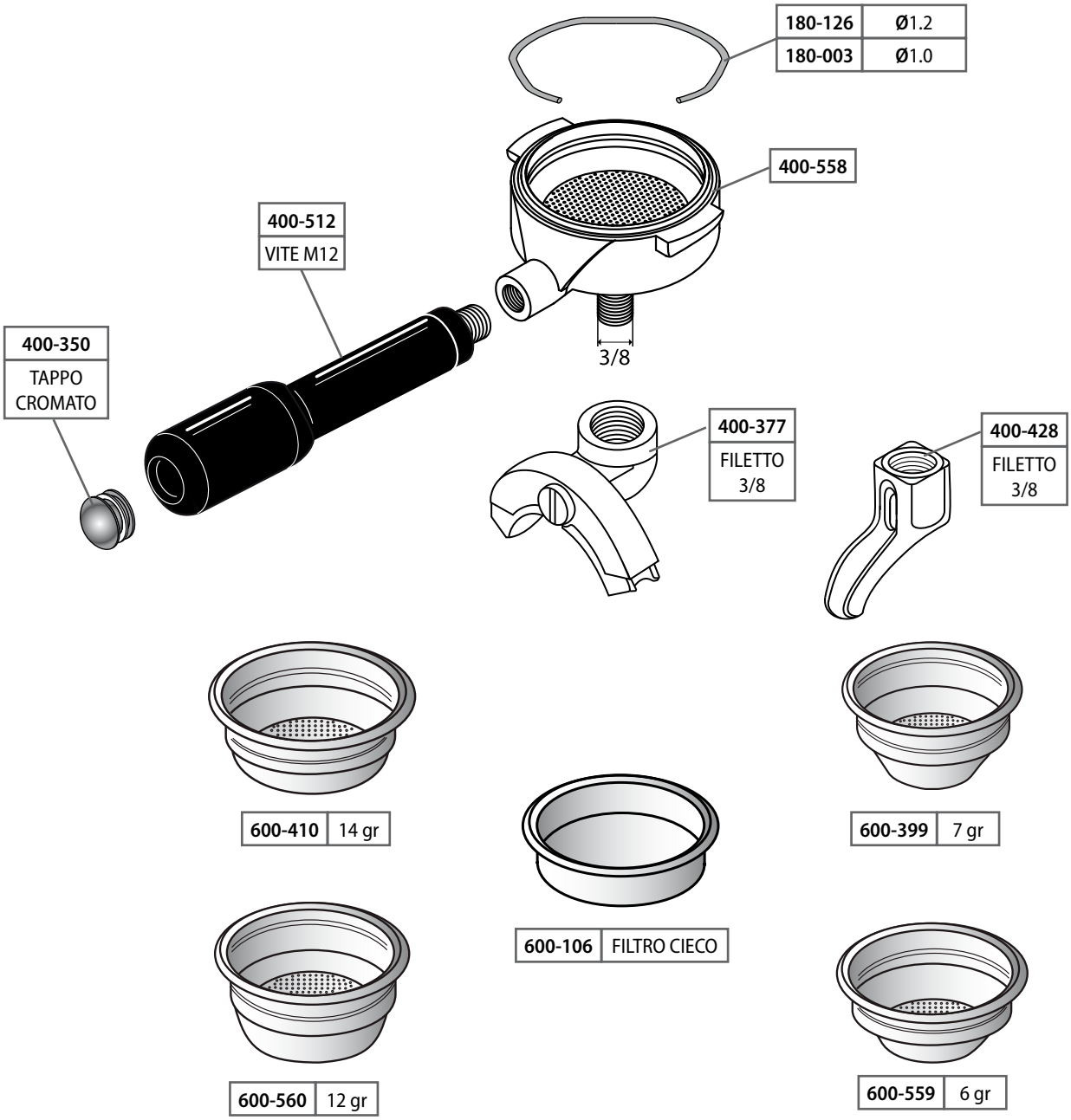
180-126 Ø1.2
180-003 Ø1.0
400-558
400-512
VITE M12
400-350
TAPPO
CROMATO
3/8
400-377
FILETTO
3/8
400-428
FILETTO
3/8
600-410 14 gr
600-106 FILTRO CIECO
600-399 7 gr
600-560 12 gr
600-559 6 gr
400-625 COMPLETO
3/8

ZOLA I - ZOLA II - ECLISSE - TEN - TWENTY

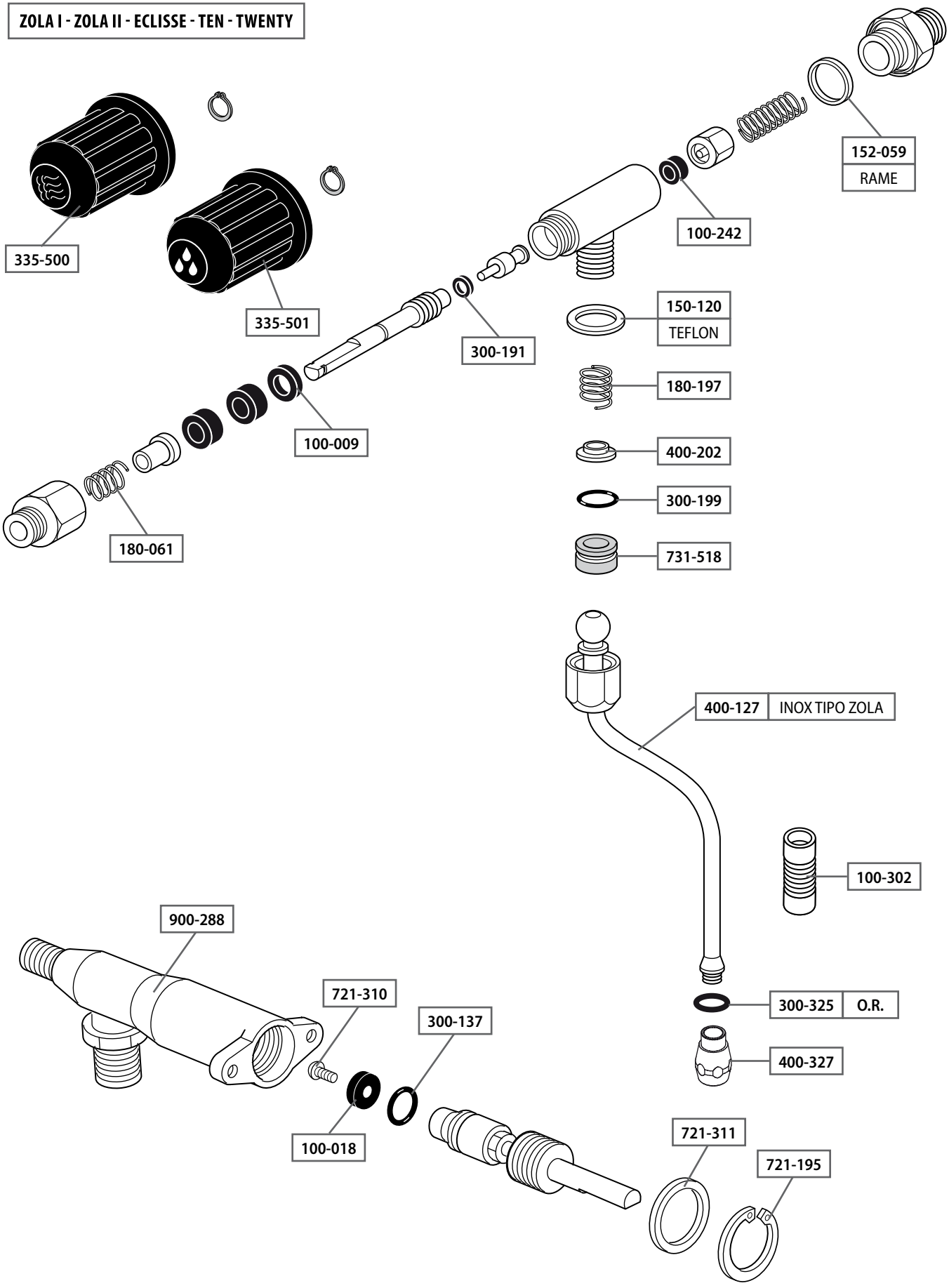

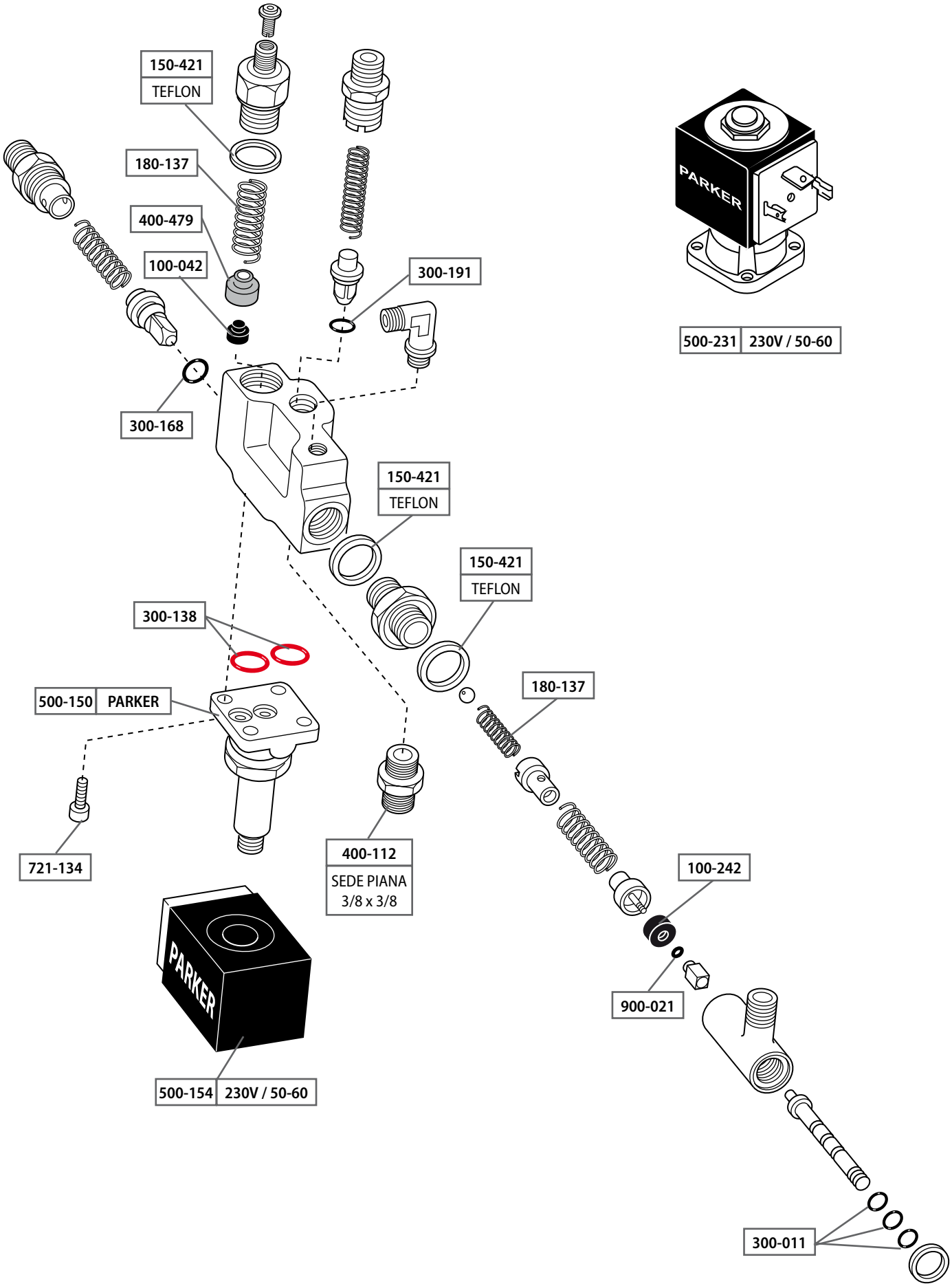
150-421
TEFLON
180-137
400-479
100-042
300-191
300-168
150-421
TEFLON
150-421
TEFLON
300-138
500-150
PARKER
721-134
400-112
SEDE PIANA
3/8 x 3/8
180-137
100-242
900-021
300-011
PARKER
500-154
230V / 50-60
PARKER
500-231
230V / 50-60

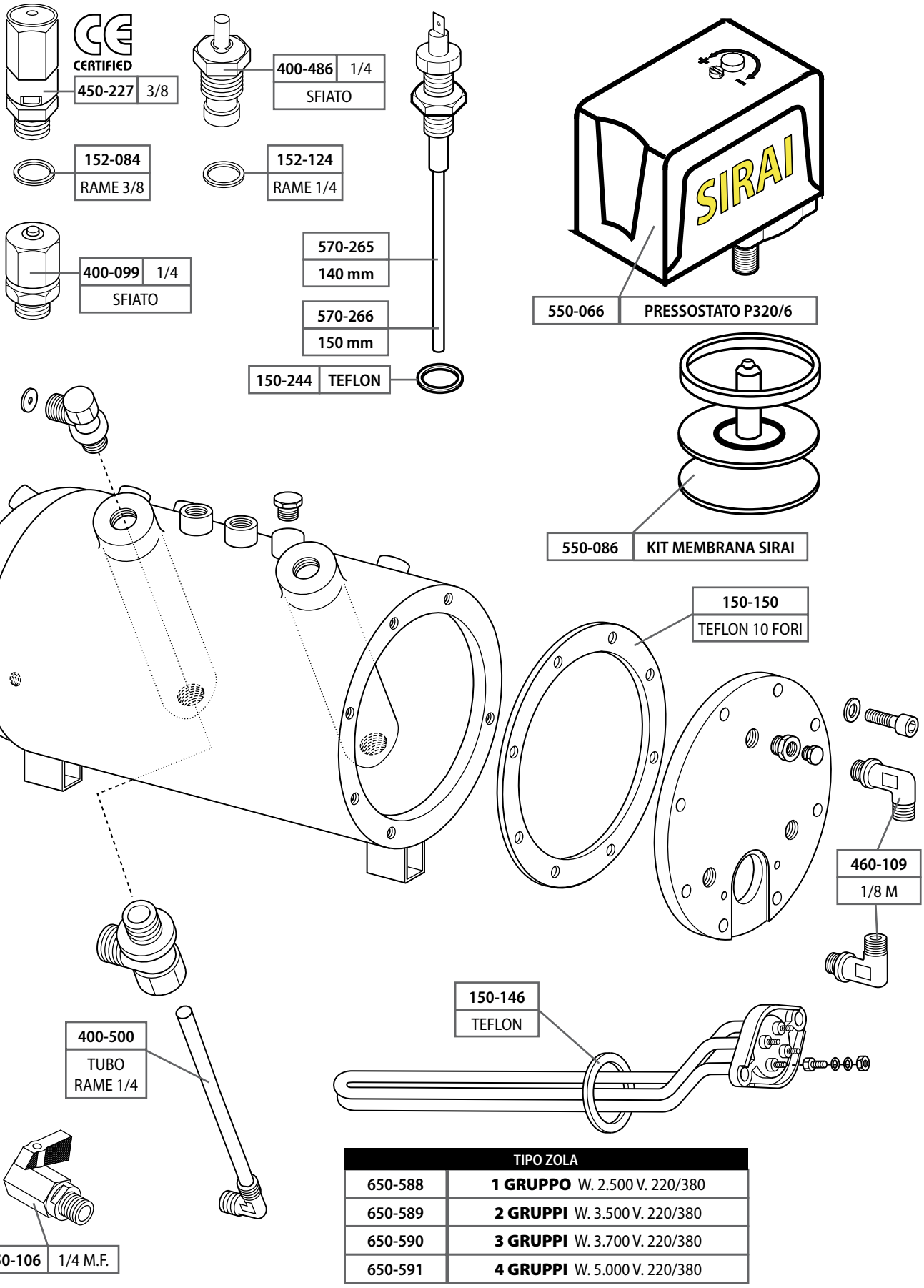

TIPO ZOLA	
650-588	**1 GRUPPO** W. 2.500 V. 220/380
650-589	**2 GRUPPI** W. 3.500 V. 220/380
650-590	**3 GRUPPI** W. 3.700 V. 220/380
650-591	**4 GRUPPI** W. 5.000 V. 220/380

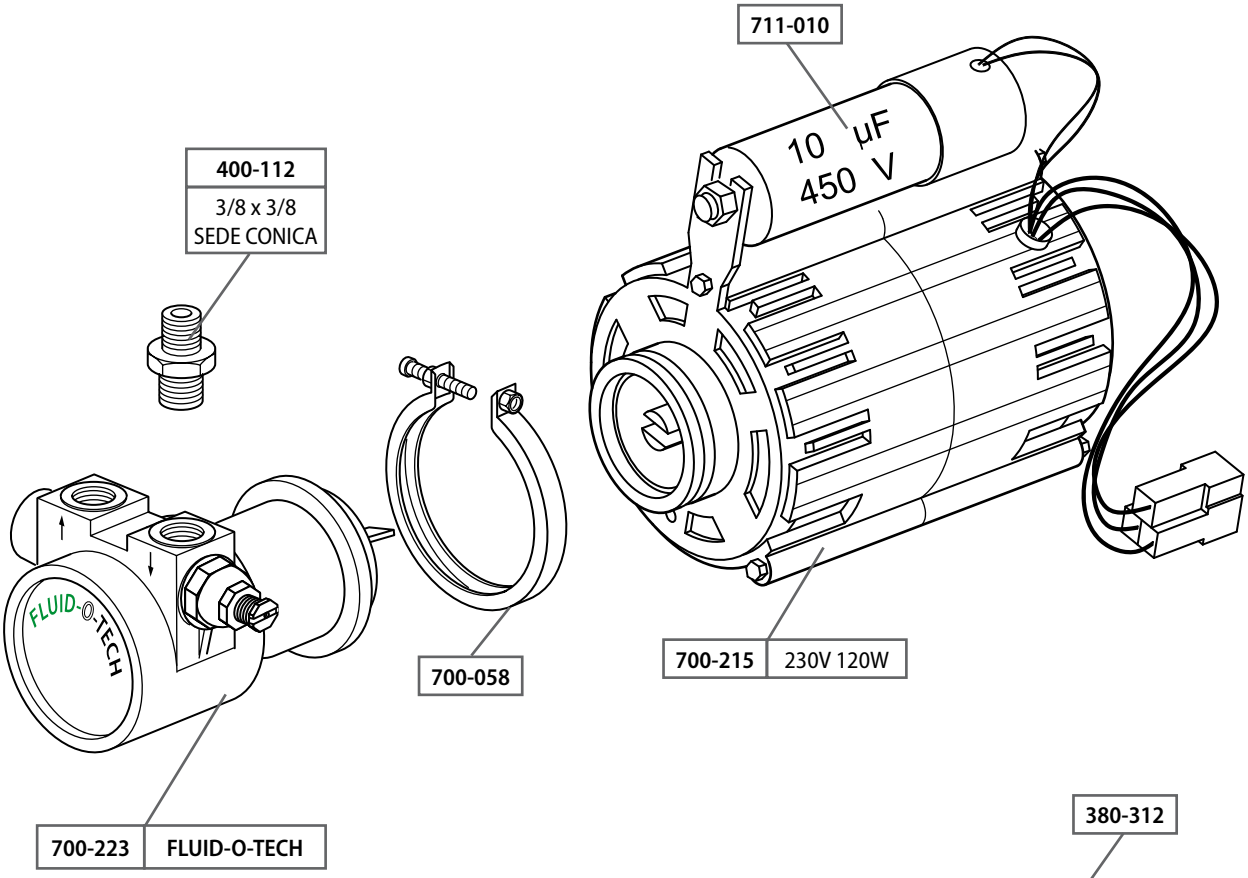
711-010
10 µF
450 V
400-112
3/8 x 3/8
SEDE CONICA
FLUID-O-TECH
700-058
700-215
230V 120W
700-223
FLUID-O-TECH

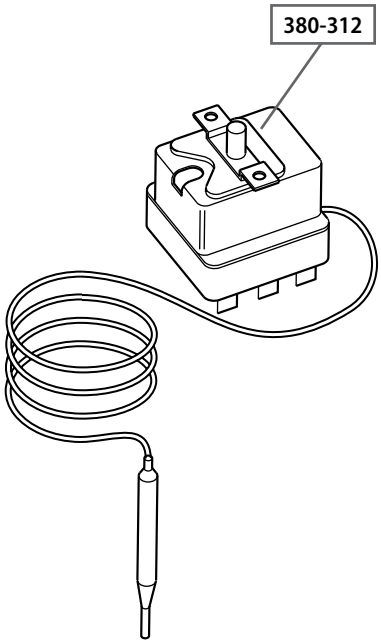
380-312

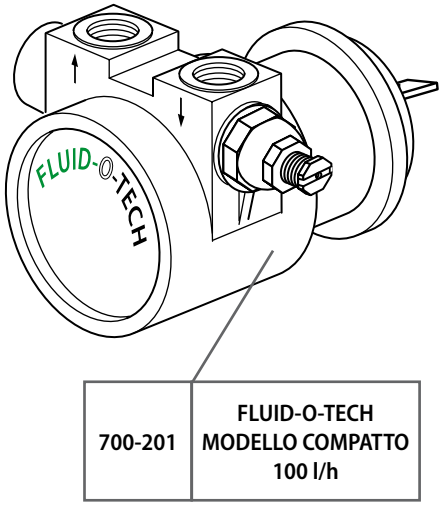
FLUID-O-TECH
700-201
FLUID-O-TECH
MODELLO COMPATTO
100 l/h

ZOLA I - ZOLA II - ECLISSE - TEN - TWENTY

800-049

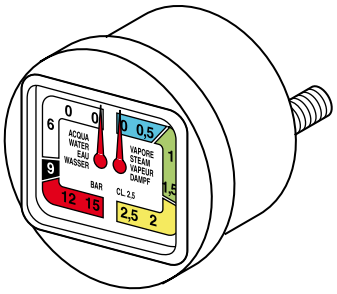

800-204

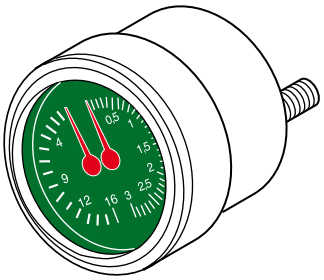

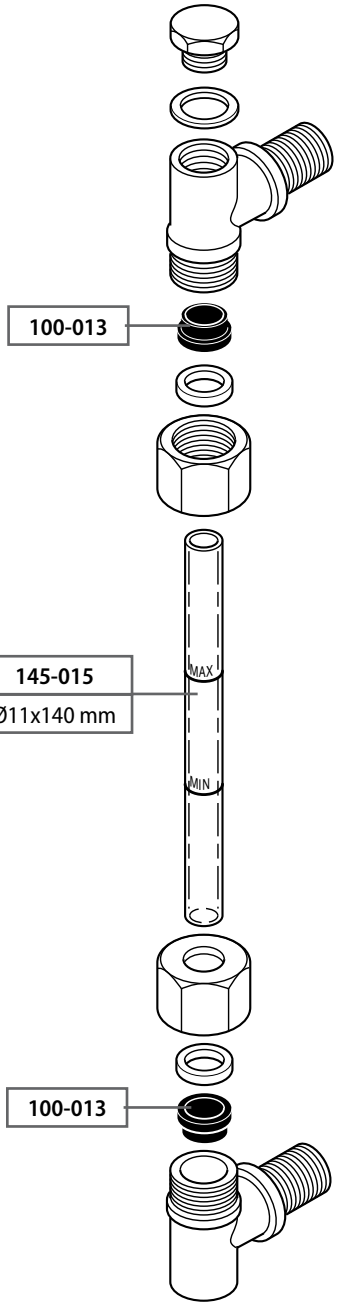

380-126

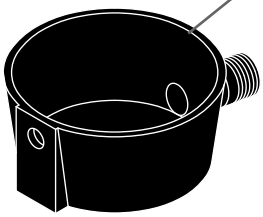

570-165

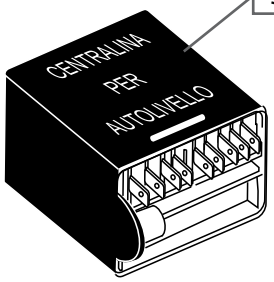

145-015
Ø11x140 mm

710-078 MICRO SWITCH E-61

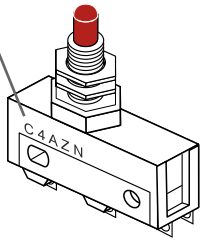

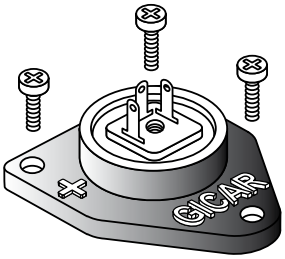

590-509

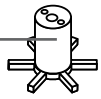

710-119 ROSSO

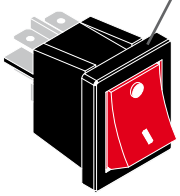

300-510

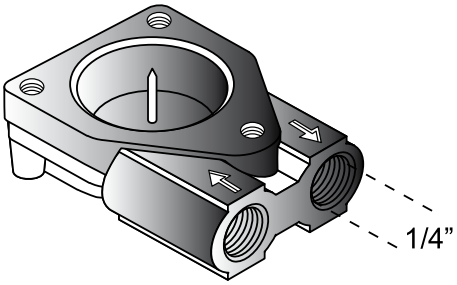

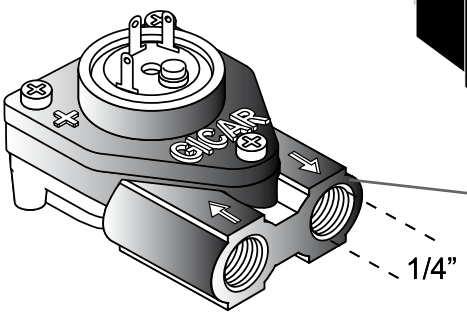

LA SCALA

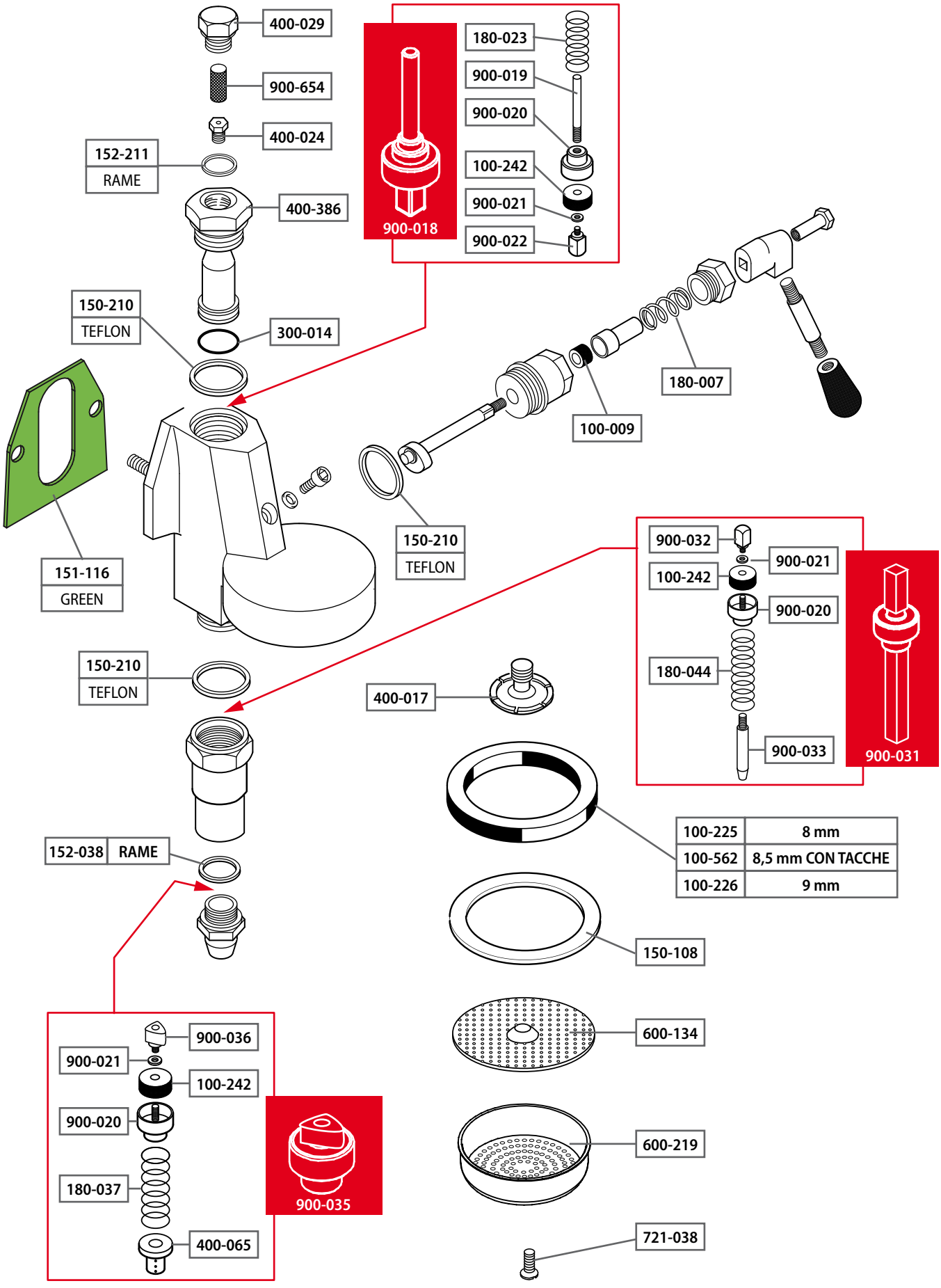
400-029
900-654
400-024
152-211
RAME
400-386
150-210
TEFLON
300-014
151-116
GREEN
900-018
180-023
900-019
900-020
100-242
900-021
900-022
180-007
100-009
150-210
TEFLON
900-032
100-242
900-021
900-020
180-044
900-033
900-031
150-210
TEFLON
400-017
152-038
RAME
100-225 8 mm
100-562 8,5 mm CON TACCHE
100-226 9 mm
150-108
600-134
600-219
721-038
900-036
900-021
100-242
900-020
180-037
400-065
900-035

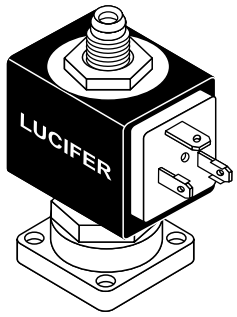

PARKER	500-159	230V / 50-60
LUCIFER	500-148	230V / 50-60

400-029

150-012 TEFLON

900-654

400-024

400-386

300-232 SILICONE

151-116 GREEN

150-205 TEFLON

300-138

721-134

500-009 LUCIFER
500-150 PARKER

300-132 O.R.

400-050

150-108

400-017

180-185

150-205 TEFLON

600-219

100-225	8 mm
100-562	8,5 mm CON TACCHE
100-226	9 mm

PARKER	500-154	230V / 50-60
LUCIFER	500-147	230V / 50-60

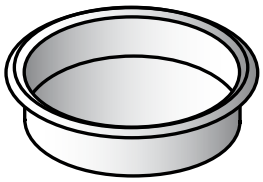

600-106
CIECO

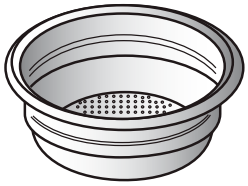

600-560	12 gr

600-410	14 gr

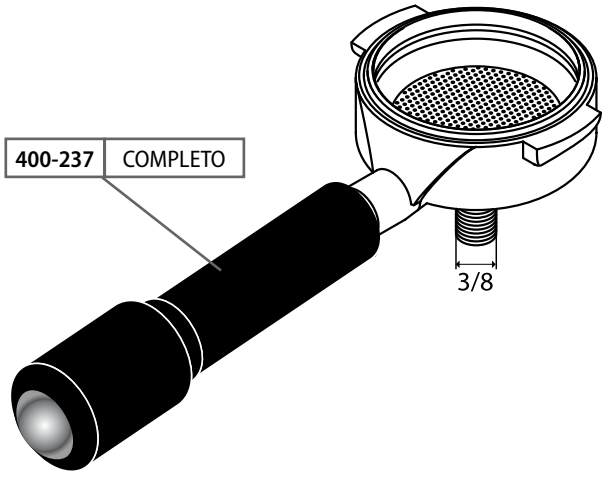

400-237	COMPLETO

600-559	6 gr

600-399	7 gr

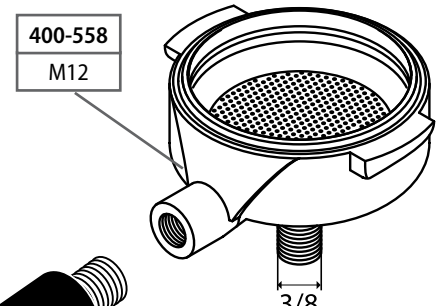

400-558
M12

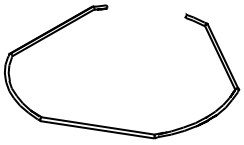

180-126	Ø 1,2 mm
180-003	Ø 1,0 mm

400-512
VITE M12

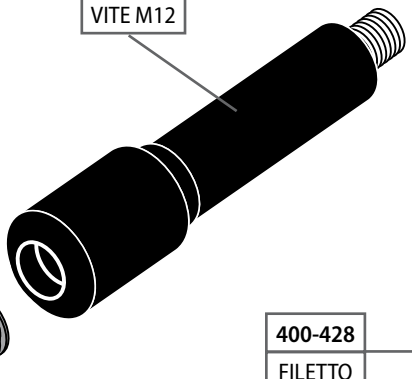

400-350
TAPPO CROMATO

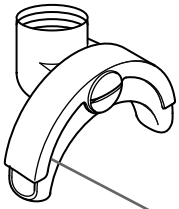

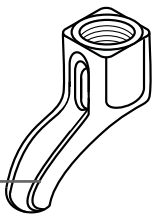

400-428
FILETTO 3/8

400-377
FILETTO 3/8

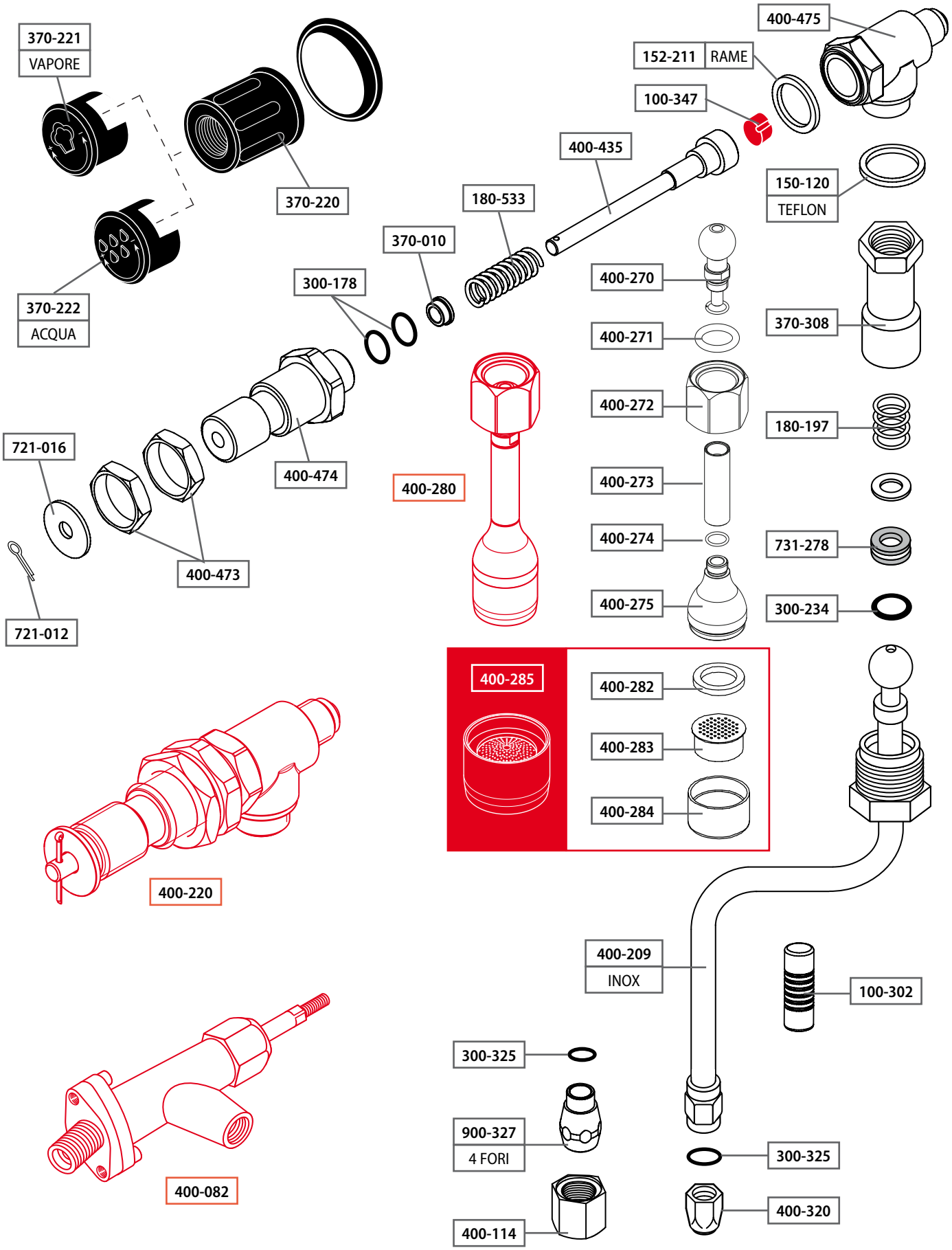
370-221
VAPORE
370-220
370-222
ACQUA
400-475
152-211
RAME
100-347
400-435
150-120
TEFLON
180-533
370-010
300-178
400-270
370-308
400-271
400-272
180-197
721-016
400-474
400-280
400-273
400-274
731-278
400-275
300-234
721-012
400-473
400-285
400-282
400-283
400-284
400-220
400-209
INOX
100-302
300-325
900-327
4 FORI
300-325
400-320
400-114
400-082

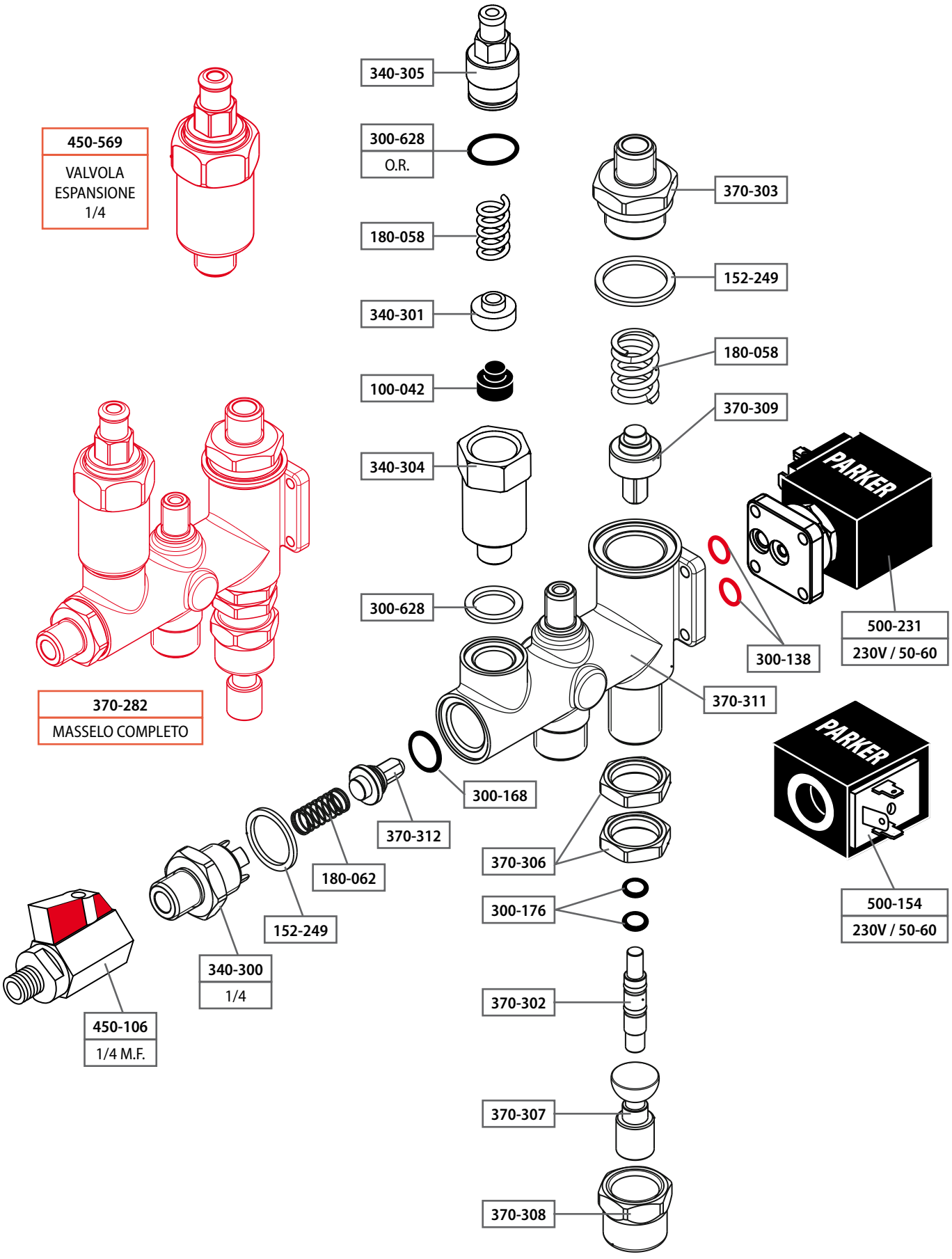
450-569
VALVOLA ESPANSIONE 1/4
340-305
300-628
O.R.
180-058
340-301
100-042
340-304
370-303
152-249
180-058
370-309
PARKER
500-231
230V / 50-60
300-138
370-282
MASSELO COMPLETO
300-628
370-311
300-168
370-312
180-062
152-249
340-300
1/4
450-106
1/4 M.F.
370-306
300-176
370-302
370-307
370-308
PARKER
500-154
230V / 50-60

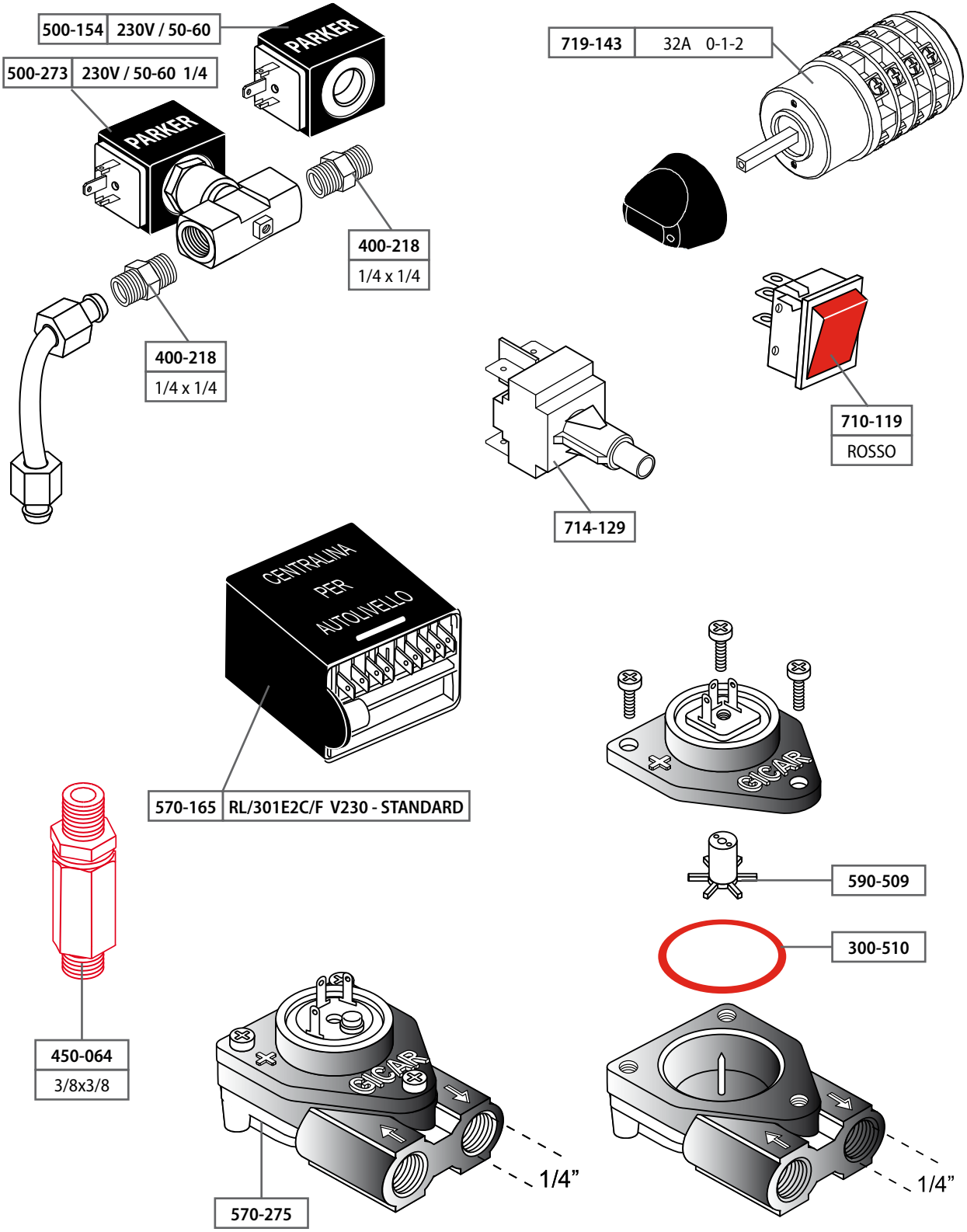
500-154
230V / 50-60
500-273
230V / 50-60 1/4
PARKER
PARKER
400-218
1/4 x 1/4
400-218
1/4 x 1/4
719-143
32A 0-1-2
710-119
ROSSO
714-129
CENTRALINA
PER
AUTOLIVELLO
570-165
RL/301E2C/F V230 - STANDARD
GICAR
590-509
300-510
450-064
3/8x3/8
GICAR
1/4"
570-275
1/4"

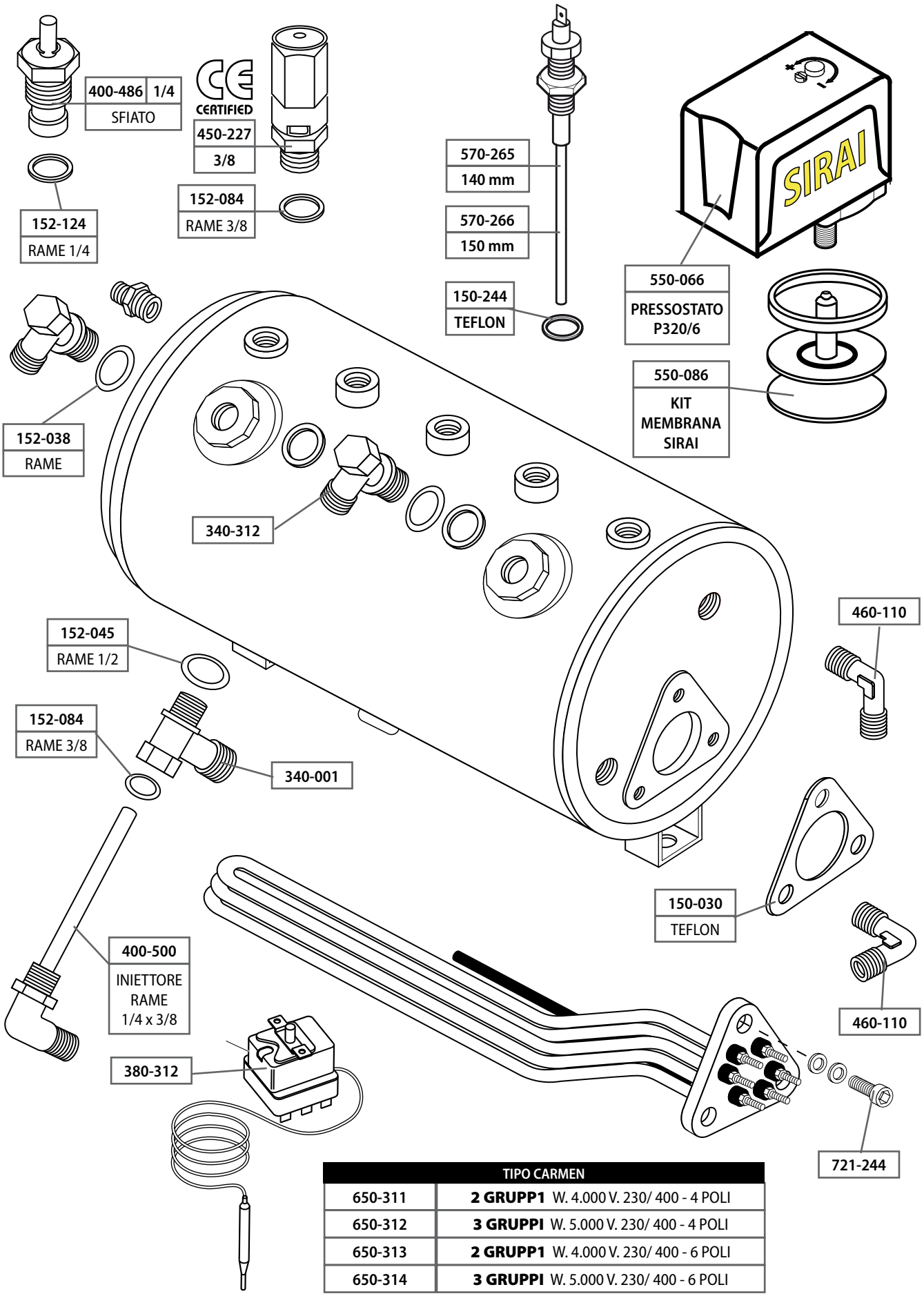

TIPO CARMEN	
650-311	**2 GRUPP1** W. 4.000 V. 230/ 400 - 4 POLI
650-312	**3 GRUPPI** W. 5.000 V. 230/ 400 - 4 POLI
650-313	**2 GRUPP1** W. 4.000 V. 230/ 400 - 6 POLI
650-314	**3 GRUPPI** W. 5.000 V. 230/ 400 - 6 POLI

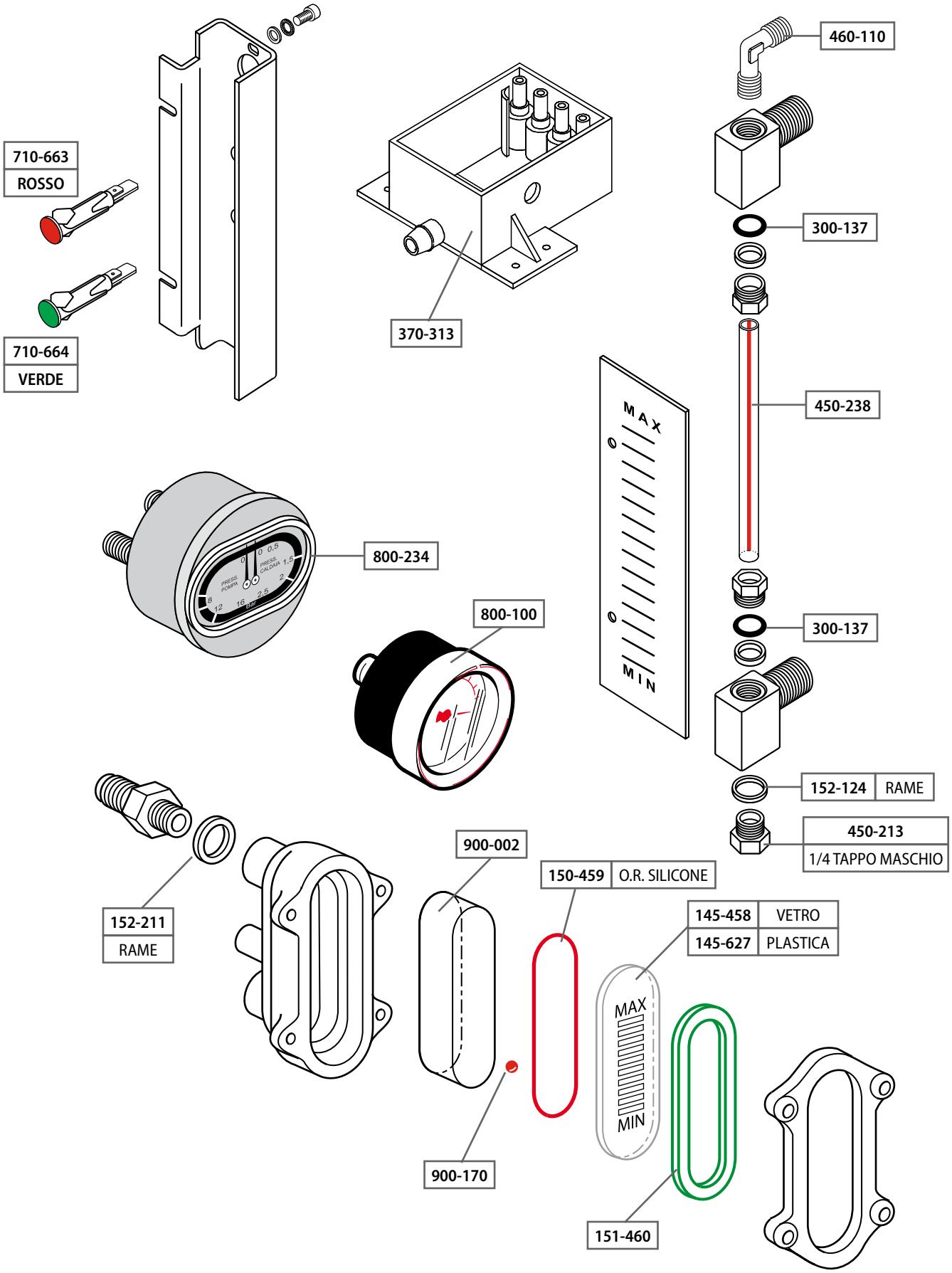
710-663
ROSSO
710-664
VERDE
370-313
460-110
300-137
450-238
MAX
0
0
MIN
800-234
800-100
300-137
152-124 RAME
450-213
1/4 TAPPO MASCHIO
152-211
RAME
900-002
150-459 O.R. SILICONE
145-458 VETRO
145-627 PLASTICA
MAX
MIN
900-170
151-460

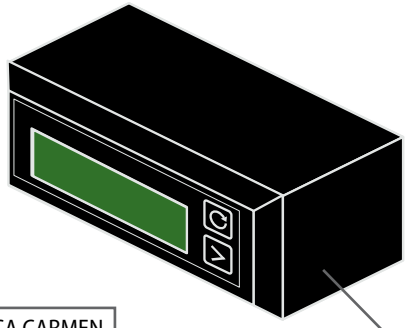

570-227

RL/301E2C/F V. 220
590-165
ANTEA (GA) CLASSICA (VT-VV) GRANDOGE (GD) DELUX (DD) LIRA (IR-IZ)

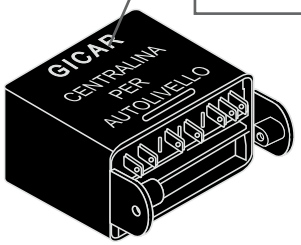

570-226	SEMIAUTOMATICA CARMEN
570-225	AUTOMATICA CARMEN

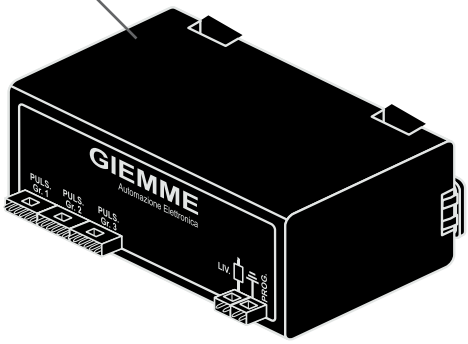

590-253
COD. GICAR 9.5.24.00G00 DOSA TURA MICROPROCESSORE E.T. 30 2 GR CT 230VAC

340-228

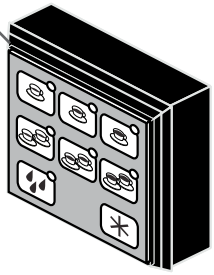

340-229

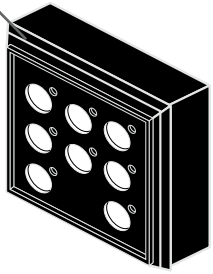

340-230

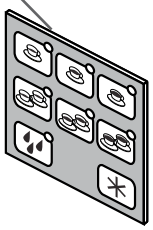

340-233

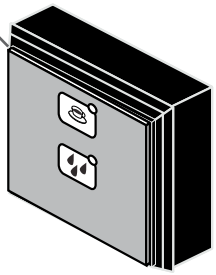

340-232

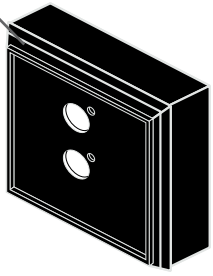

340-231

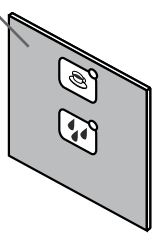

LA SPAZIALE

MARE REA

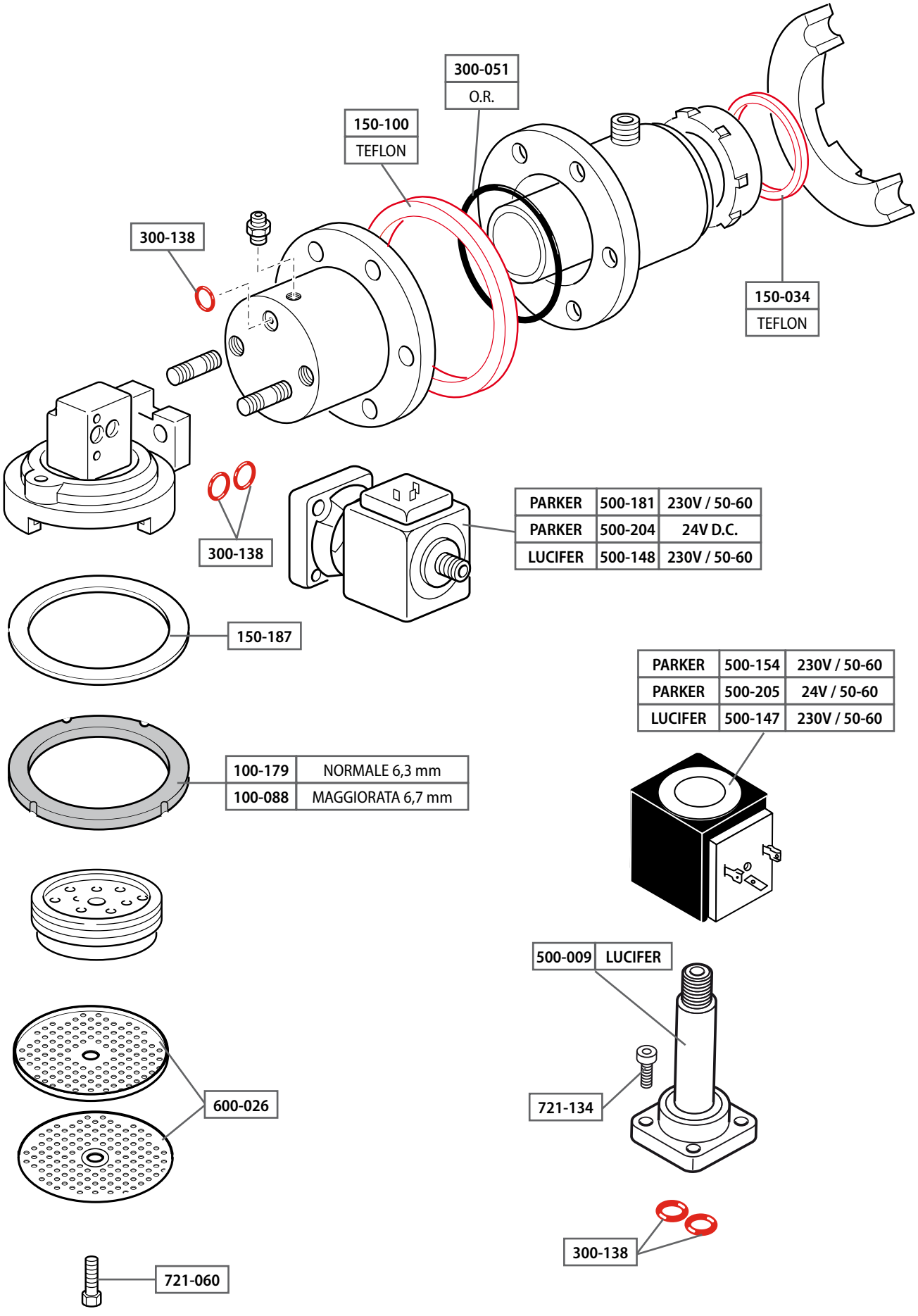
300-051
O.R.
150-100
TEFLON
300-138
150-034
TEFLON
300-138
PARKER 500-181 230V / 50-60
PARKER 500-204 24V D.C.
LUCIFER 500-148 230V / 50-60
150-187
PARKER 500-154 230V / 50-60
PARKER 500-205 24V / 50-60
LUCIFER 500-147 230V / 50-60
100-179 NORMALE 6,3 mm
100-088 MAGGIORATA 6,7 mm
500-009 LUCIFER
600-026
721-134
300-138
721-060

600-212	7 gr

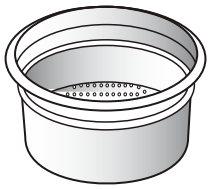

600-213	14 gr

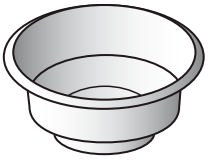

600-059
CIECO

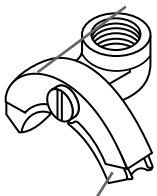

400-377
FILETTO 3/8

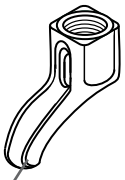

400-428
FILETTO 3/8

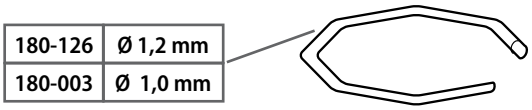

180-126	Ø 1,2 mm
180-003	Ø 1,0 mm

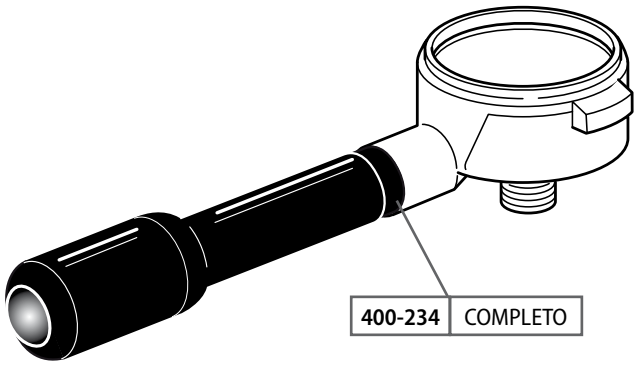

400-234	COMPLETO

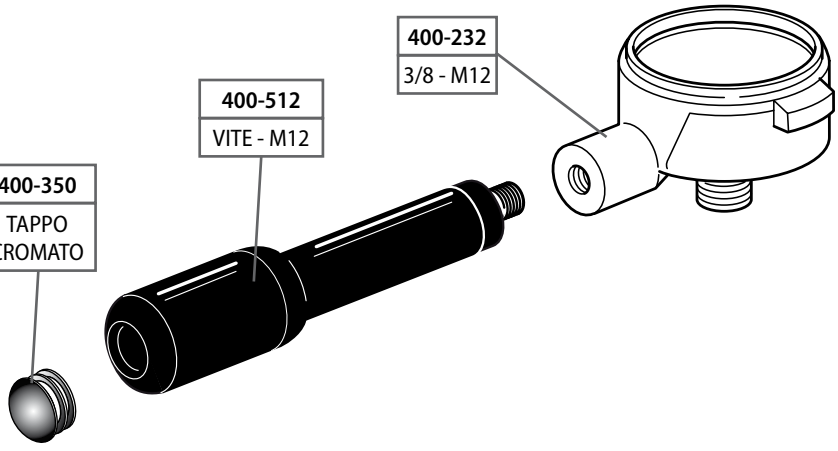

400-232
3/8 - M12

400-512
VITE - M12

400-350
TAPPO CROMATO

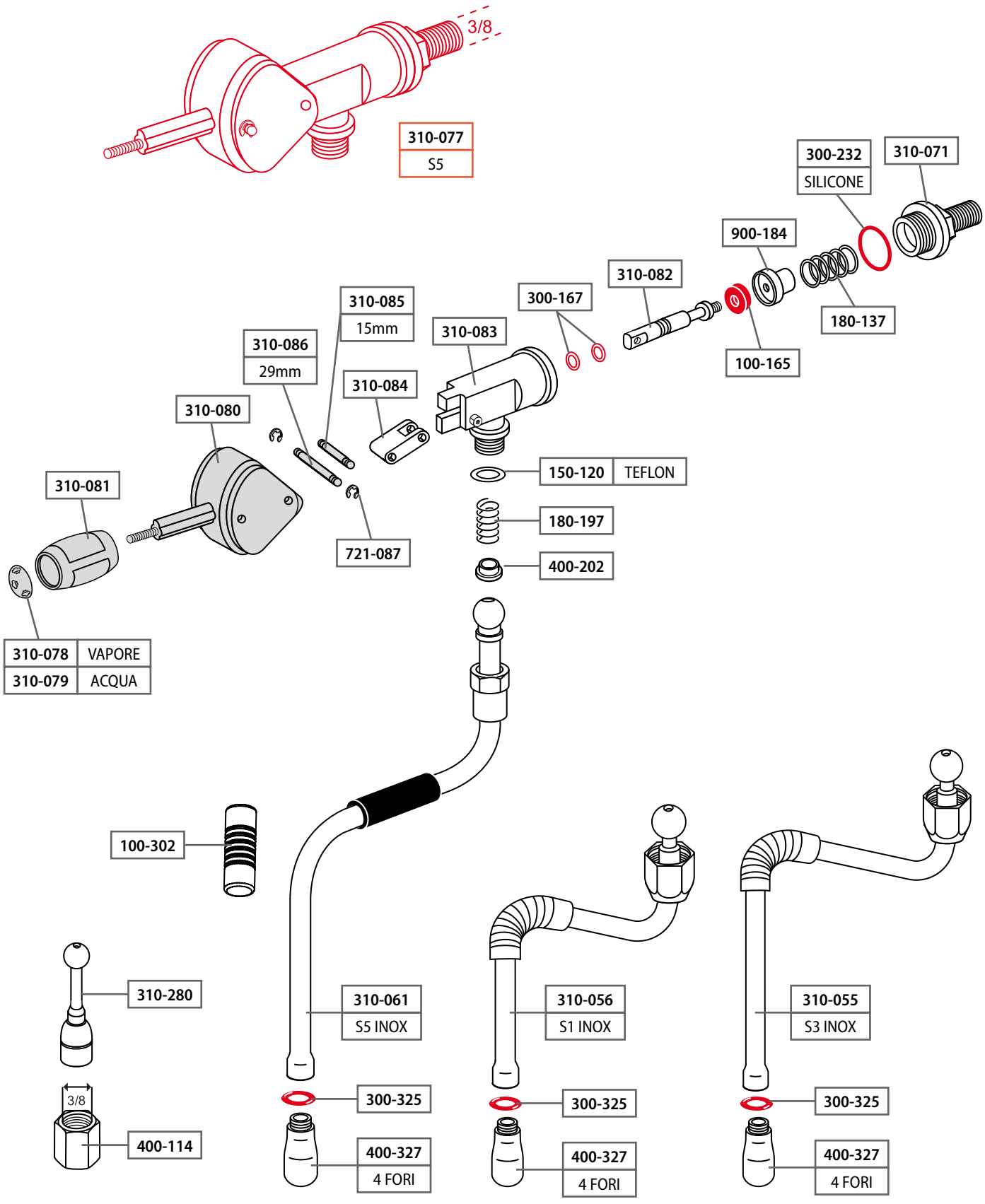
3/8
310-077
S5
300-232
SILICONE
310-071
900-184
180-137
100-165
310-082
300-167
310-085
15mm
310-086
29mm
310-083
310-084
310-080
310-081
721-087
150-120
TEFLON
180-197
400-202
310-078
VAPORE
310-079
ACQUA
100-302
310-280
3/8
400-114
310-061
S5 INOX
300-325
400-327
4 FORI
310-056
S1 INOX
300-325
400-327
4 FORI
310-055
S3 INOX
300-325
400-327
4 FORI

PROFESSIONALE

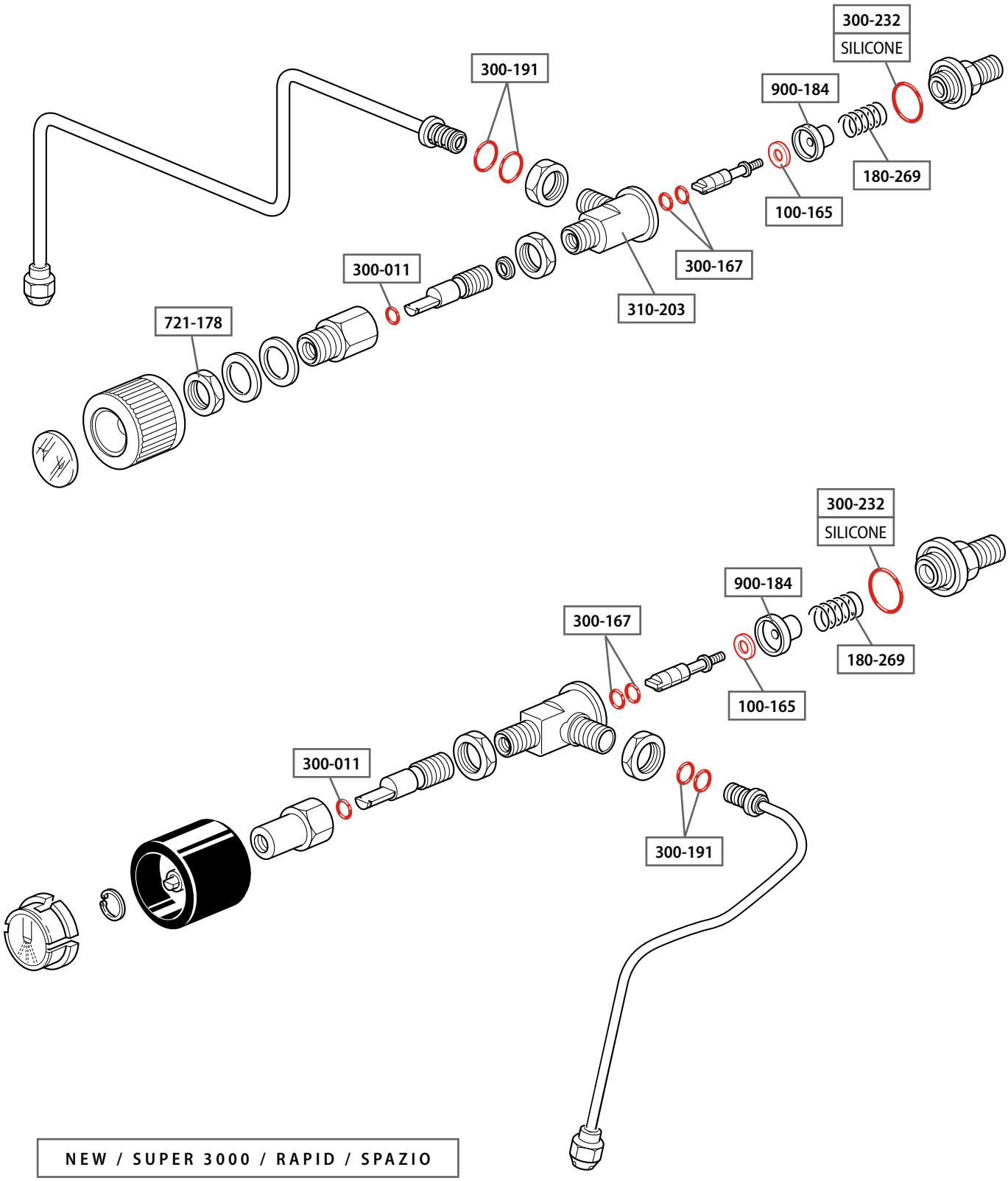

NEW / SUPER 3000 / RAPID / SPAZIO

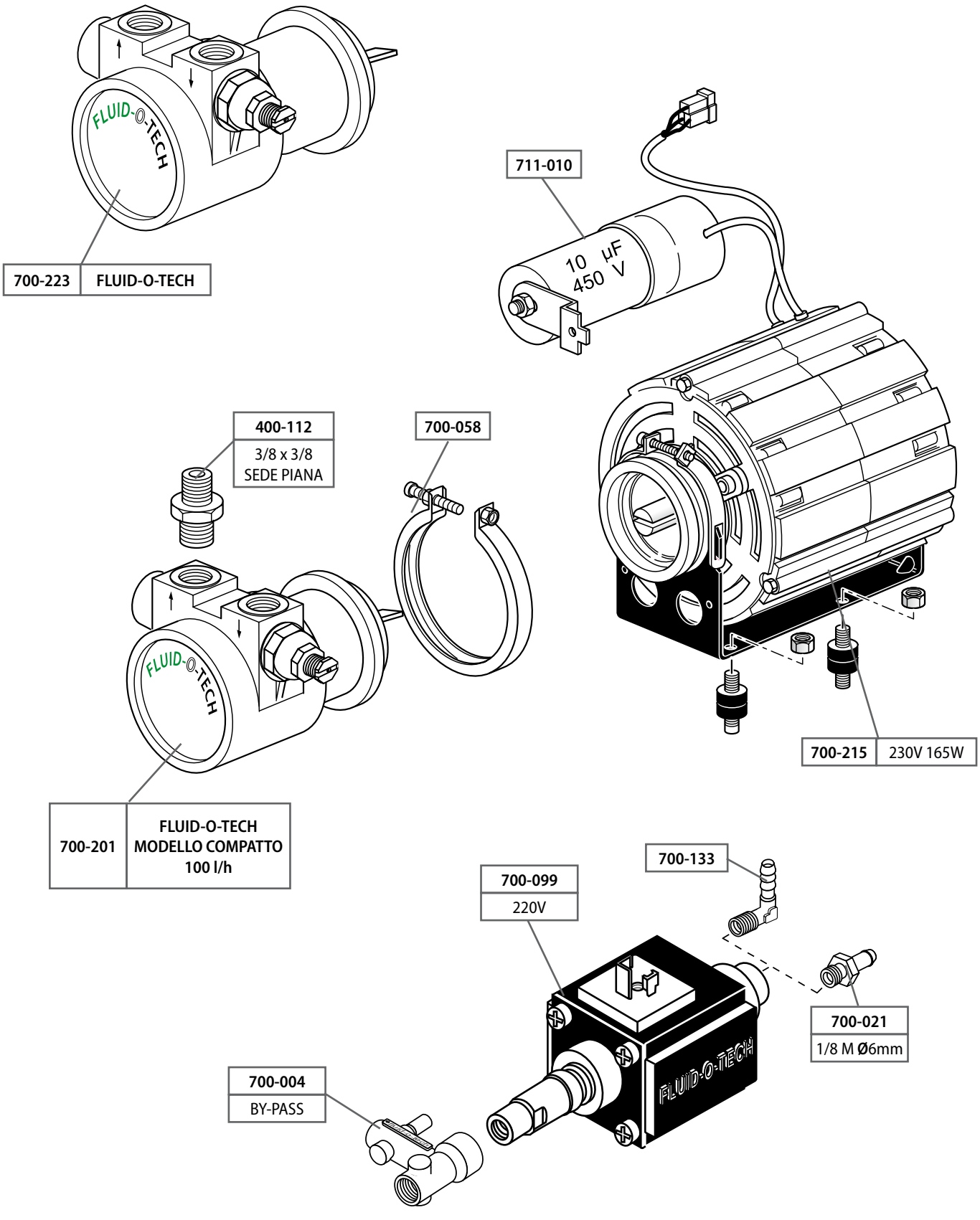
FLUID-O-TECH
700-223
FLUID-O-TECH
711-010
10 µF
450 V
700-215
230V 165W
400-112
3/8 x 3/8
SEDE PIANA
700-058
FLUID-O-TECH
700-201
FLUID-O-TECH
MODELLO COMPATTO
100 l/h
700-133
700-099
220V
700-021
1/8 M Ø6mm
700-004
BY-PASS
FLUID-O-TECH

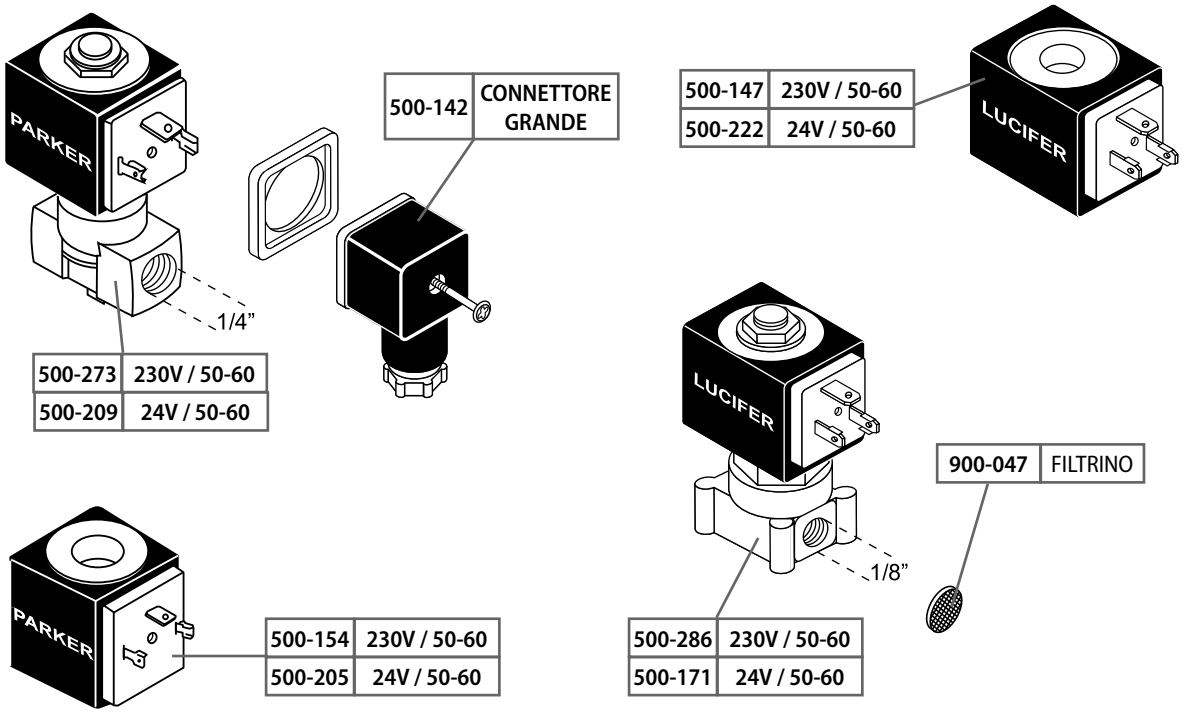
PARKER
1/4"
500-142 CONNETTORE GRANDE
500-273 230V / 50-60
500-209 24V / 50-60
500-147 230V / 50-60
500-222 24V / 50-60
LUCIFER
LUCIFER
1/8"
900-047 FILTRINO
500-286 230V / 50-60
500-171 24V / 50-60
PARKER
500-154 230V / 50-60
500-205 24V / 50-60

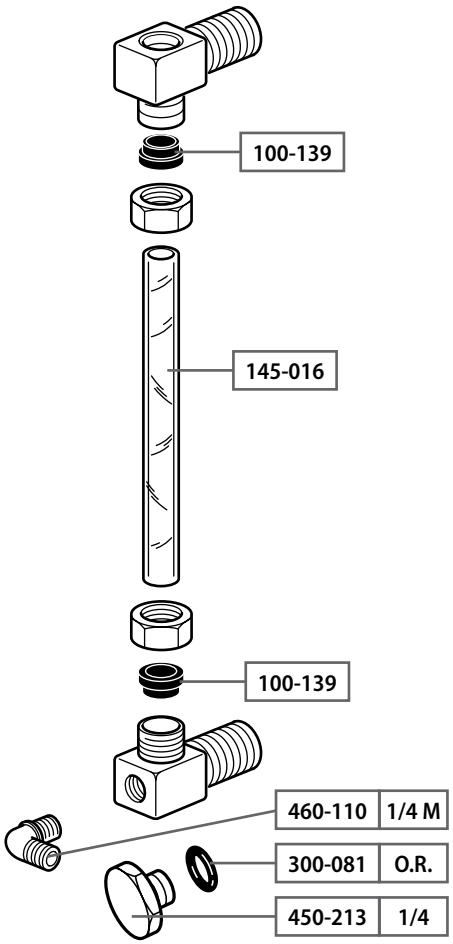
100-139
145-016
100-139
460-110 1/4 M
300-081 O.R.
450-213 1/4

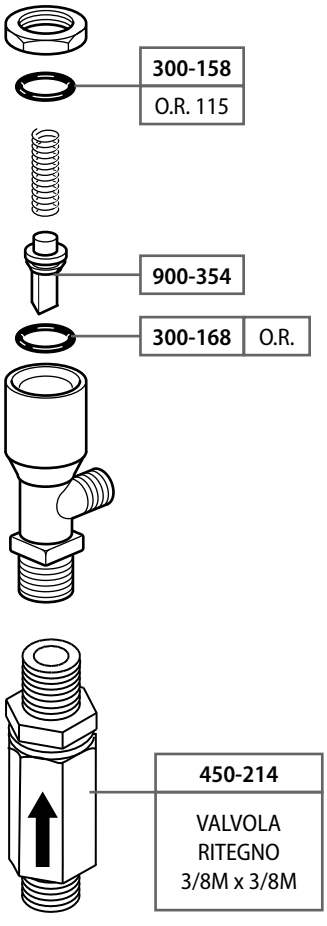
300-158 O.R. 115
900-354
300-168 O.R.
450-214
VALVOLA RITEGNO 3/8M x 3/8M

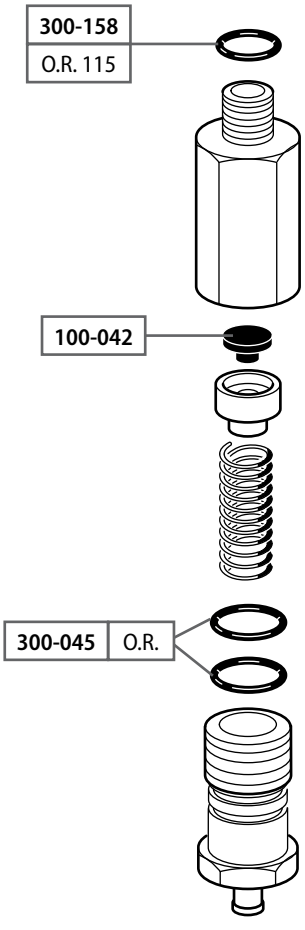
300-158 O.R. 115
100-042
300-045 O.R.

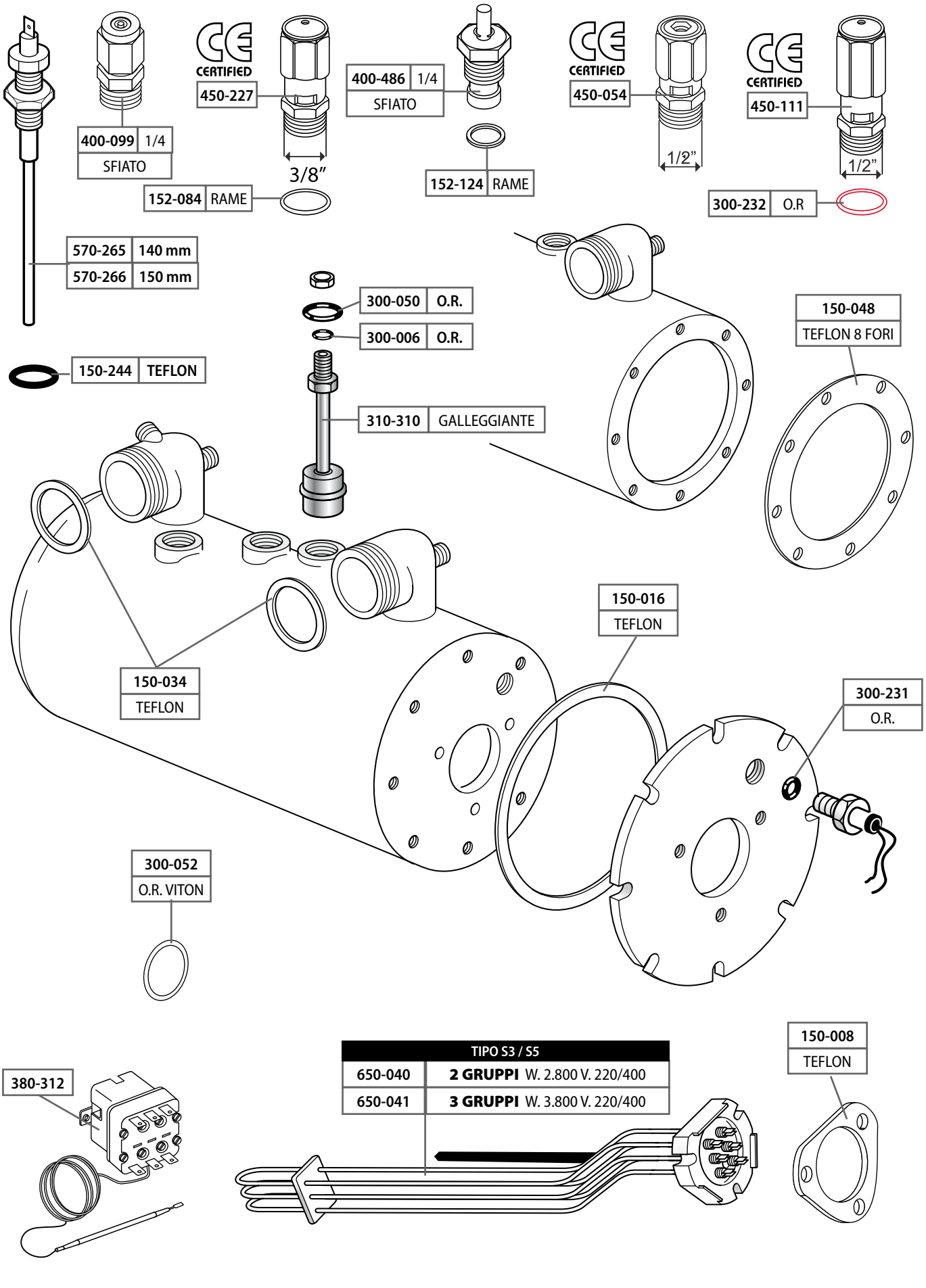
400-099 1/4 SFIATO
CE CERTIFIED 450-227
3/8"
152-084 RAME
400-486 1/4 SFIATO
152-124 RAME
CE CERTIFIED 450-054
1/2"
CE CERTIFIED 450-111
1/2"
300-232 O.R
570-265 140 mm
570-266 150 mm
300-050 O.R.
300-006 O.R.
150-244 TEFLON
310-310 GALLEGGIANTE
150-048 TEFLON 8 FORI
150-034 TEFLON
150-016 TEFLON
300-231 O.R.
300-052 O.R. VITON
380-312
TIPO S3 / S5
650-040 2 GRUPPI W. 2.800 V. 220/400
650-041 3 GRUPPI W. 3.800 V. 220/400
150-008 TEFLON

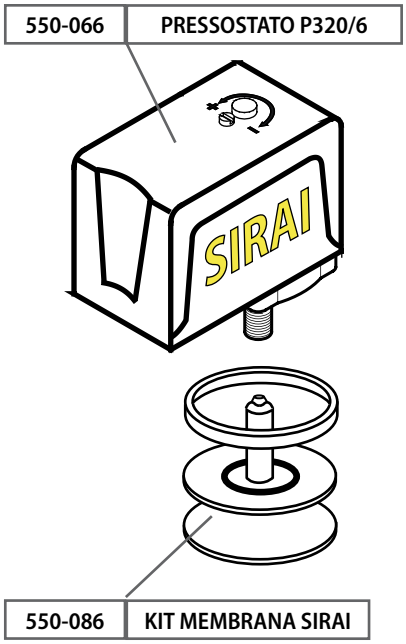
550-066
PRESSOSTATO P320/6
SIRAI
550-086
KIT MEMBRANA SIRAI

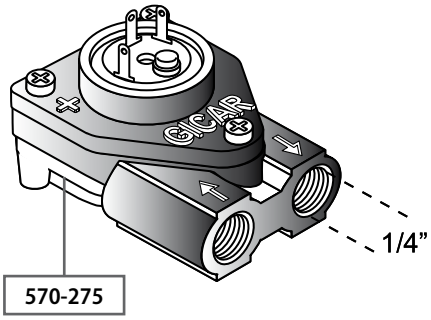
SICAR
1/4"
570-275

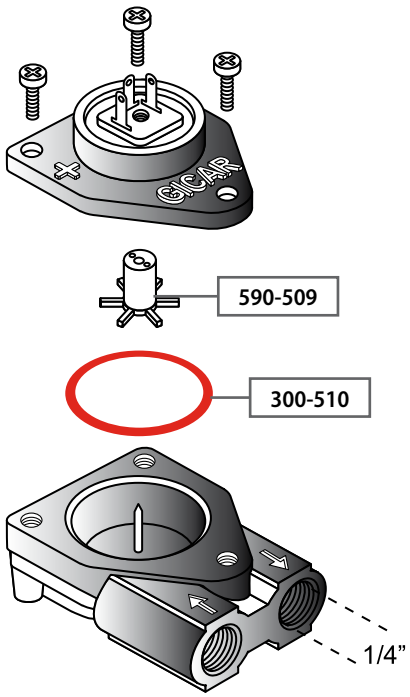
SICAR
590-509
300-510
1/4"

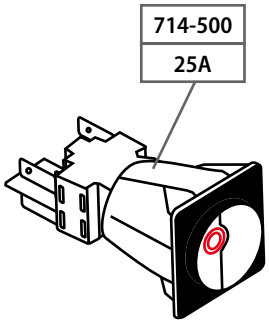
714-500
25A

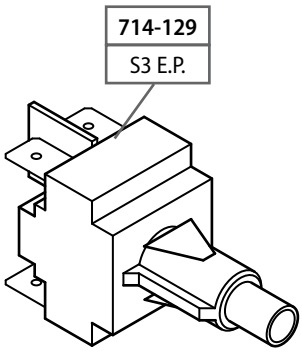
714-129
S3 E.P.

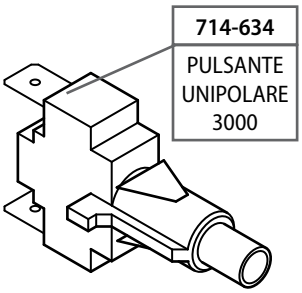
714-634
PULSANTE
UNIPOLARE
3000

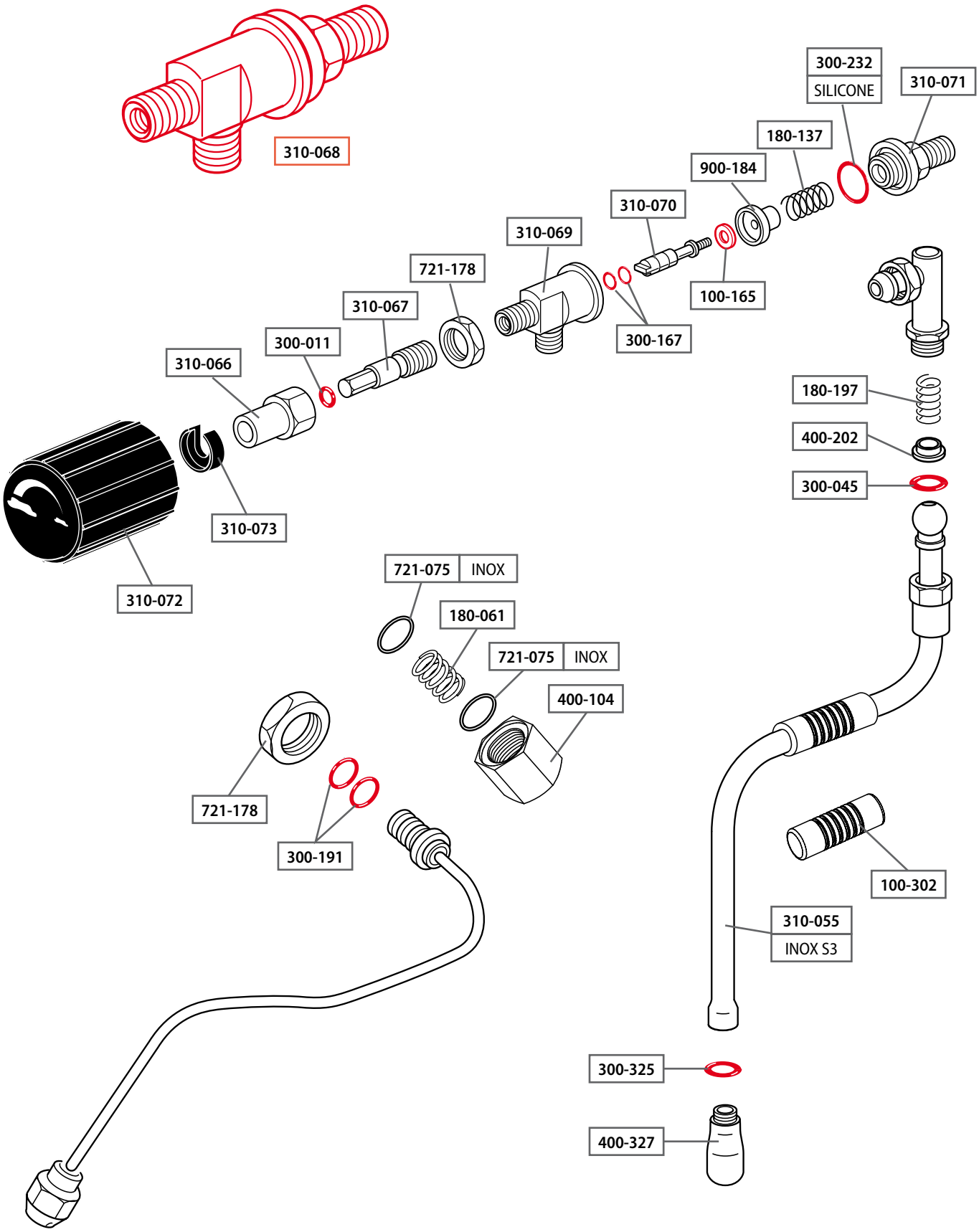
310-068
300-232
SILICONE
310-071
180-137
900-184
310-070
310-069
721-178
310-067
300-011
310-066
100-165
300-167
180-197
400-202
300-045
310-073
310-072
721-075
INOX
180-061
721-075
INOX
400-104
721-178
300-191
100-302
310-055
INOX S3
300-325
400-327

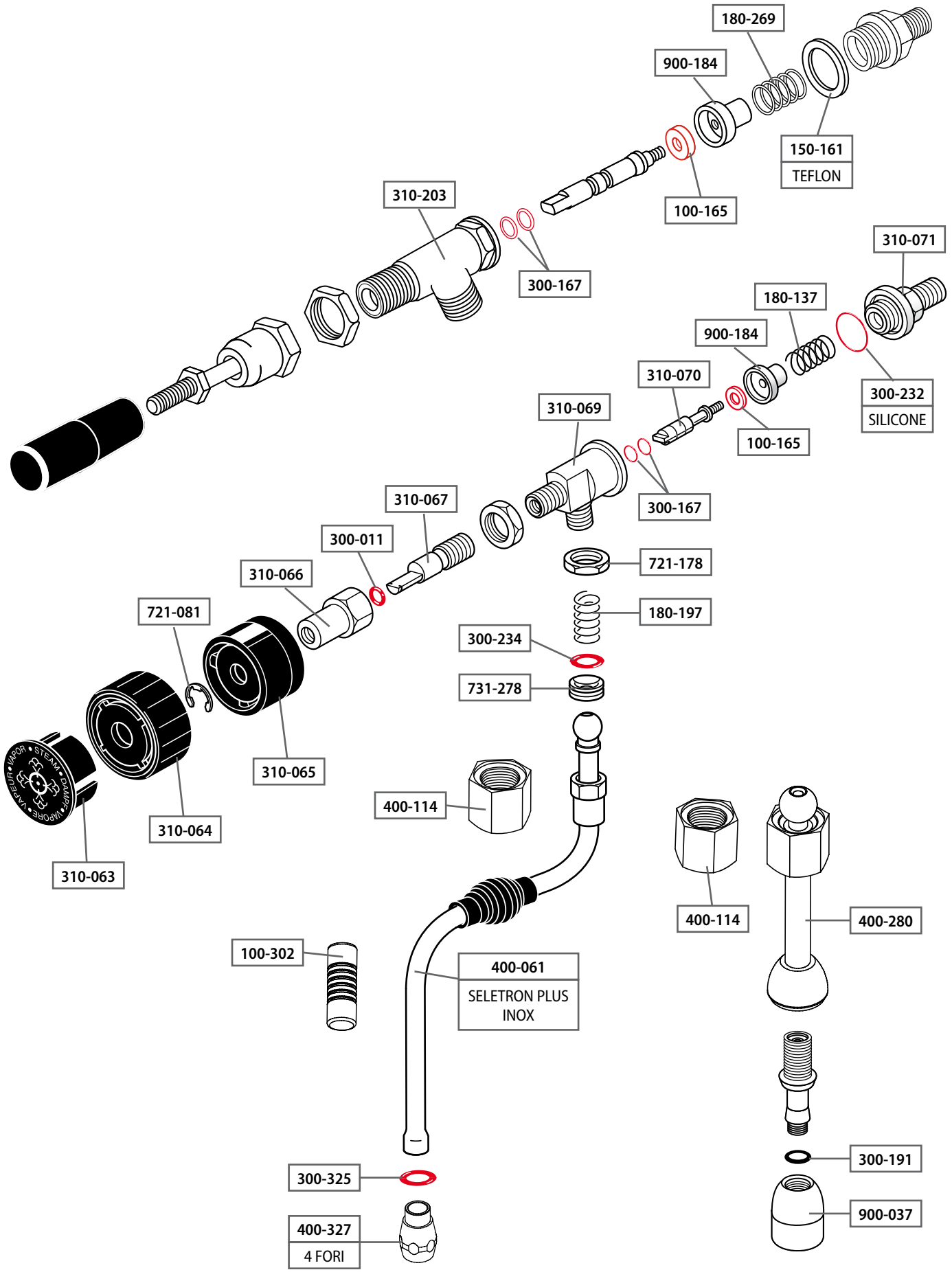
180-269
900-184
150-161
TEFLON
100-165
310-203
300-167
310-071
180-137
900-184
300-232
SILICONE
310-070
100-165
310-069
300-167
310-067
300-011
721-178
310-066
180-197
721-081
300-234
731-278
310-065
400-114
310-064
310-063
400-114
400-280
100-302
400-061
SELETRON PLUS
INOX
300-191
300-325
900-037
400-327
4 FORI

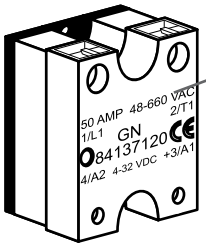

RELE STATICO	
711-337	25A
711-338	50A

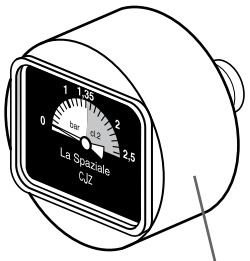

800-046

570-072

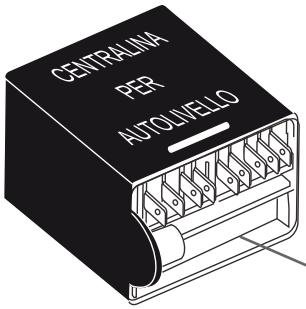

570-271
RL/303ES/F V230 STANDARD

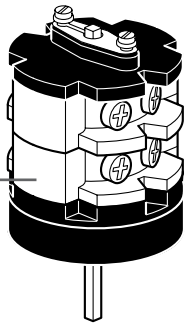

719-089
25A

310-185

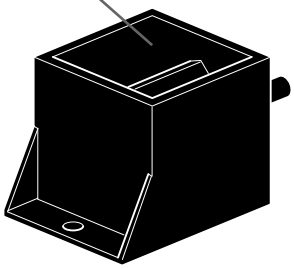

706-214

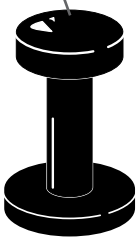

719-105

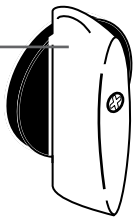

NUOVA SIMONELLI

MARE REA

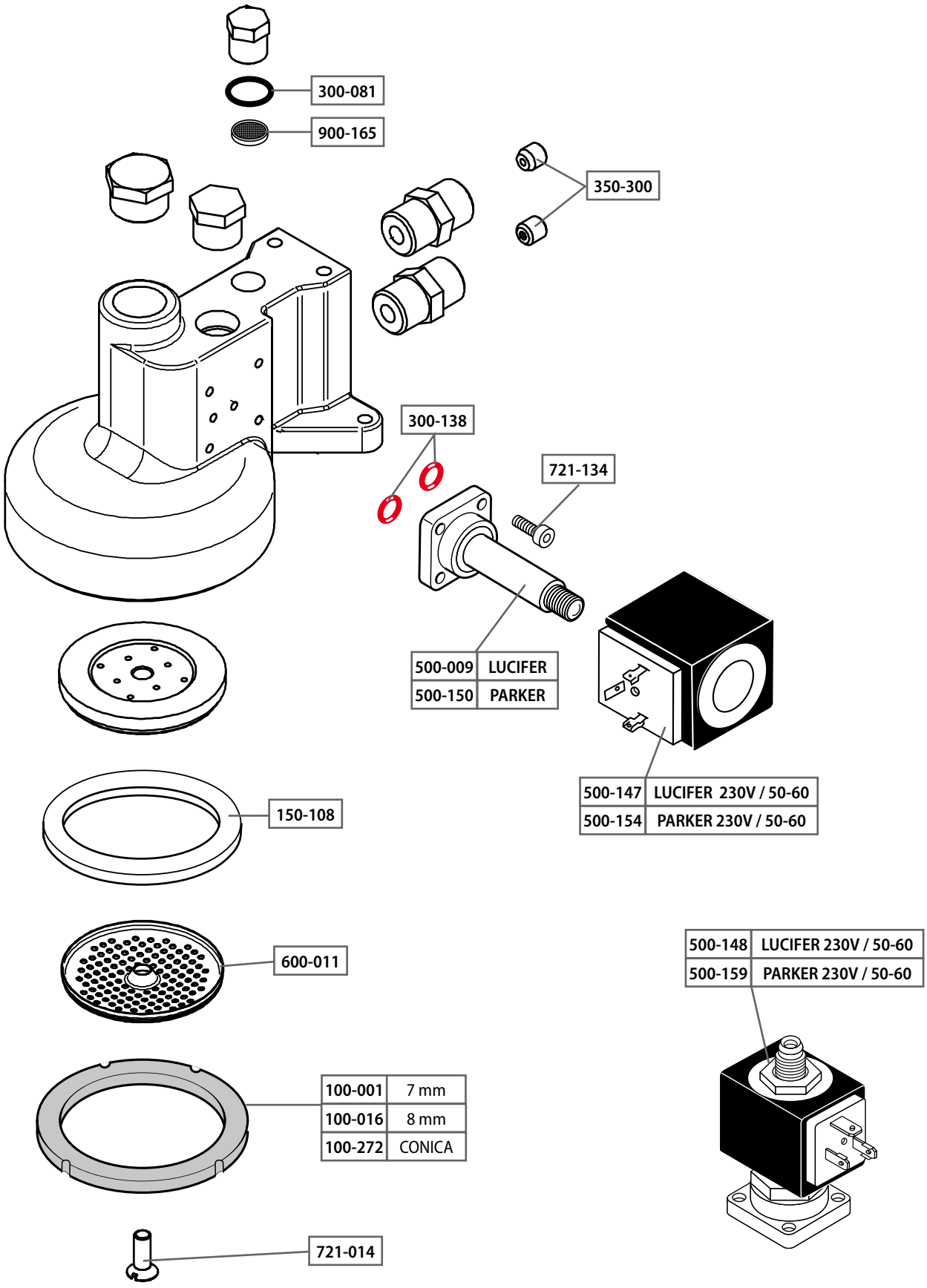
300-081
900-165
350-300
300-138
721-134
500-009 LUCIFER
500-150 PARKER
500-147 LUCIFER 230V / 50-60
500-154 PARKER 230V / 50-60
150-108
600-011
500-148 LUCIFER 230V / 50-60
500-159 PARKER 230V / 50-60
100-001 7 mm
100-016 8 mm
100-272 CONICA
721-014

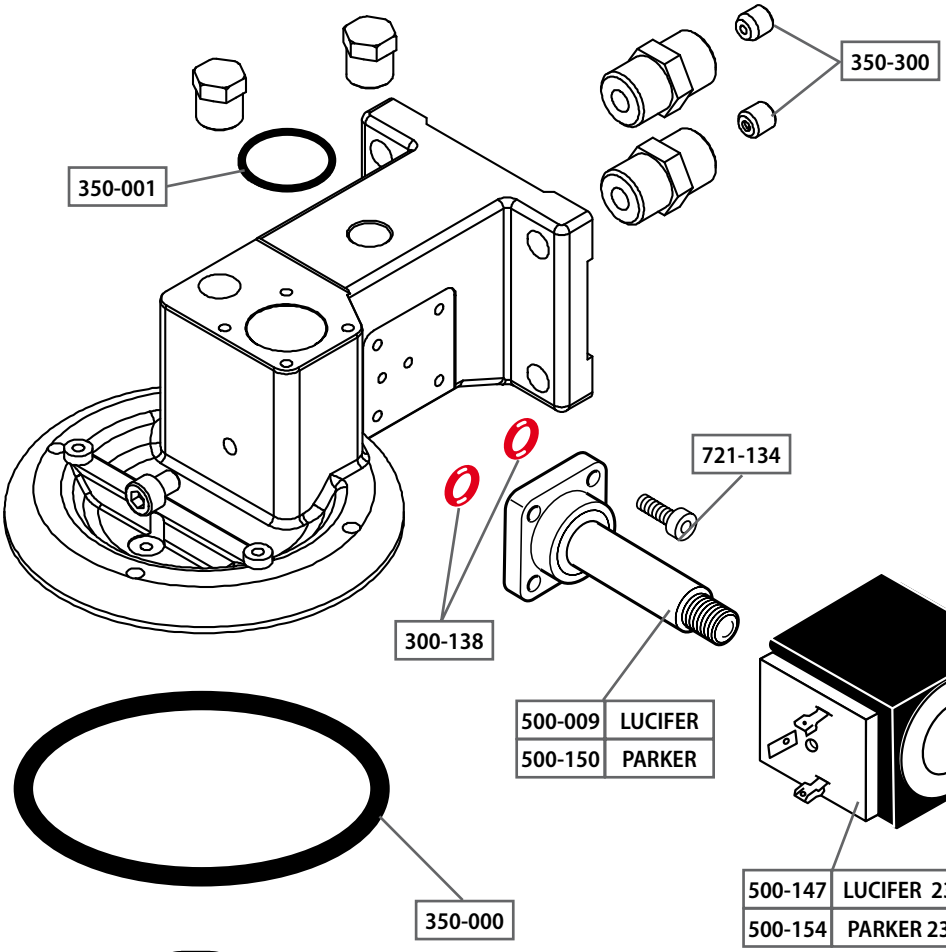
350-300
350-001
721-134
300-138
500-009 LUCIFER
500-150 PARKER
500-147 LUCIFER 230V / 50-60
500-154 PARKER 230V / 50-60
350-000

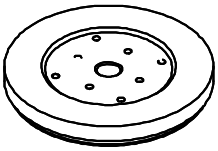

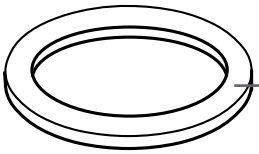
150-108

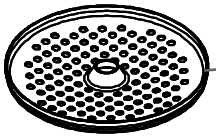
600-011

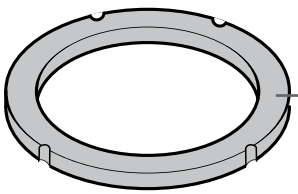
100-001 7 mm
100-016 8 mm
100-272 CONICA

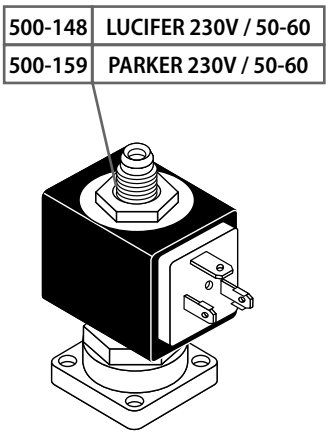
500-148 LUCIFER 230V / 50-60
500-159 PARKER 230V / 50-60

600-012	7 gr

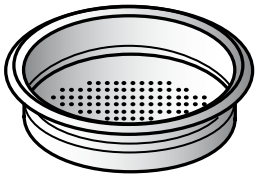

600-013	14 gr

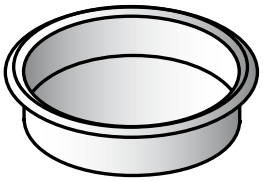

600-106
CIECO

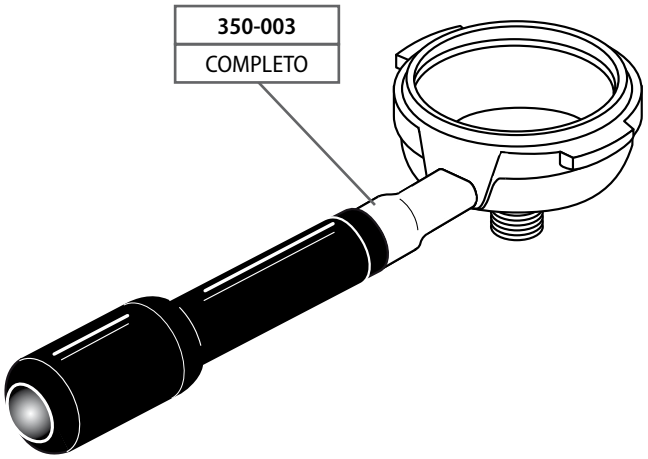

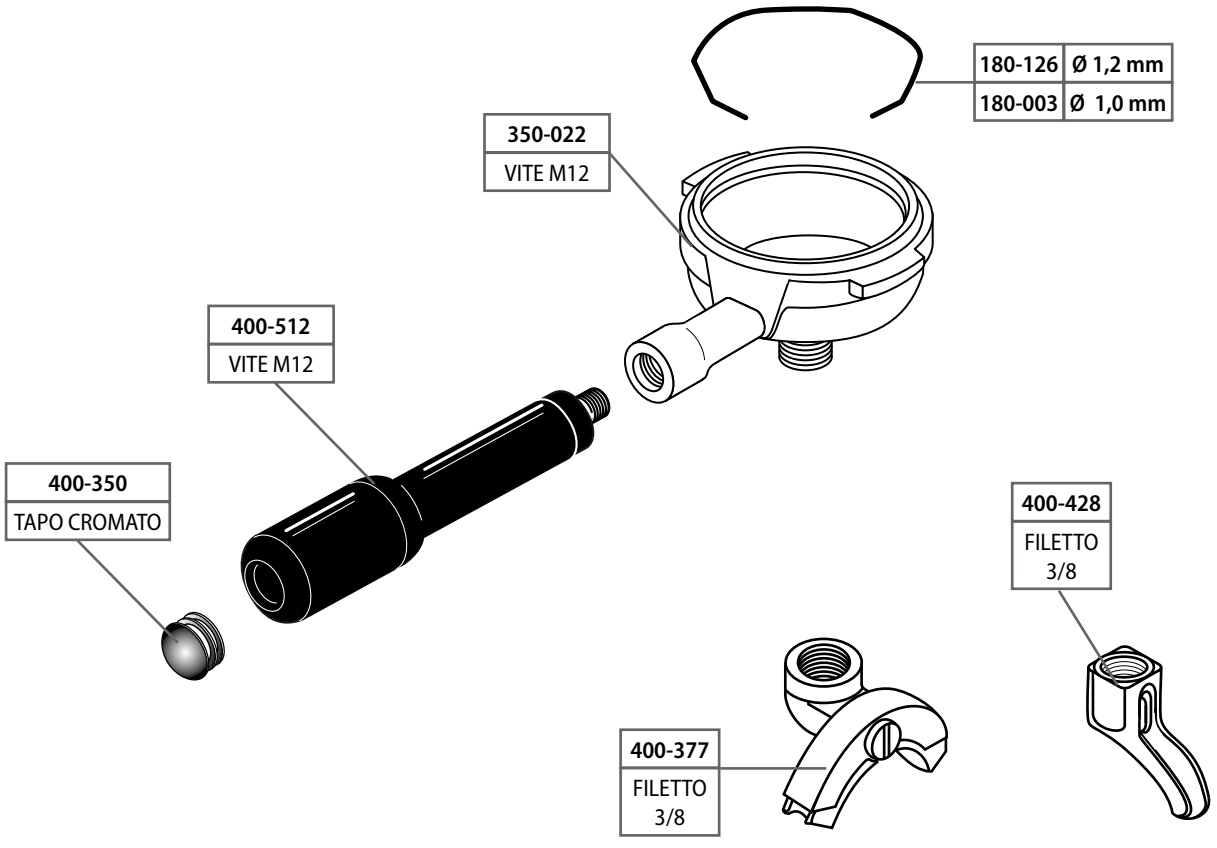

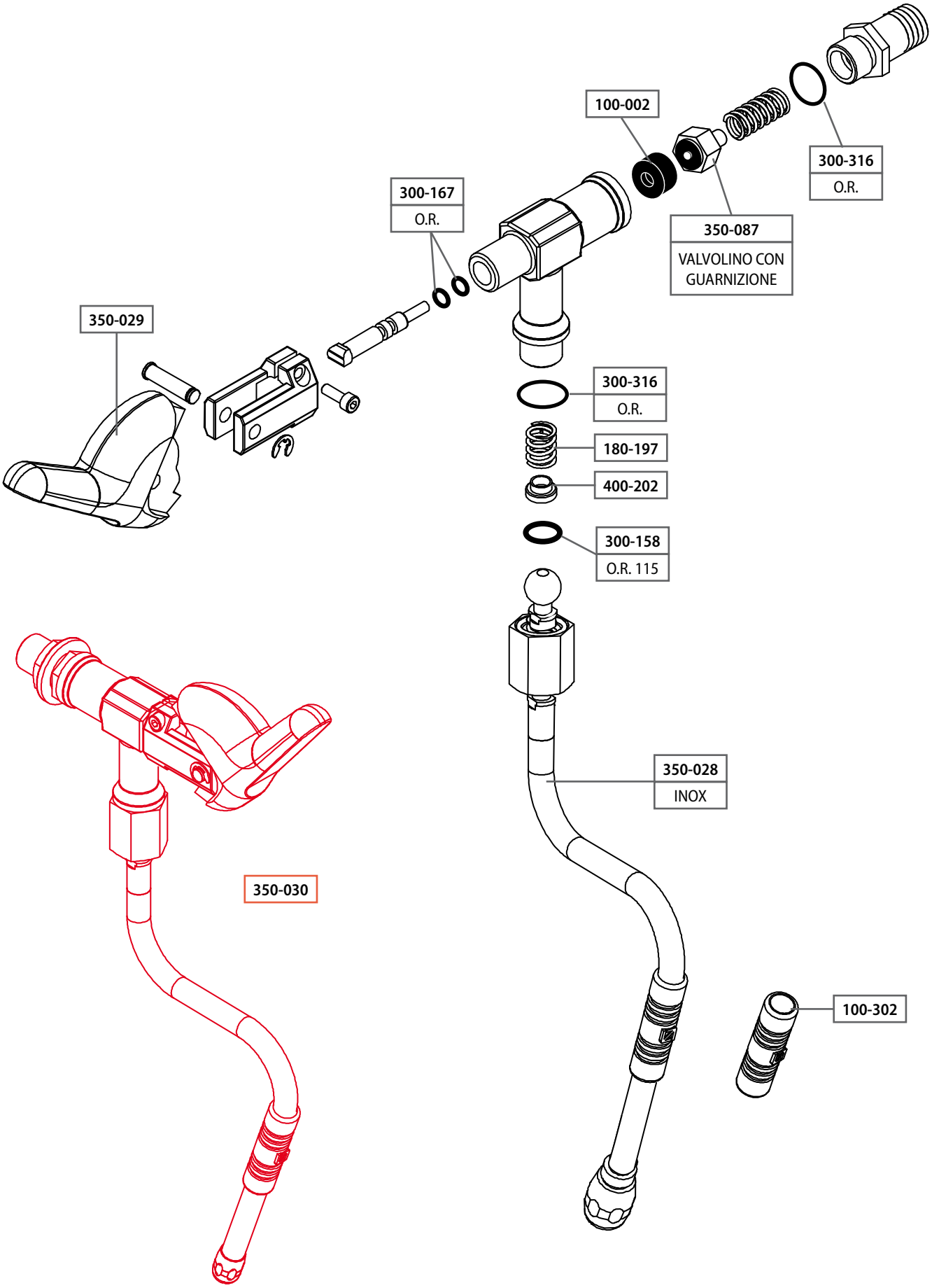
100-002
300-316
O.R.
300-167
O.R.
350-087
VALVOLINO CON GUARNIZIONE
350-029
300-316
O.R.
180-197
400-202
300-158
O.R. 115
350-028
INOX
350-030
100-302

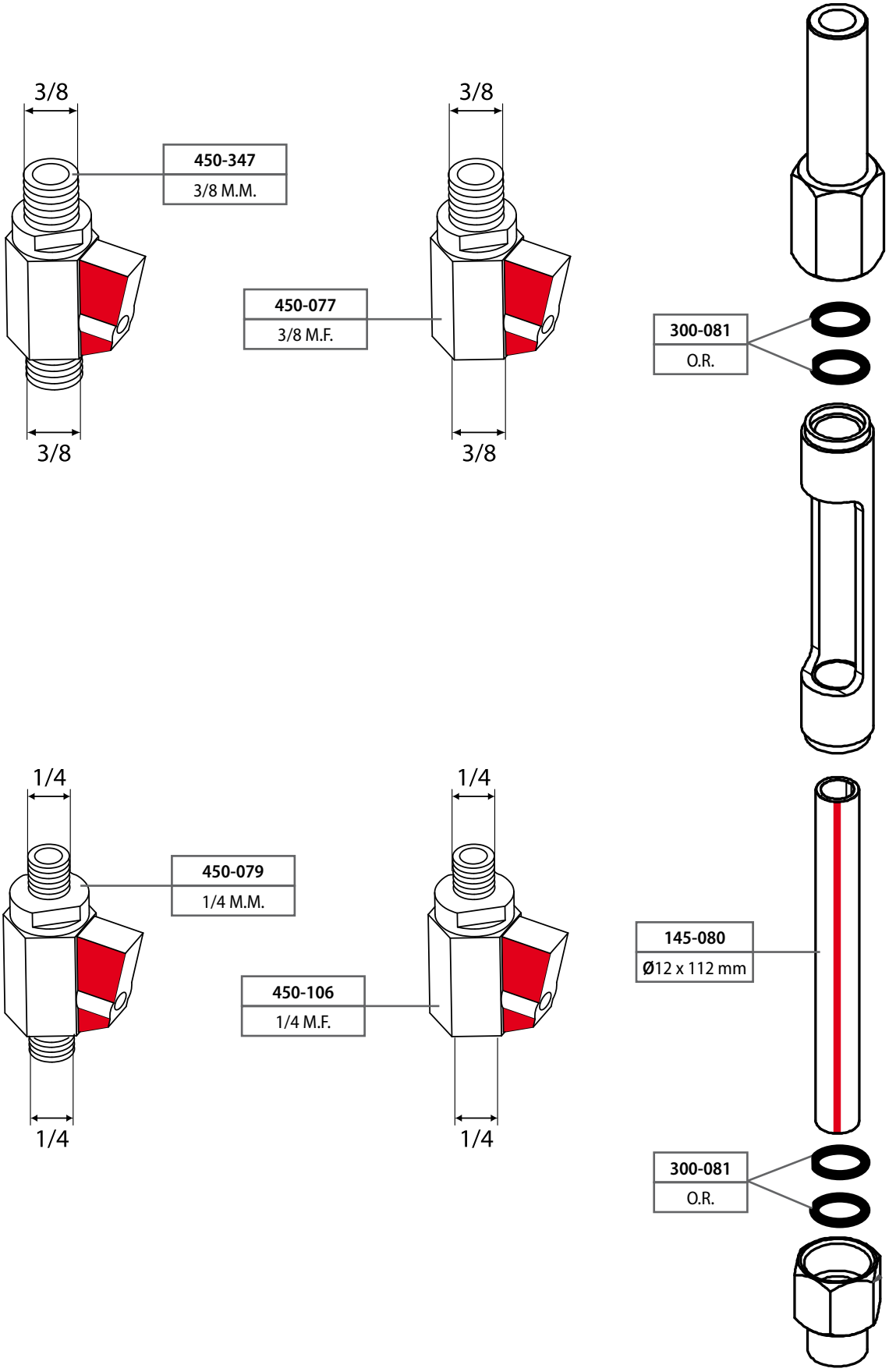
3/8
450-347
3/8 M.M.
3/8
450-077
3/8 M.F.
3/8
3/8
300-081
O.R.
1/4
450-079
1/4 M.M.
1/4
450-106
1/4 M.F.
1/4
1/4
145-080
Ø12 x 112 mm
300-081
O.R.

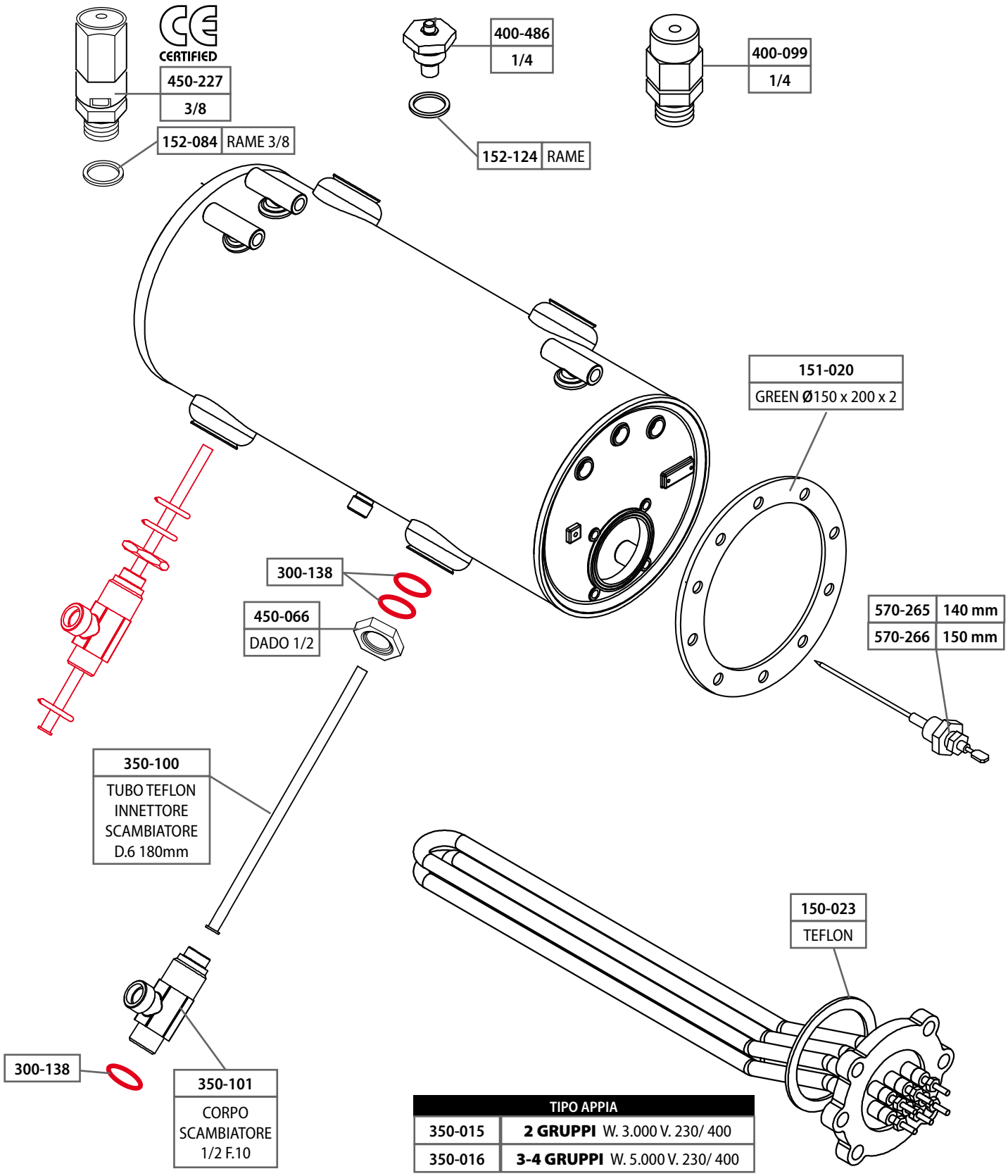

TIPO APPIA	
350-015	**2 GRUPPI** W. 3.000 V. 230/ 400
350-016	**3-4 GRUPPI** W. 5.000 V. 230/ 400

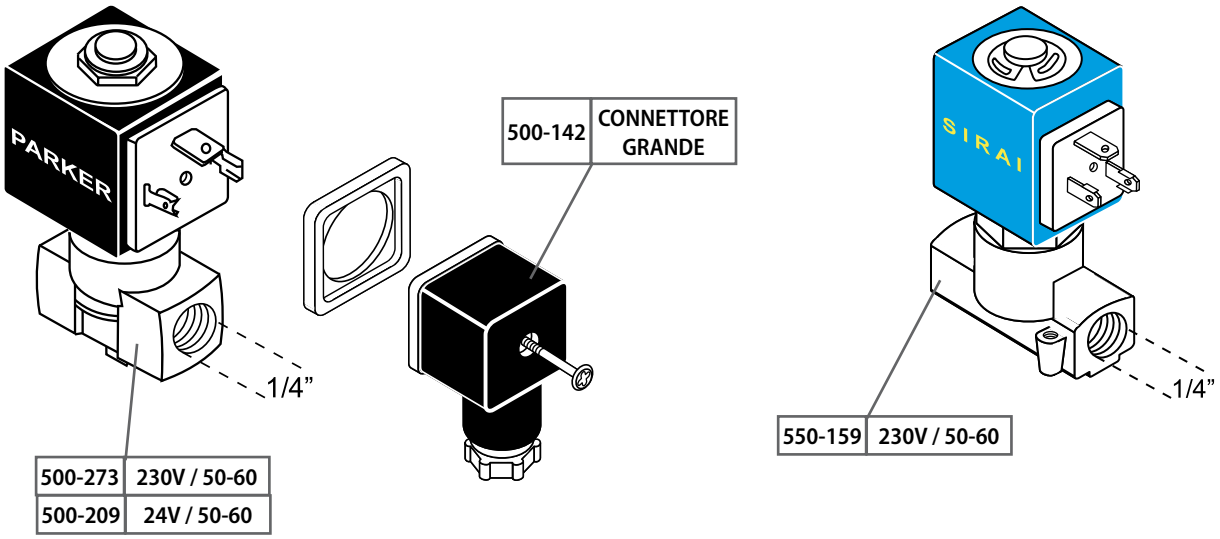
PARKER
1/4”
500-273 230V / 50-60
500-209 24V / 50-60
500-142 CONNETTORE GRANDE
SIRAI
1/4”
550-159 230V / 50-60

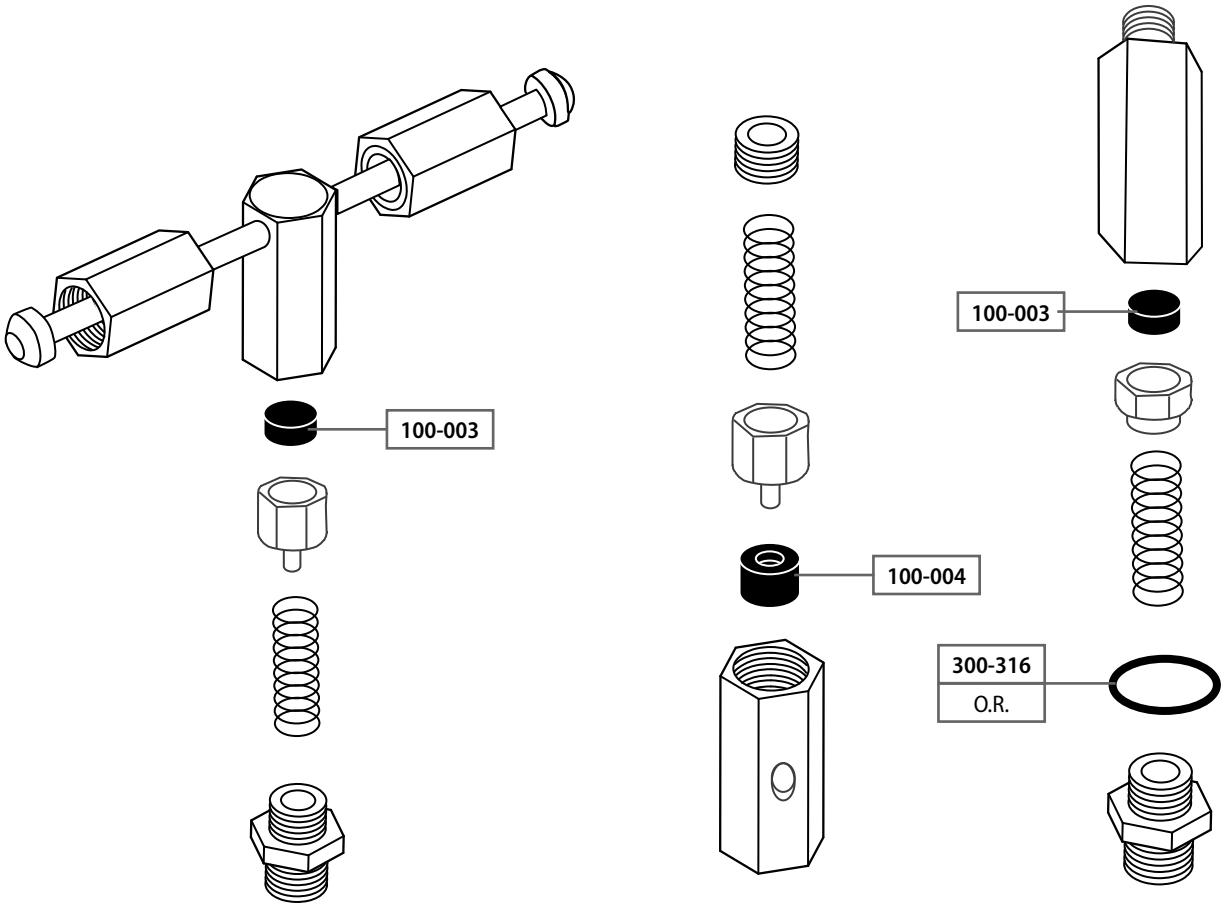
100-003
100-003
100-004
300-316
O.R.

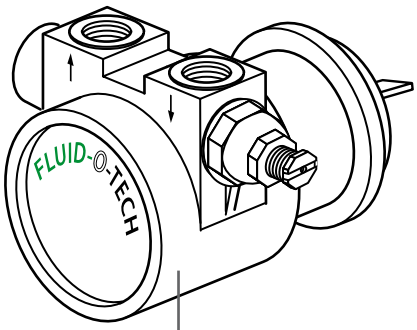

700-201 | COMPATTA 100l

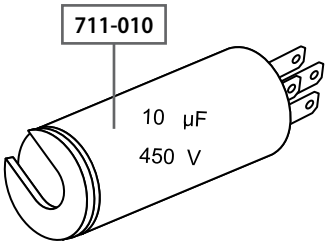

711-010

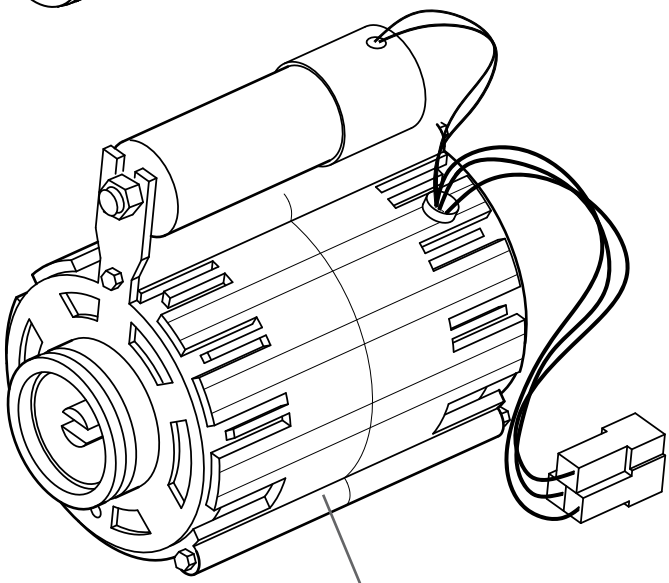

700-225 | 230V 165W

700-058

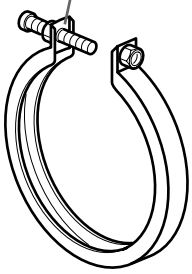

400-112
3/8 x 3/8
SEDE CONICA

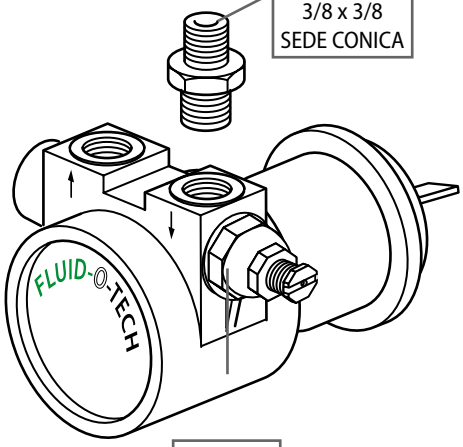

700-223

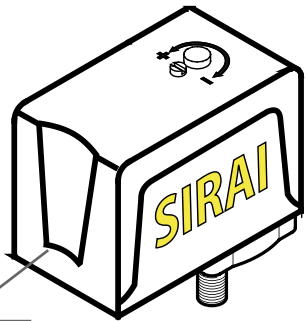

550-066
PRESSOSTATO
P320/6

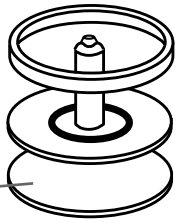

550-086
KIT
MEMBRANA
SIRAI

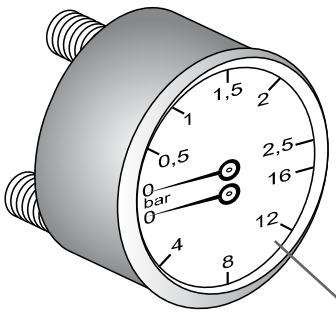

800-204

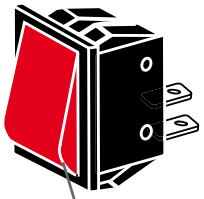

710-119 | LUMINOSO ROSSO

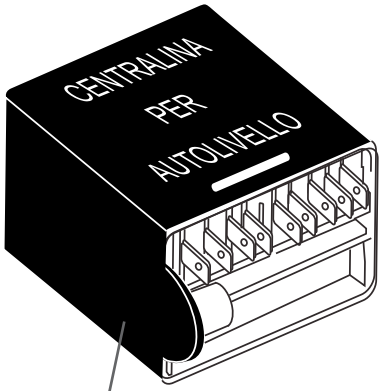

570-271 | RL/303ES/F V230 - STANDARD

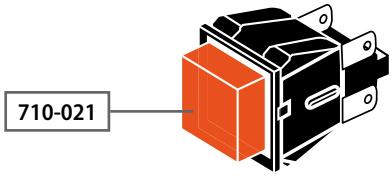

710-021

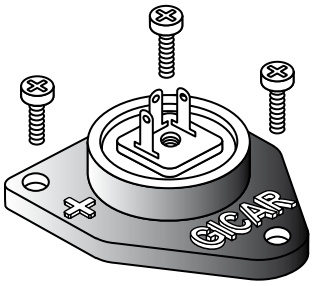

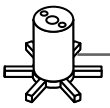

590-509

300-510

570-275

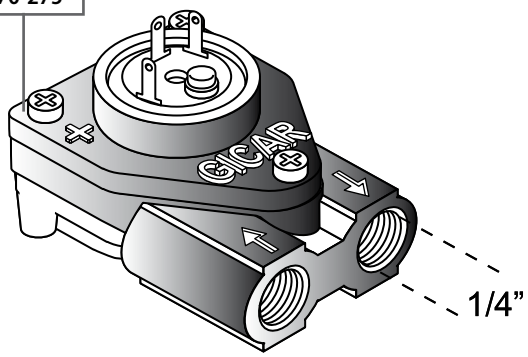

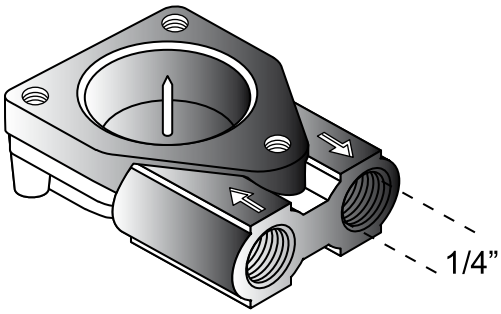

RANCILIO

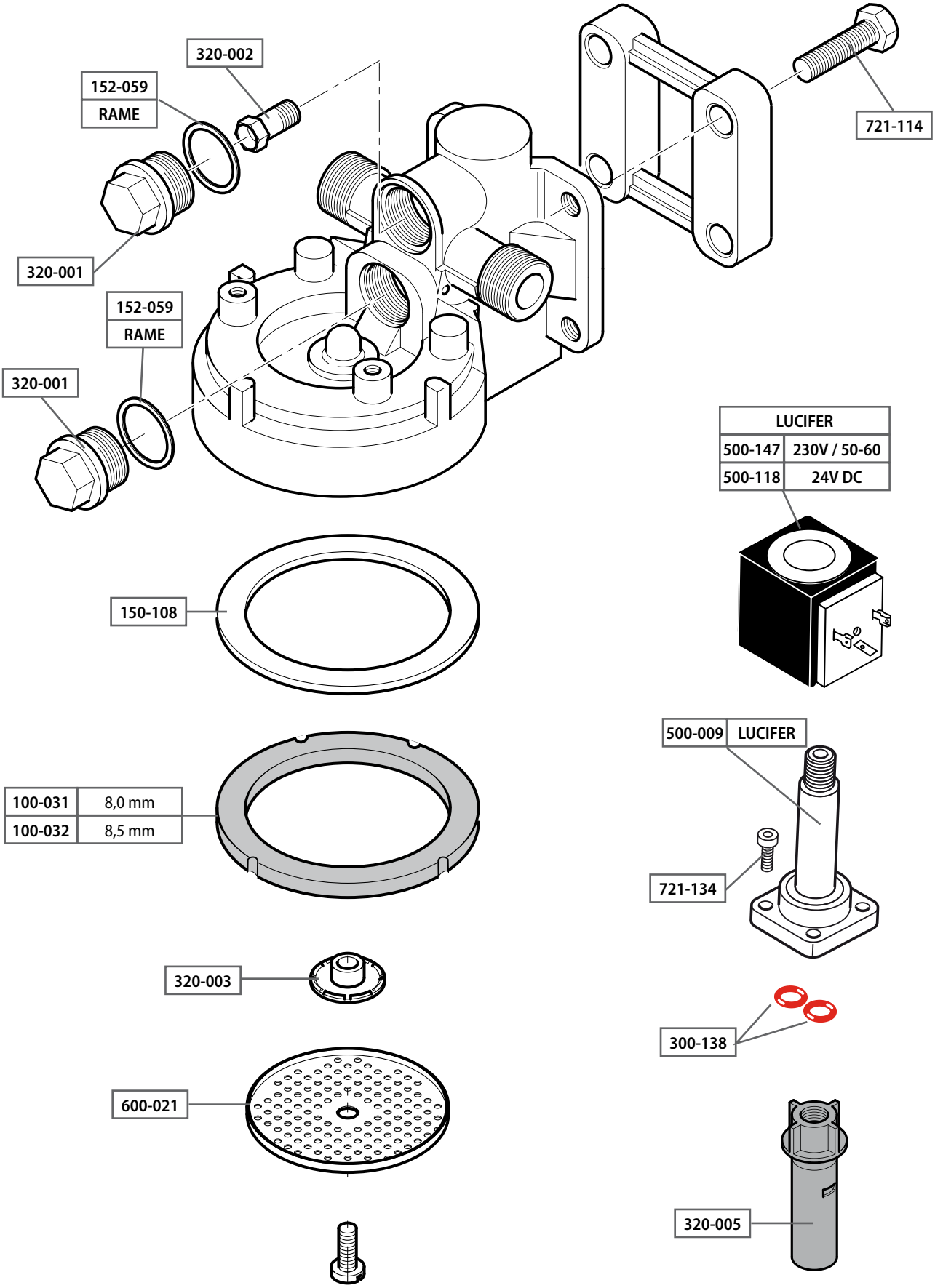
320-002
152-059
RAME
721-114
320-001
152-059
RAME
320-001
LUCIFER
500-147 230V / 50-60
500-118 24V DC
150-108
100-031 8,0 mm
100-032 8,5 mm
500-009 LUCIFER
721-134
320-003
300-138
600-021
320-005

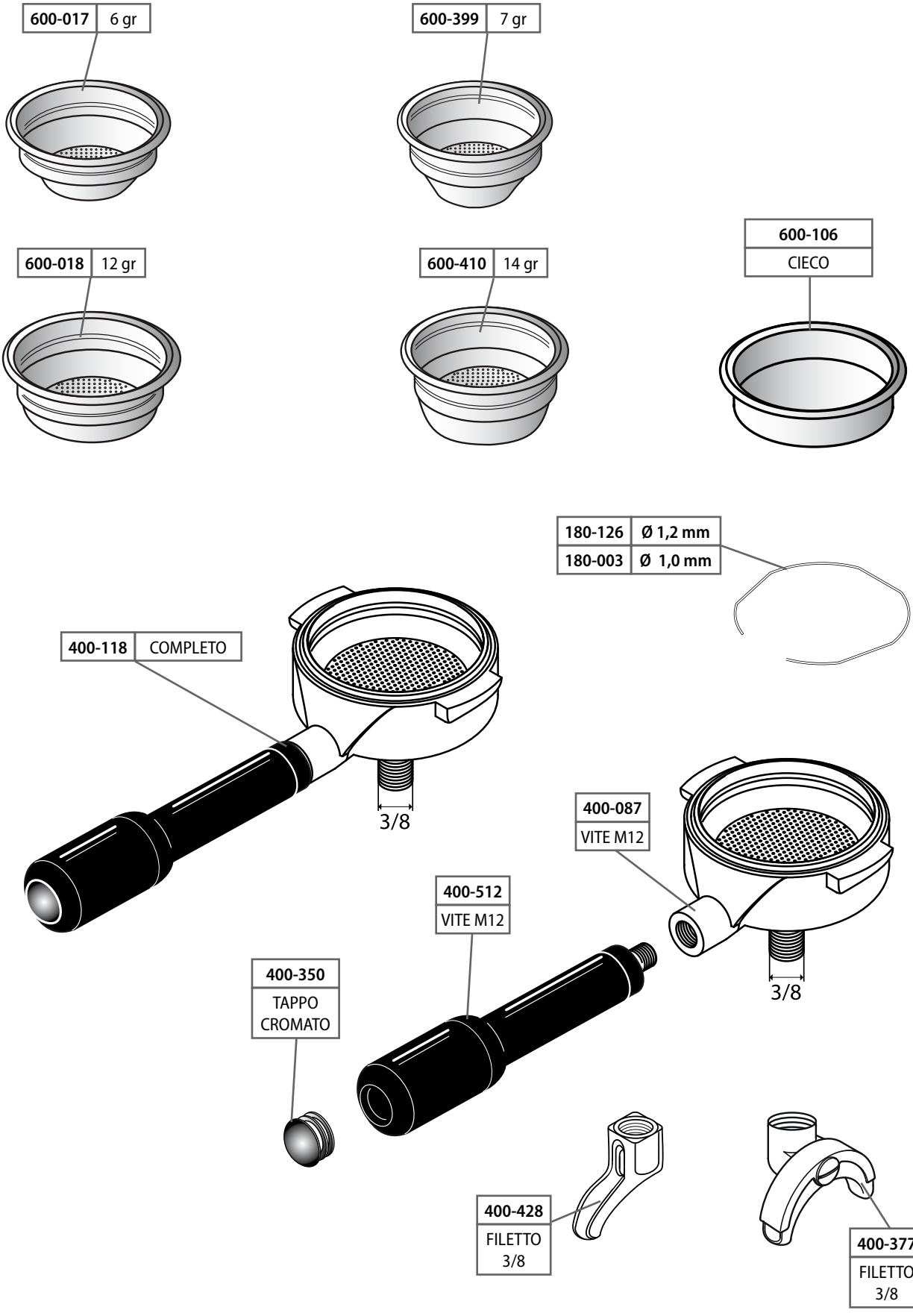
600-017 6 gr
600-399 7 gr
600-018 12 gr
600-410 14 gr
600-106 CIECO
180-126 Ø 1,2 mm
180-003 Ø 1,0 mm
400-118 COMPLETO
3/8
400-087 VITE M12
400-512 VITE M12
400-350 TAPPO CROMATO
3/8
400-428 FILETTO 3/8
400-377 FILETTO 3/8

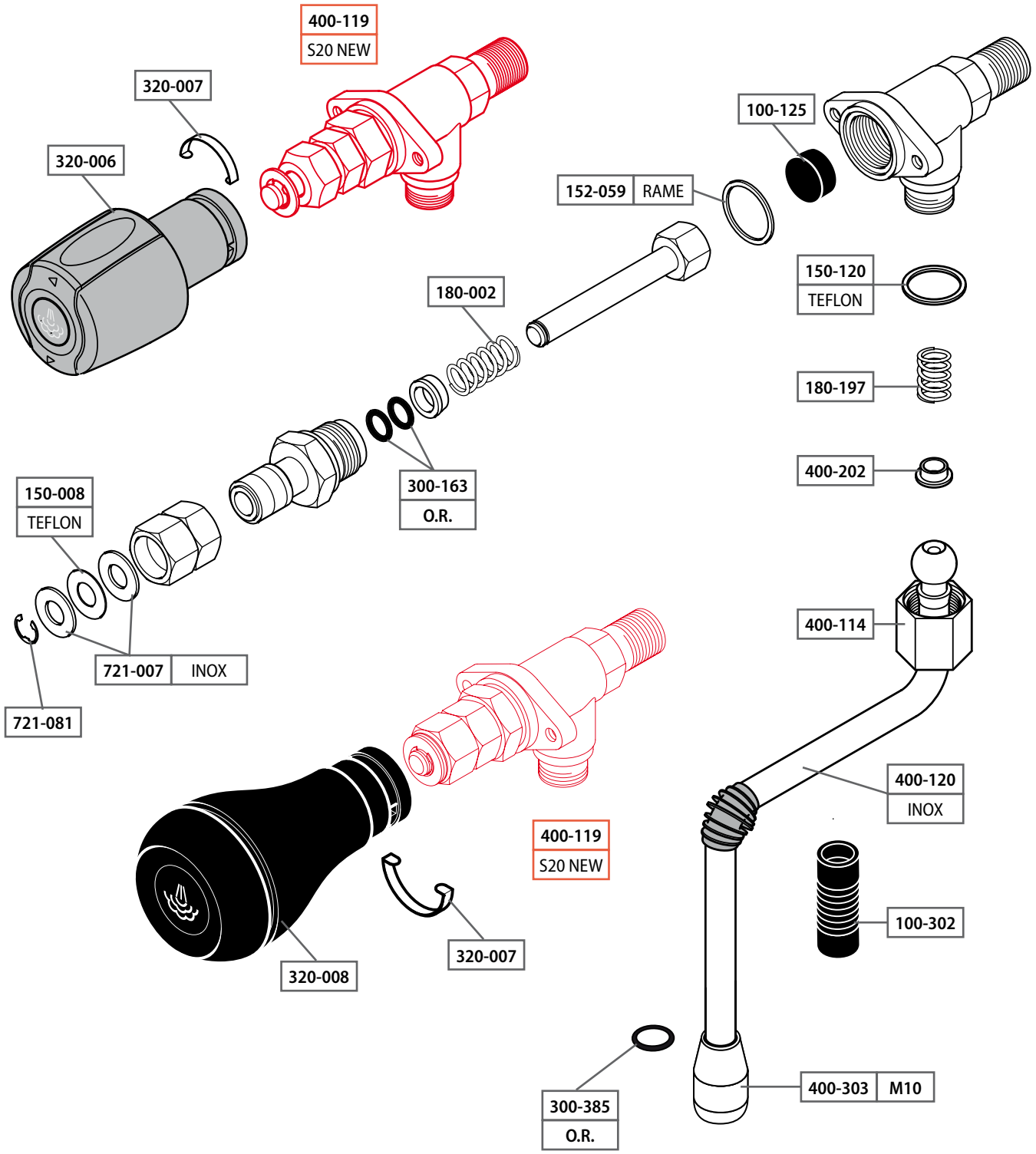
400-119
S20 NEW
320-007
320-006
100-125
152-059 RAME
180-002
150-120
TEFLON
180-197
400-202
300-163
O.R.
150-008
TEFLON
721-007 INOX
721-081
400-114
400-120
INOX
400-119
S20 NEW
100-302
320-007
320-008
300-385
O.R.
400-303 M10

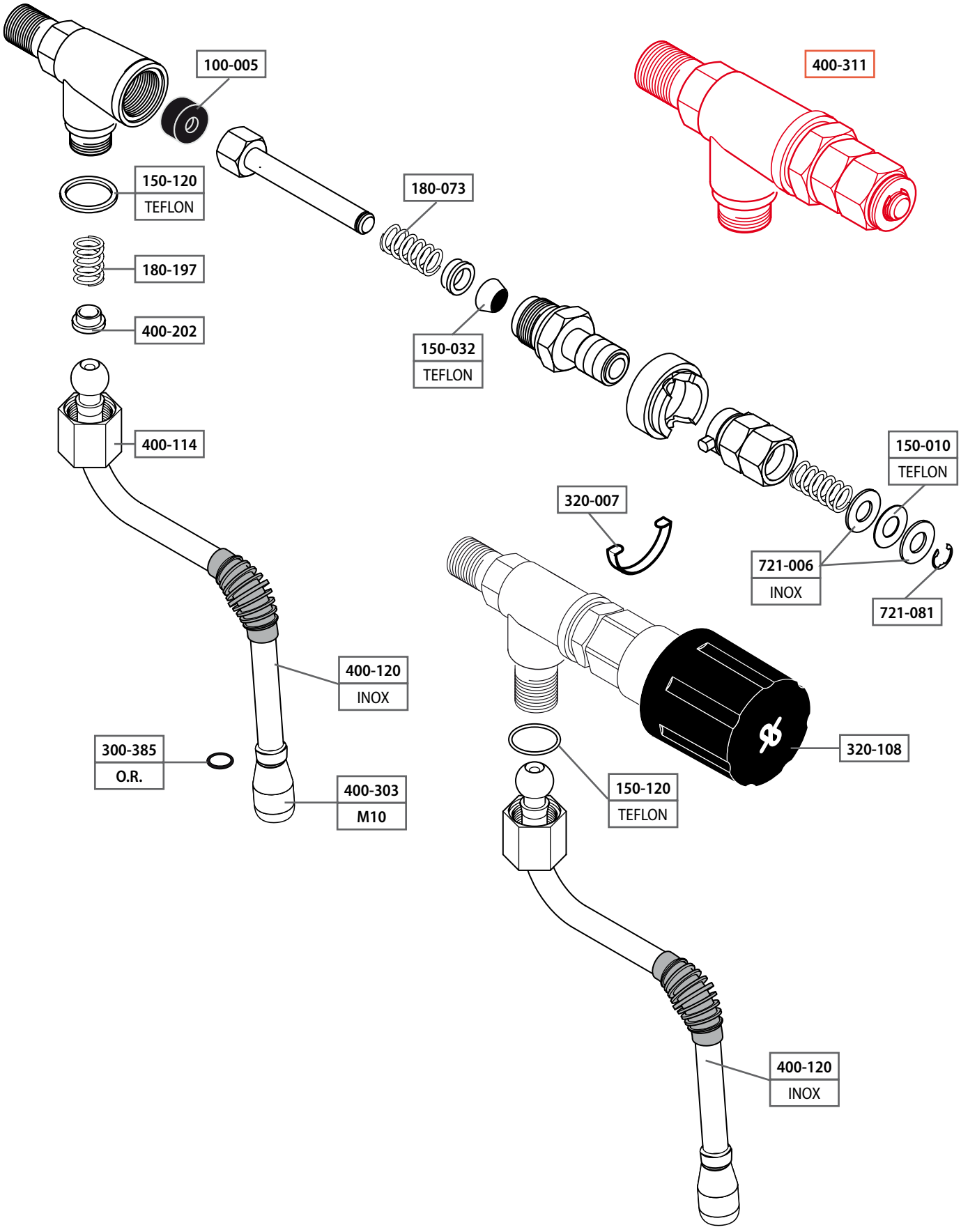
100-005
400-311
150-120
TEFLON
180-073
180-197
400-202
150-032
TEFLON
400-114
150-010
TEFLON
320-007
721-006
INOX
721-081
400-120
INOX
300-385
O.R.
400-303
M10
320-108
150-120
TEFLON
400-120
INOX

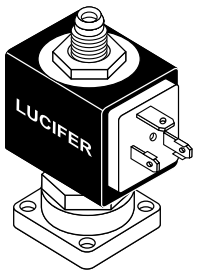

500-148	230V / 50-60
500-221	24V / 50-60
500-117	24V D.C.

500-147	230V / 50-60
500-222	24V / 50-60
500-118	24V D.C.

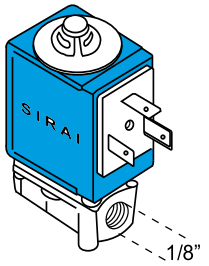

550-247	230V / 50-60

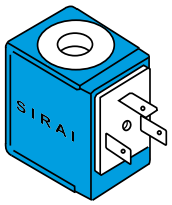

550-246	230V / 50-60

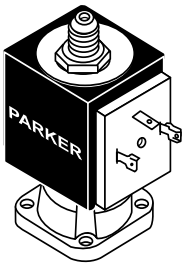

500-159	230V / 50-60
500-300	24V D.C.

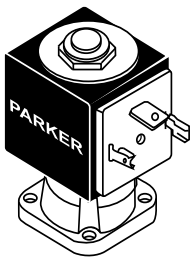

500-231	230V / 50-60

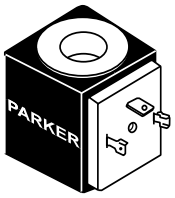

500-154	230V / 50-60
500-205	24V / 50-60
500-575	24V D.C.

710-123
ORANGE V230 INTERRUTTORE BIPOLARE LUMINOSO

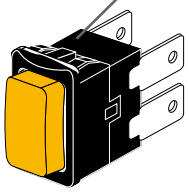

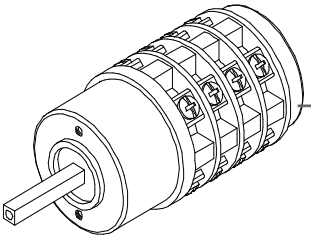

719-122
COMUTATORE GENERALE

570-271	RL/303ES/F V230 - STANDARD

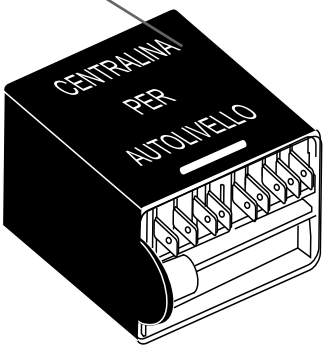

590-509

300-510

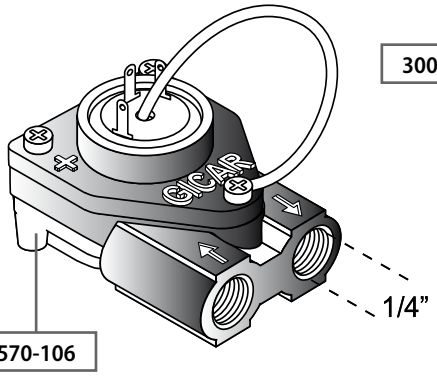

570-106

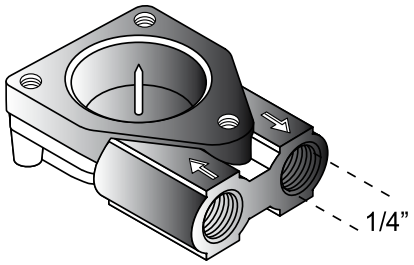

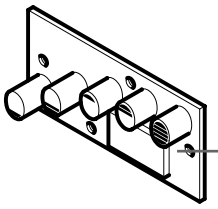

320-030 mod. DE

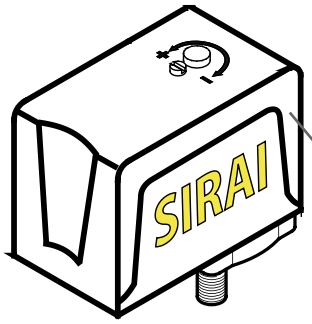

550-066 PRESSOSTATO P320/6

550-086 KIT MEMBRANA SIRAI

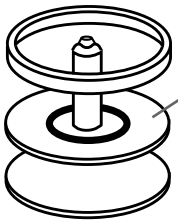

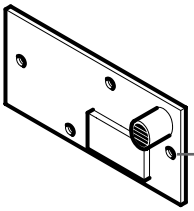

320-032 mod. S

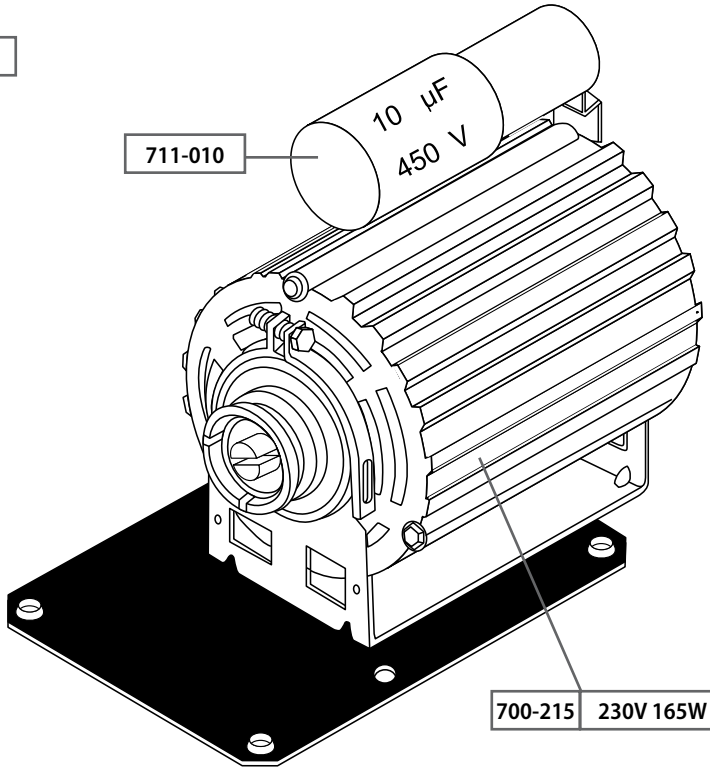

711-010

700-215 230V 165W

400-112
3/8 x 3/8
SEDE CONICA

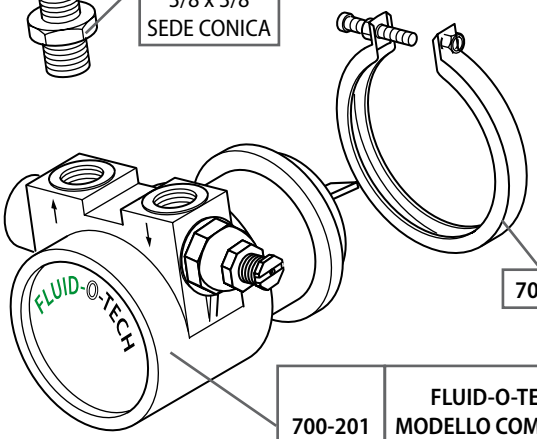

700-058

700-201 FLUID-O-TECH MODELLO COMPATTO 100 l/h

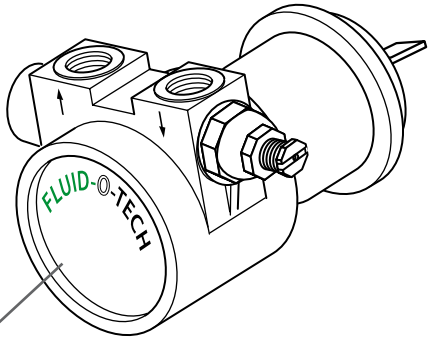

700-223 FLUID-O-TECH

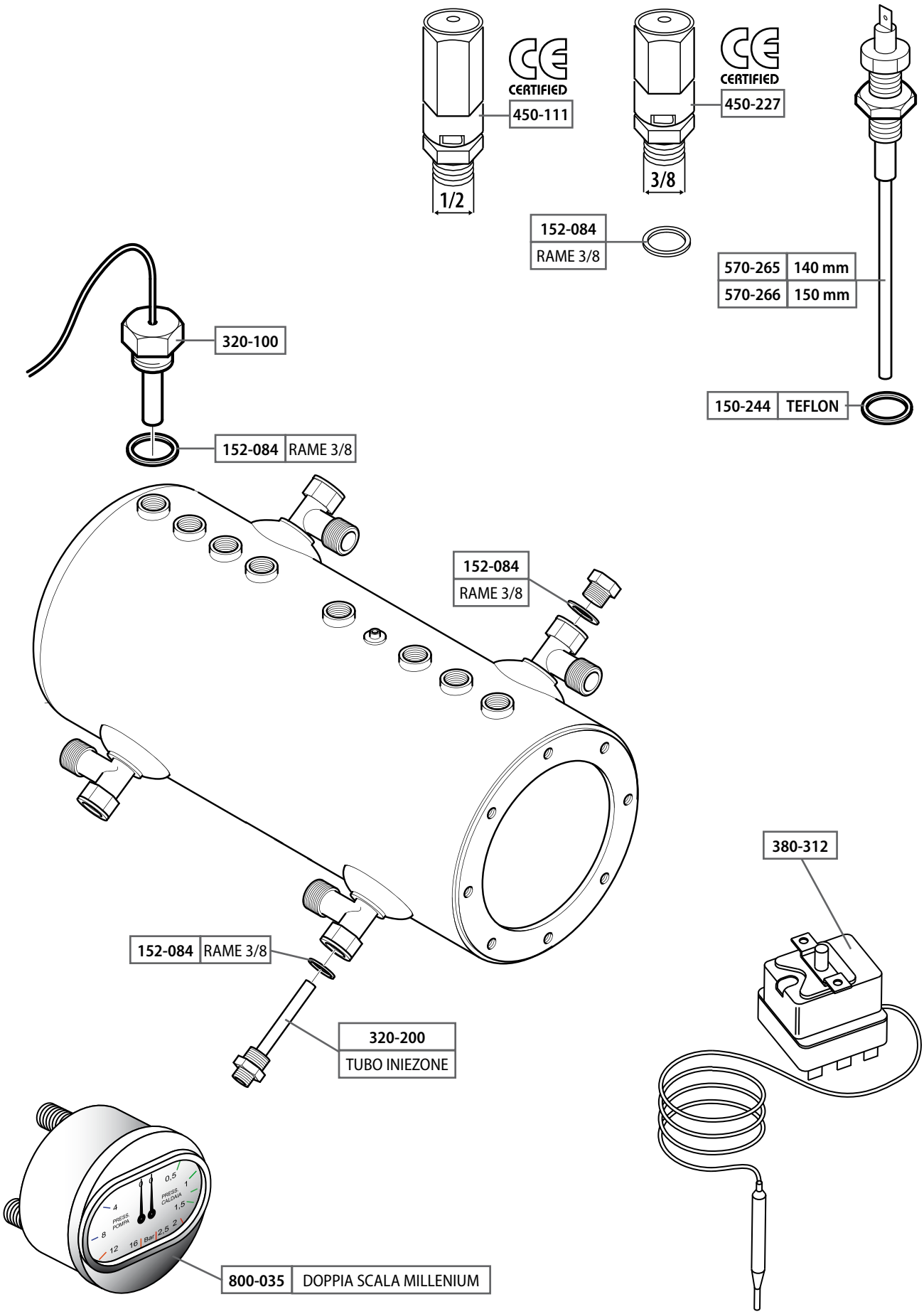
CE
CERTIFIED
450-111
1/2
CE
CERTIFIED
450-227
3/8
152-084
RAME 3/8
570-265 140 mm
570-266 150 mm
150-244 TEFLON
320-100
152-084 RAME 3/8
152-084
RAME 3/8
152-084 RAME 3/8
320-200
TUBO INIEZONE
380-312
800-035 DOPPIA SCALA MILLENIUM

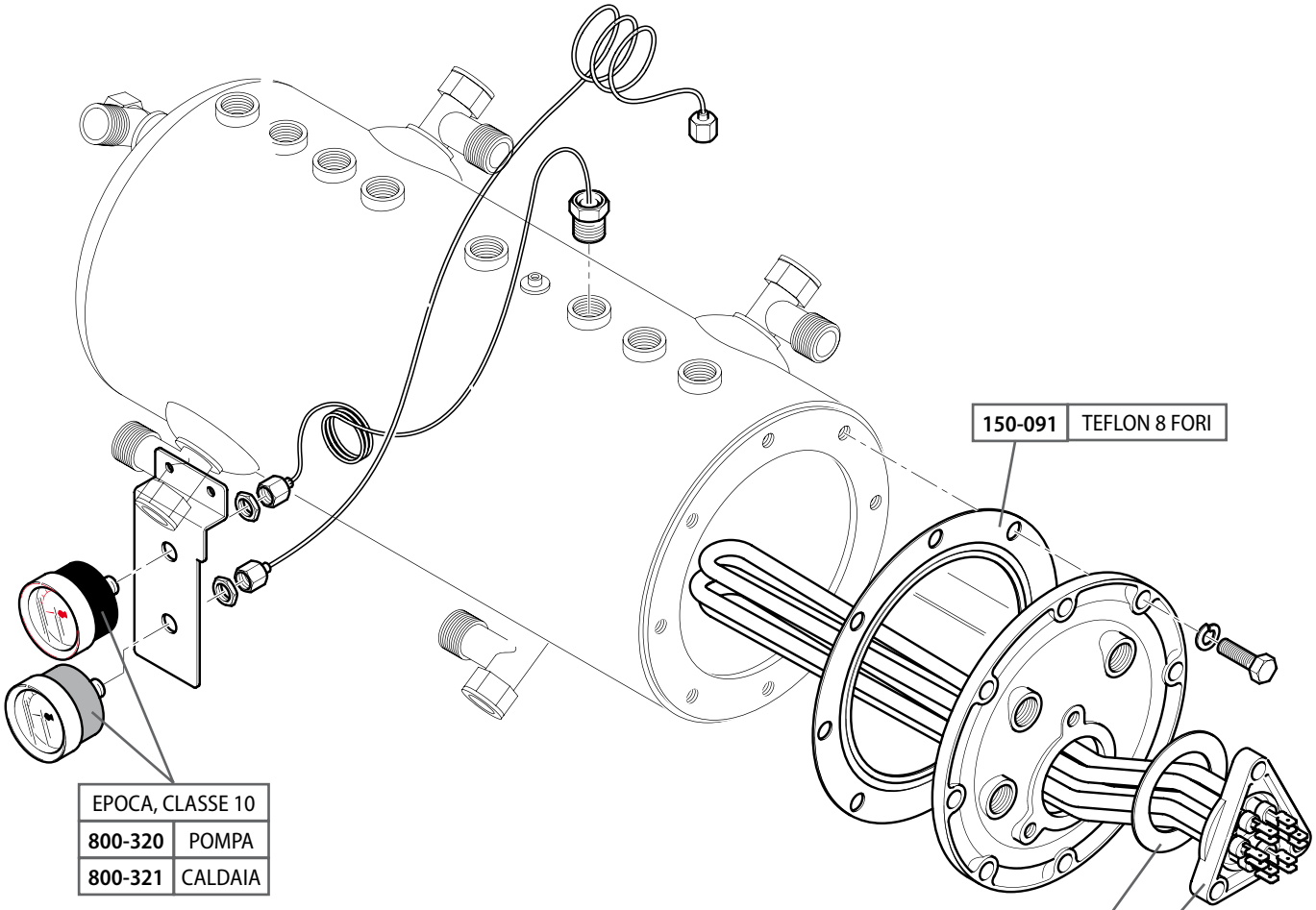

TIPO CLASSE 6, CLASSE 10	
650-124	**1-2 GRUPPI** W. 3.000 V. 220/400 **230 mm**
650-074	**2 GRUPPI** W. 3.000 V. 220/400 **380 mm**
650-094	**2-3 GRUPPI** W. 4.300 V. 220/400 **380 mm**

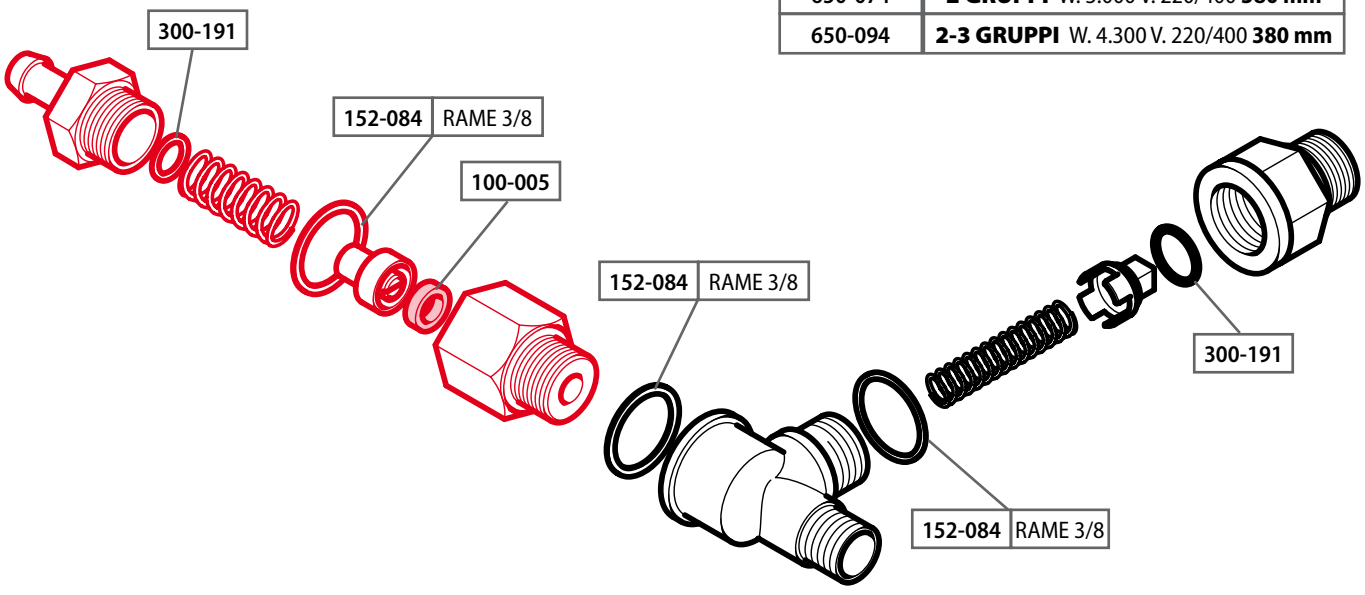

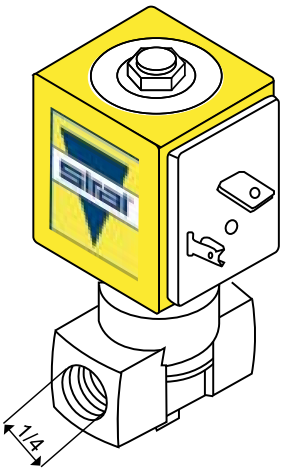

550-159	230V / 50-60

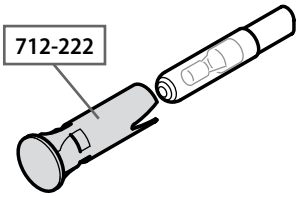

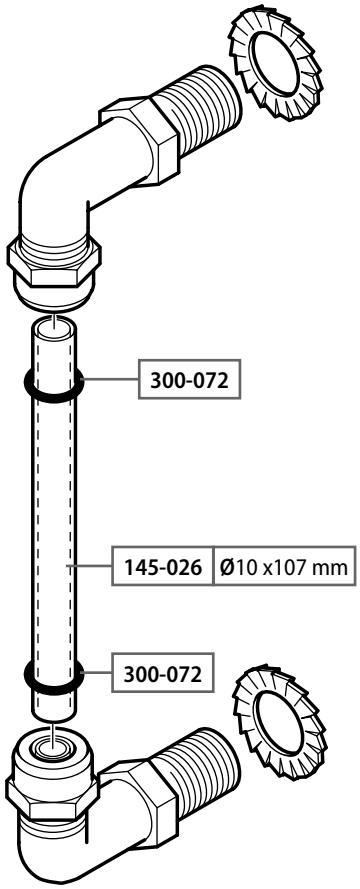

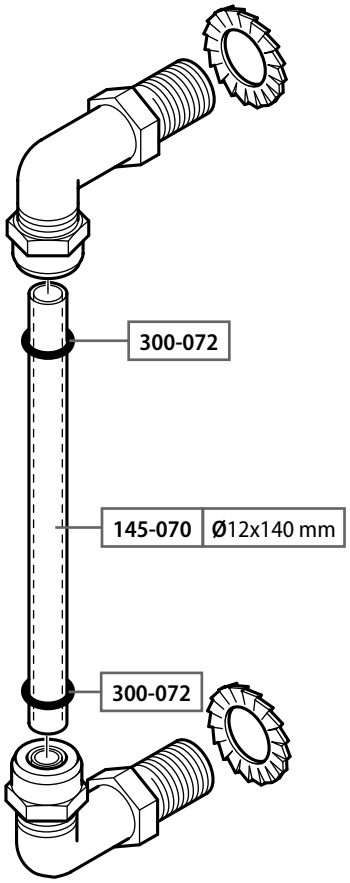

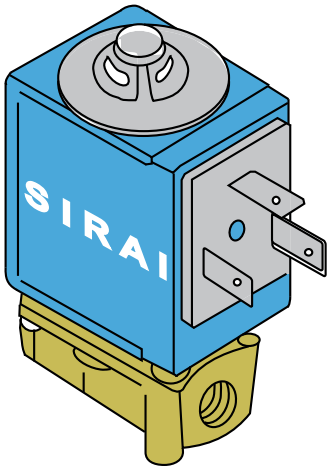

550-247	230V / 50-60

SAN MARCO

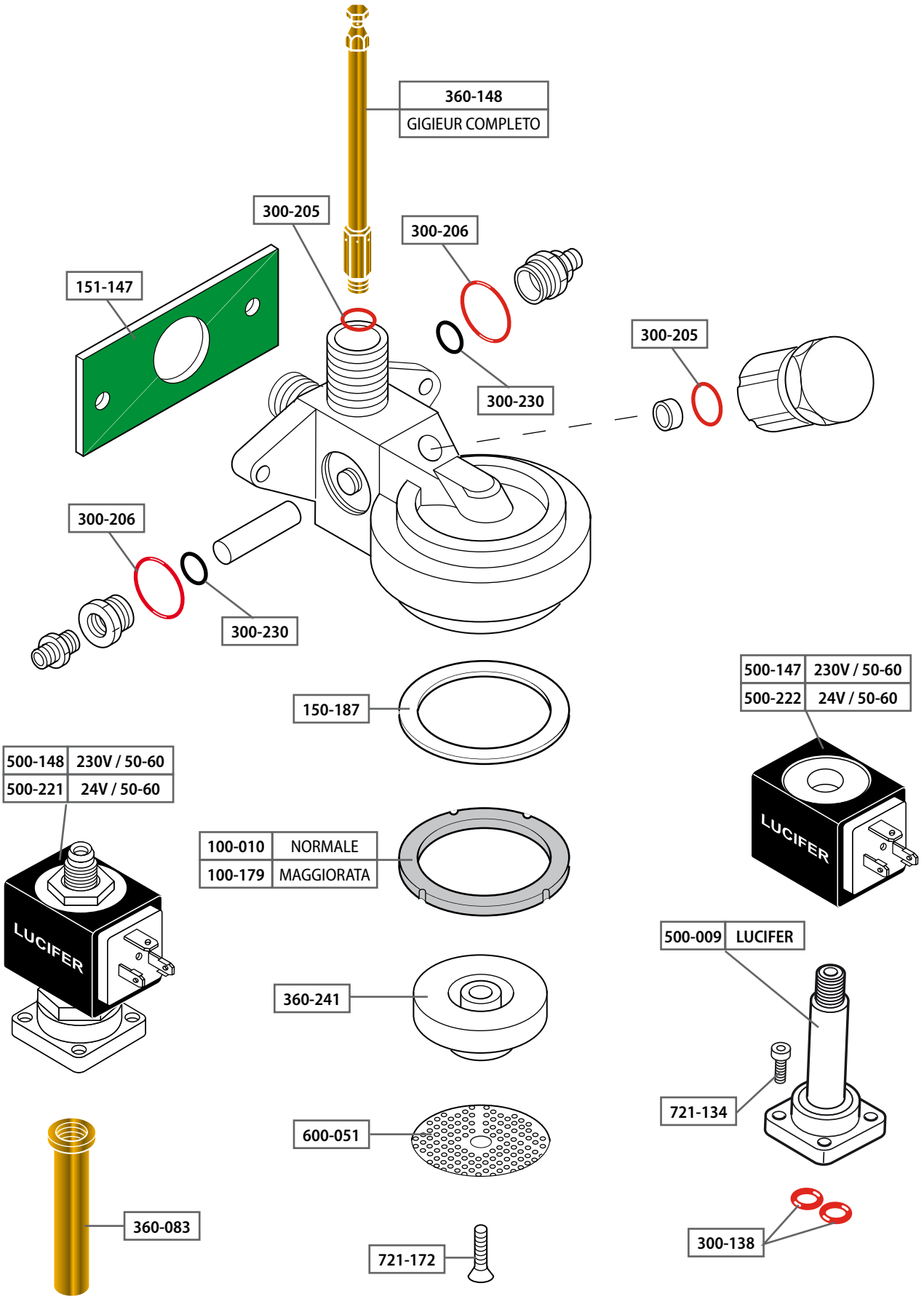
360-148
GIGIEUR COMPLETO
300-205
300-206
151-147
300-230
300-205
300-206
300-230
150-187
500-147 230V / 50-60
500-222 24V / 50-60
500-148 230V / 50-60
500-221 24V / 50-60
LUCIFER
100-010 NORMALE
100-179 MAGGIORATA
LUCIFER
500-009 LUCIFER
360-241
721-134
600-051
360-083
721-172
300-138

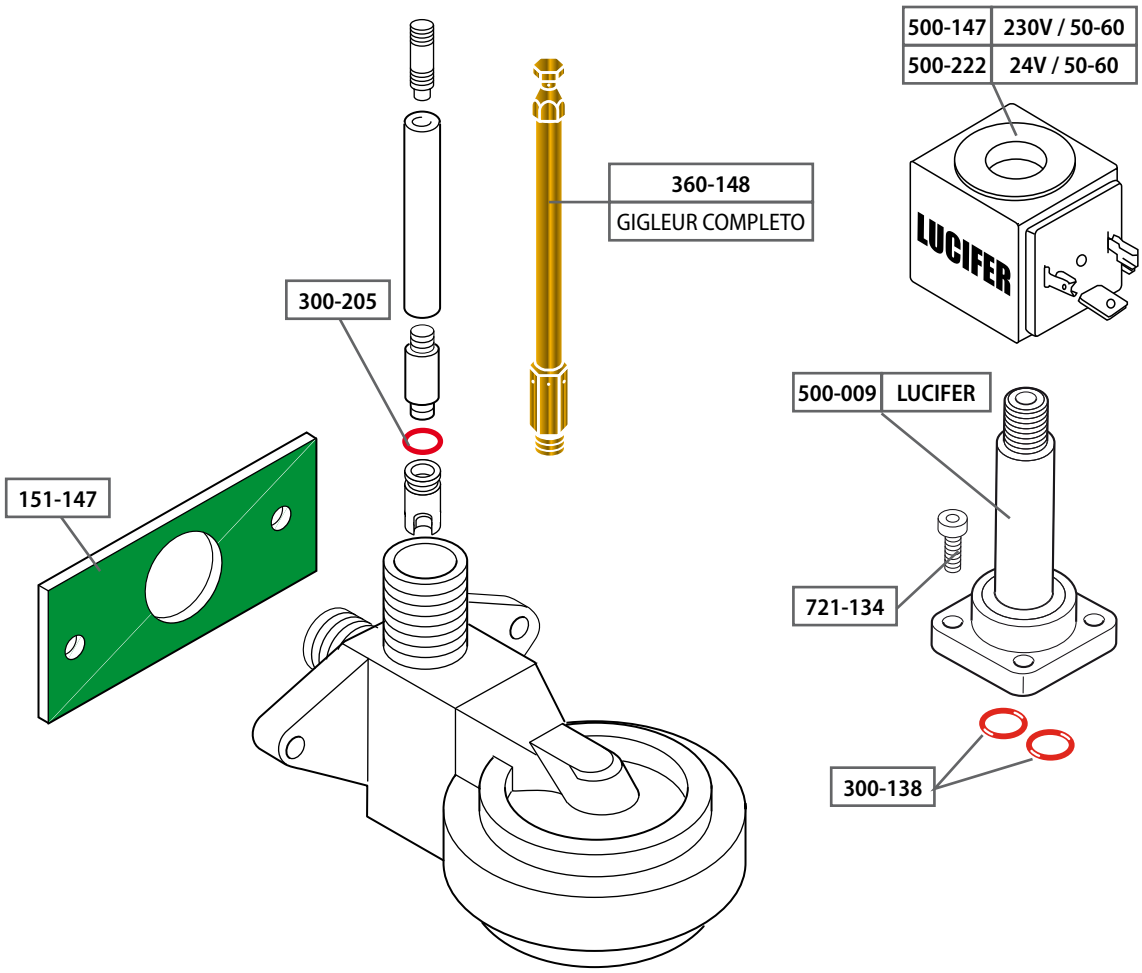
500-147 230V / 50-60
500-222 24V / 50-60
LUCIFER
360-148
GIGLEUR COMPLETO
300-205
500-009 LUCIFER
151-147
721-134
300-138

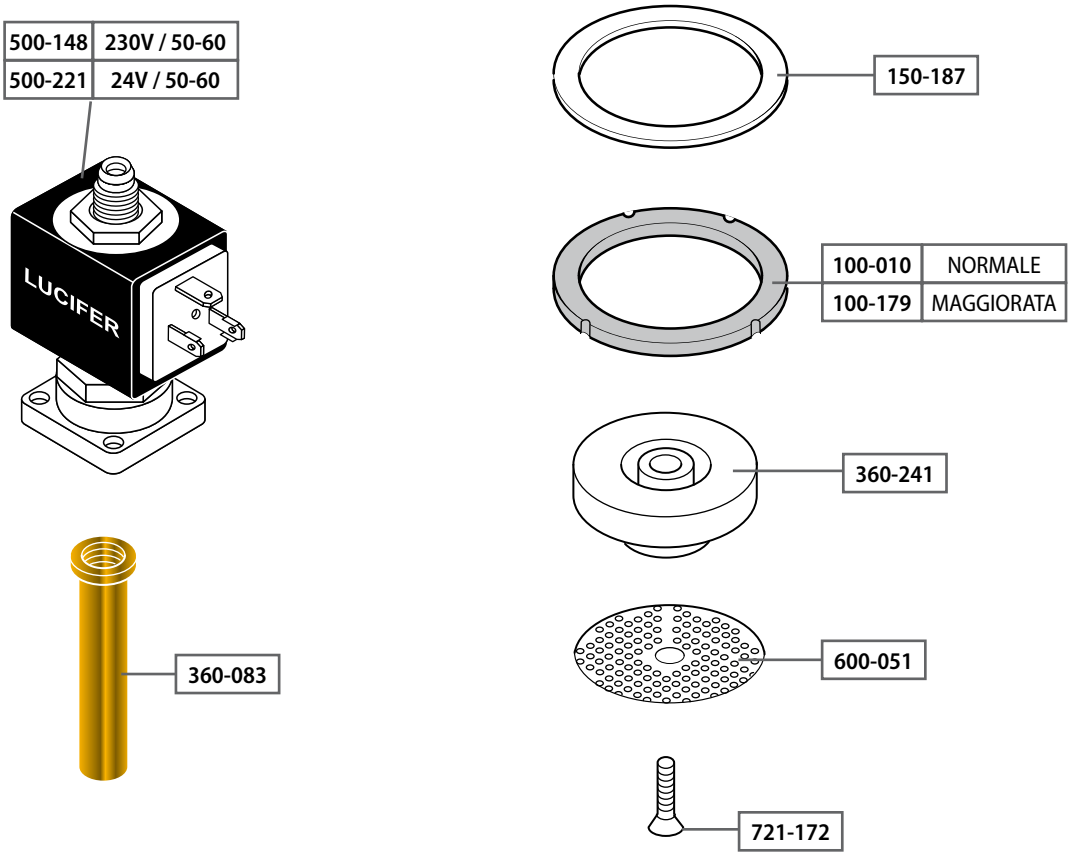
500-148 230V / 50-60
500-221 24V / 50-60
LUCIFER
150-187
100-010 NORMALE
100-179 MAGGIORATA
360-241
360-083
600-051
721-172

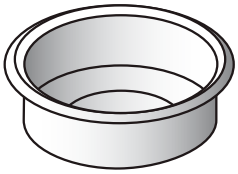

600-095
CIECO

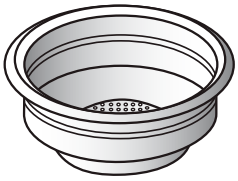

600-048
6 gr CON CANALINO

600-046
7 gr CON CANALINO

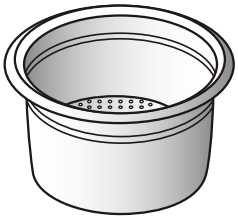

600-047
14 gr CON CANALINO

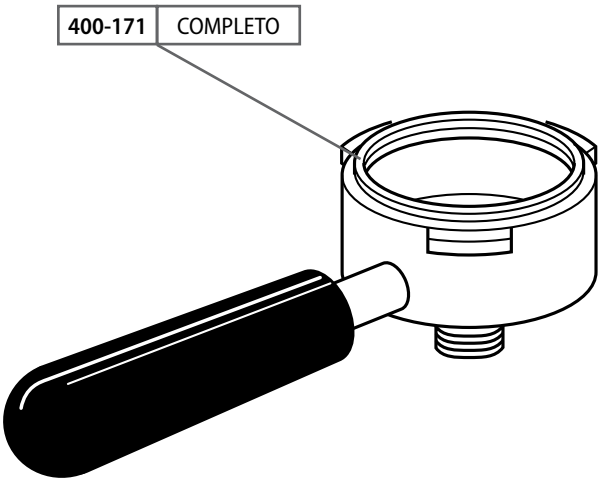

180-126	Ø 1,2
180-003	Ø 1

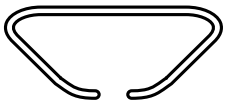

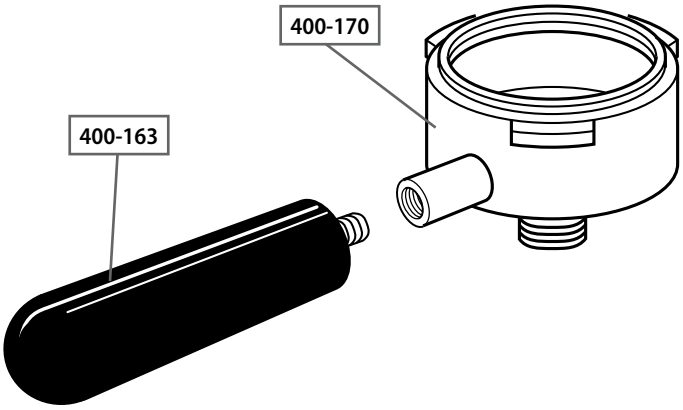

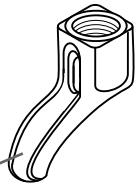

400-428
FILETTO 3/8

400-377
FILETTO 3/8

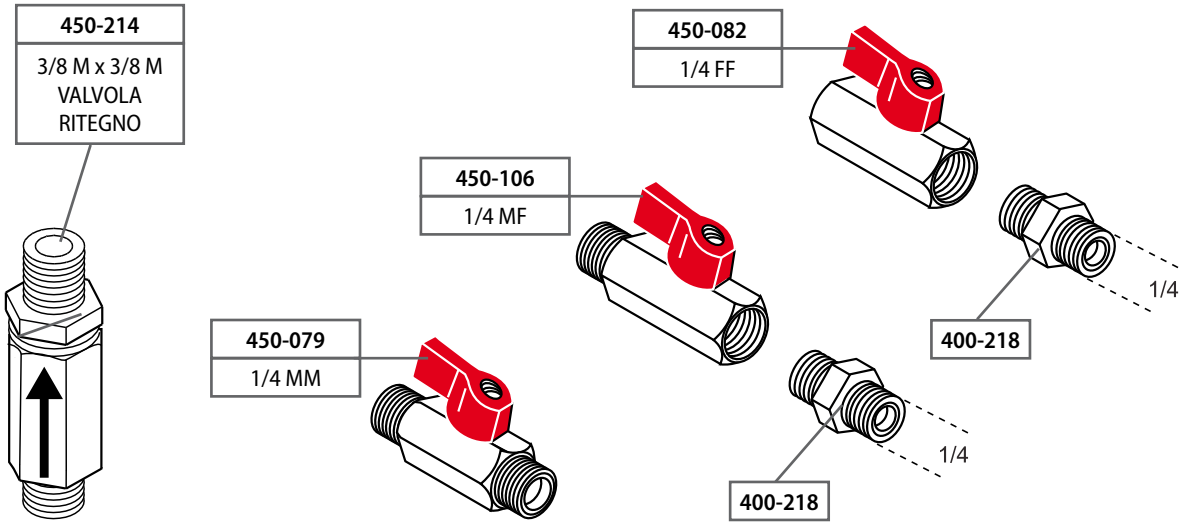
450-214
3/8 M x 3/8 M
VALVOLA
RITEGNO
450-082
1/4 FF
450-106
1/4 MF
450-079
1/4 MM
1/4
400-218
1/4
400-218

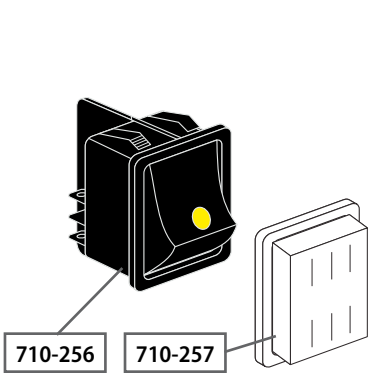
710-256
710-257

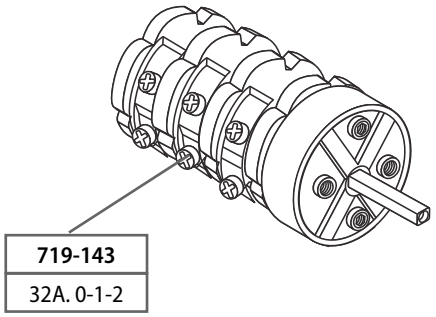
719-143
32A. 0-1-2

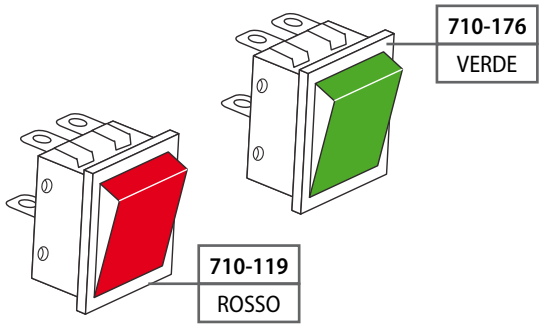
710-176
VERDE
710-119
ROSSO

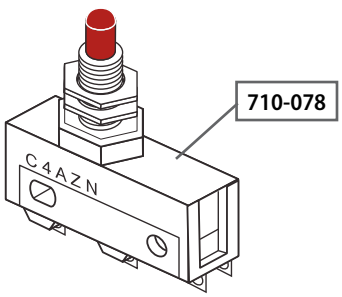
710-078
C4AZN

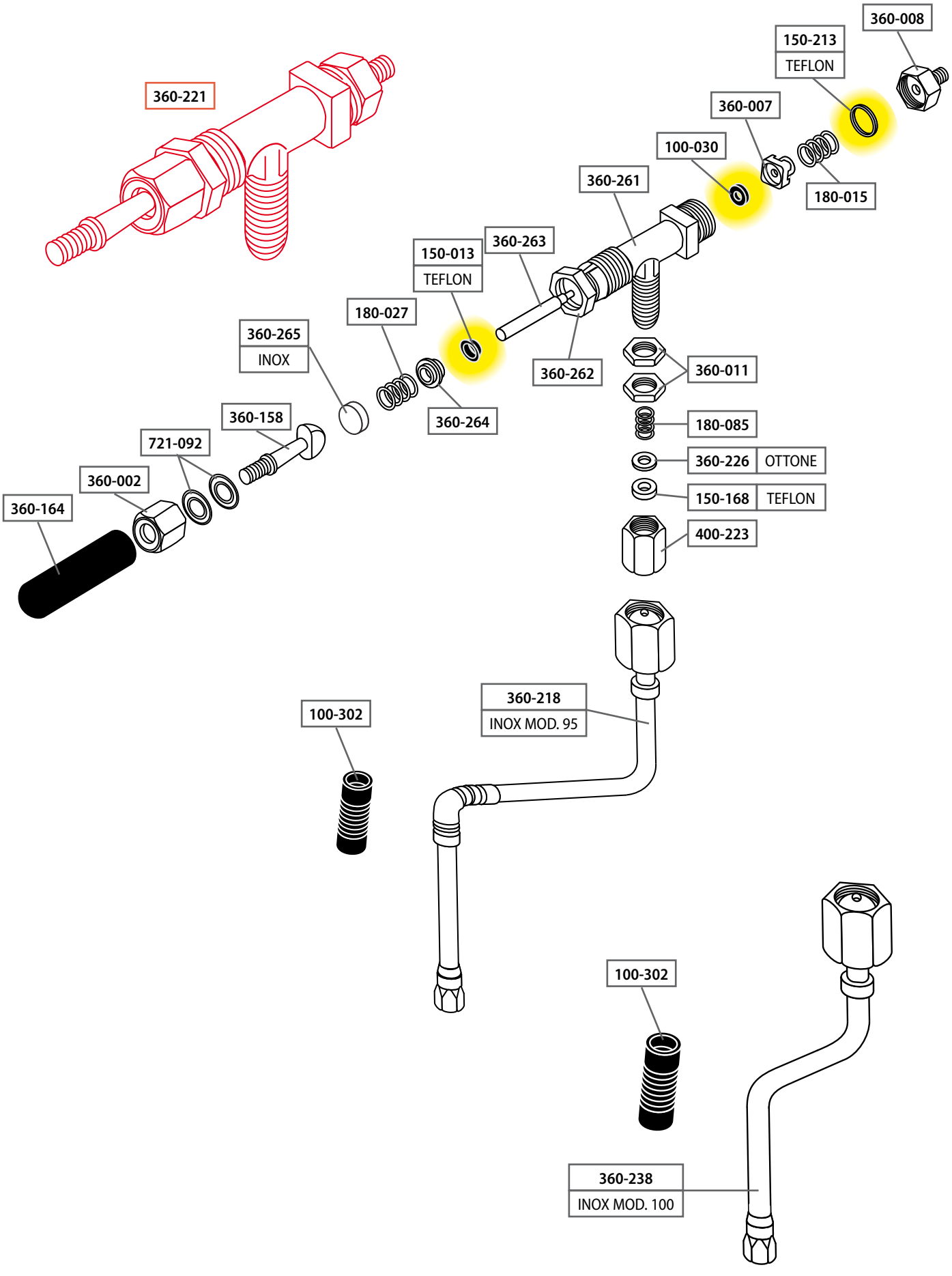
360-221
360-008
150-213
TEFLON
360-007
100-030
360-261
180-015
360-263
150-013
TEFLON
180-027
360-265
INOX
360-262
360-011
360-264
360-158
180-085
721-092
360-226
OTTONE
360-002
150-168
TEFLON
360-164
400-223
100-302
360-218
INOX MOD. 95
100-302
360-238
INOX MOD. 100

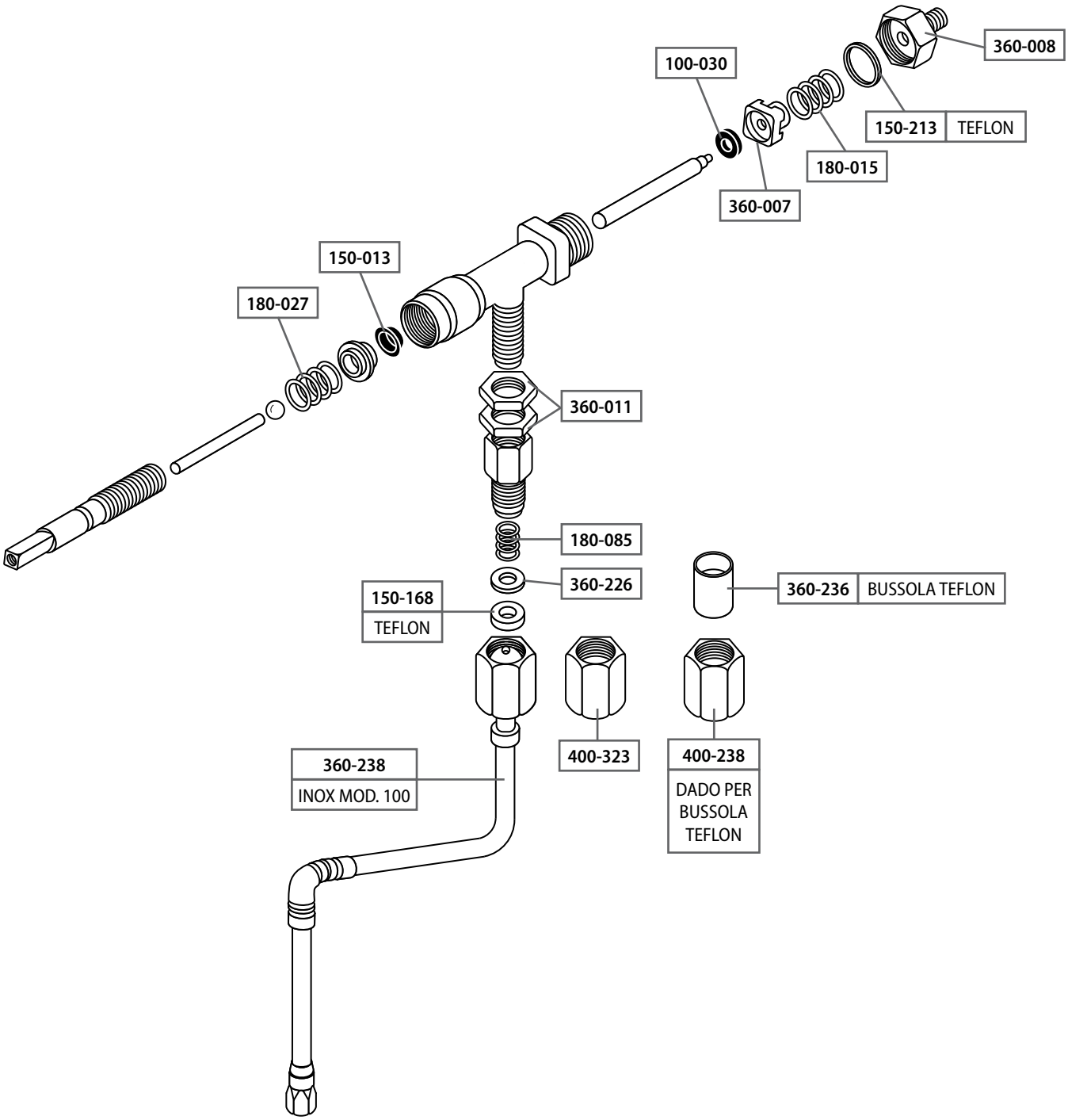
360-008
100-030
150-213 TEFLON
180-015
360-007
150-013
180-027
360-011
180-085
360-226
360-236 BUSSOLA TEFLON
150-168
TEFLON
400-323
400-238
DADO PER BUSSOLA TEFLON
360-238
INOX MOD. 100

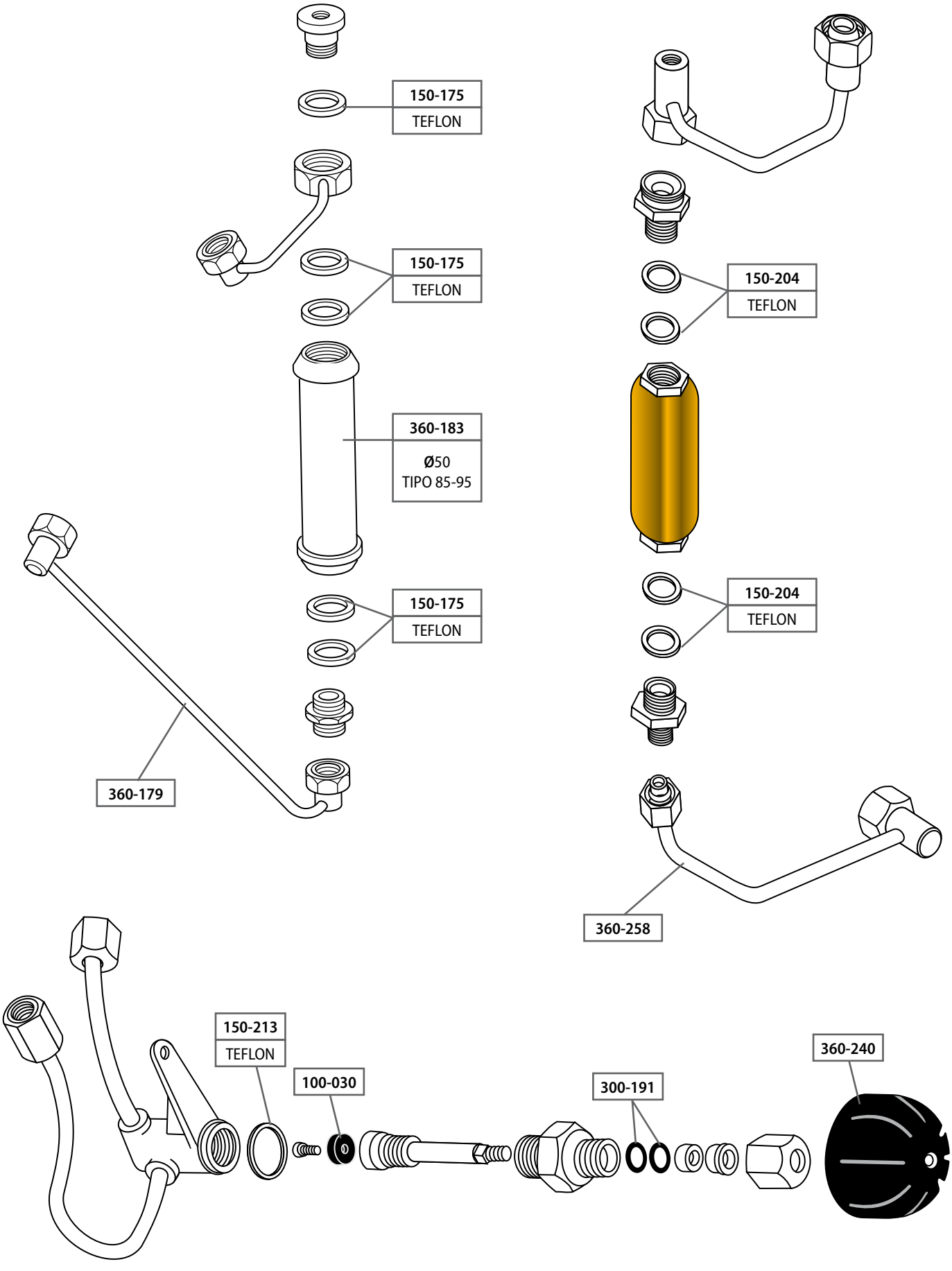
150-175
TEFLON
150-175
TEFLON
360-183
Ø50
TIPO 85-95
150-175
TEFLON
360-179
150-204
TEFLON
150-204
TEFLON
360-258
150-213
TEFLON
100-030
300-191
360-240

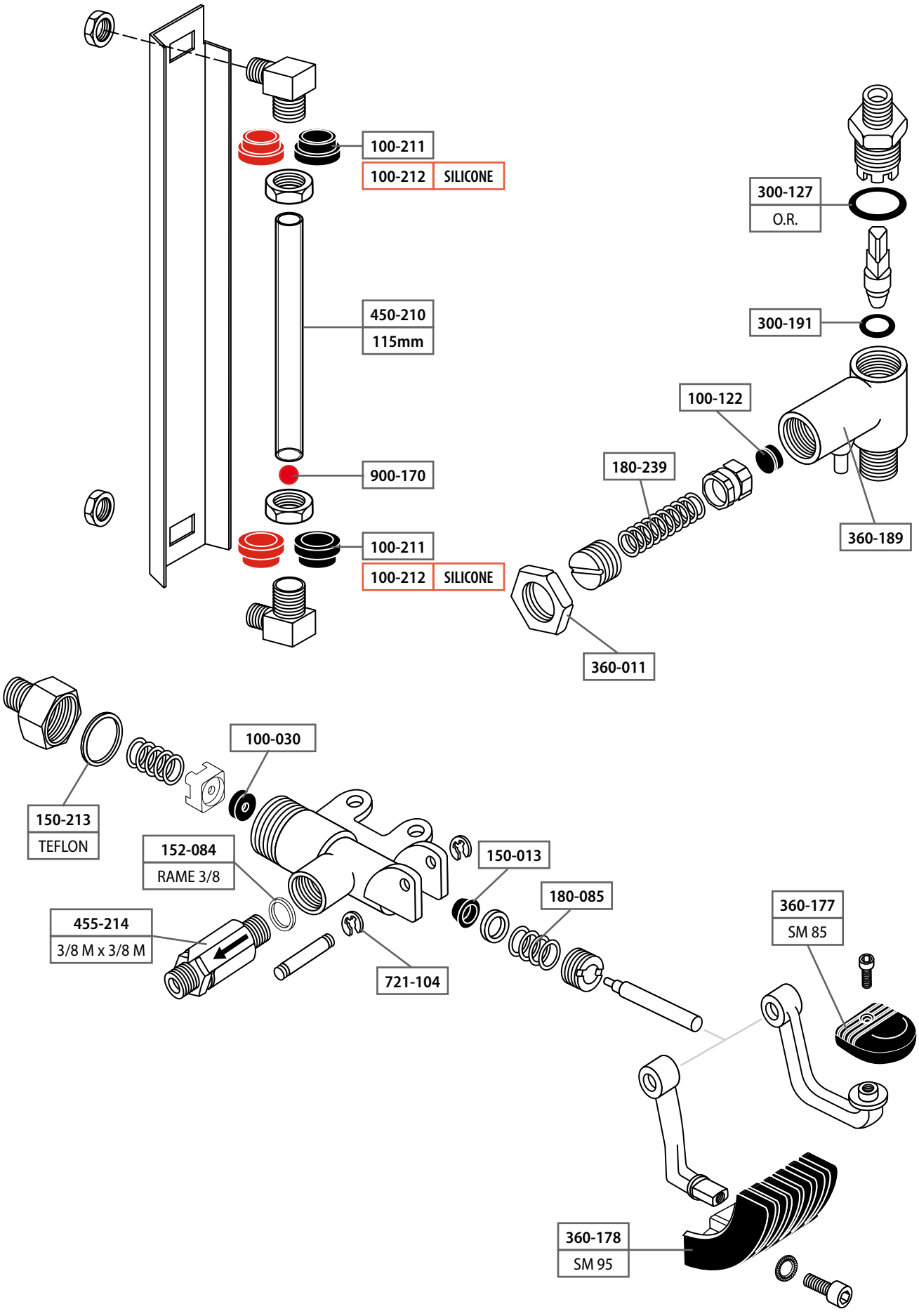
100-211
100-212 SILICONE
450-210
115mm
900-170
100-211
100-212 SILICONE
300-127
O.R.
300-191
100-122
180-239
360-189
360-011
150-213
TEFLON
100-030
152-084
RAME 3/8
455-214
3/8 M x 3/8 M
721-104
150-013
180-085
360-177
SM 85
360-178
SM 95

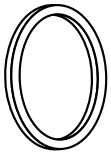

150-109
TEFLON

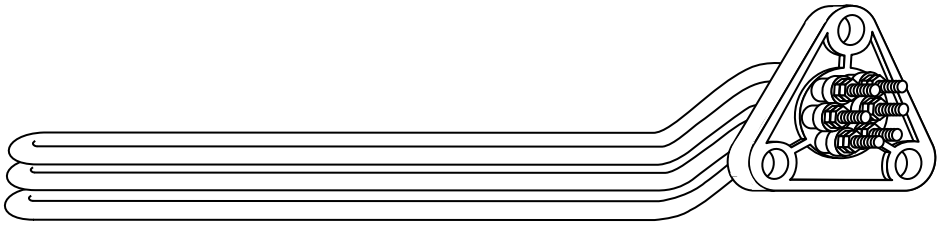

TIPO 85-95	
650-174	**2-4 GRUPPI** W. 3.000 V. 220/380
650-201	**3 GRUPPI** W. 4.500 V. 220/380

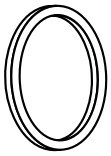

150-109
TEFLON

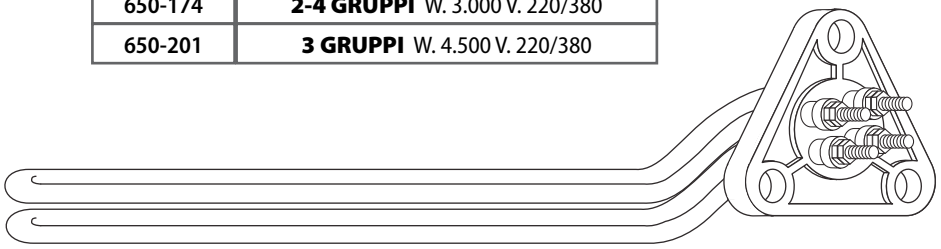

TIPO 85-95	
650-138	**2 GRUPPI** W. 2.500 V. 220/380

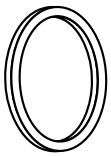

150-034
TEFLON

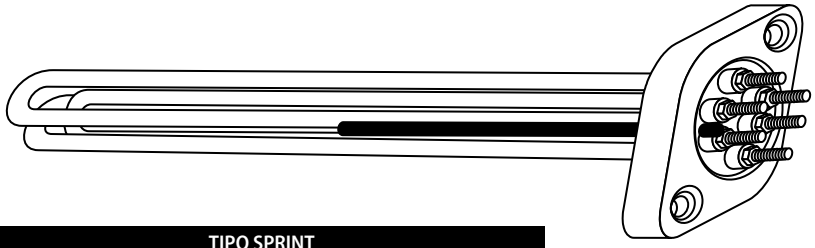

TIPO SPRINT	
650-184	**2 GRUPPI** W. 3.000 V. 220/380

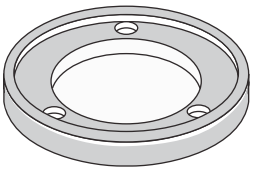

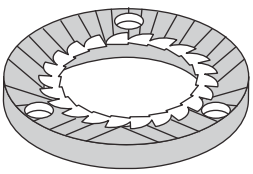

200-030
Ø mm 84

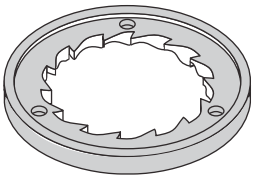

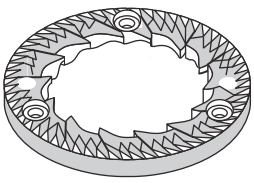

200-052
Ø mm 84 SEMICONICA

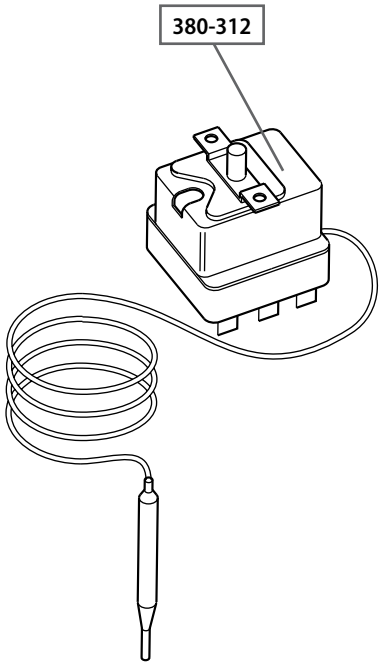

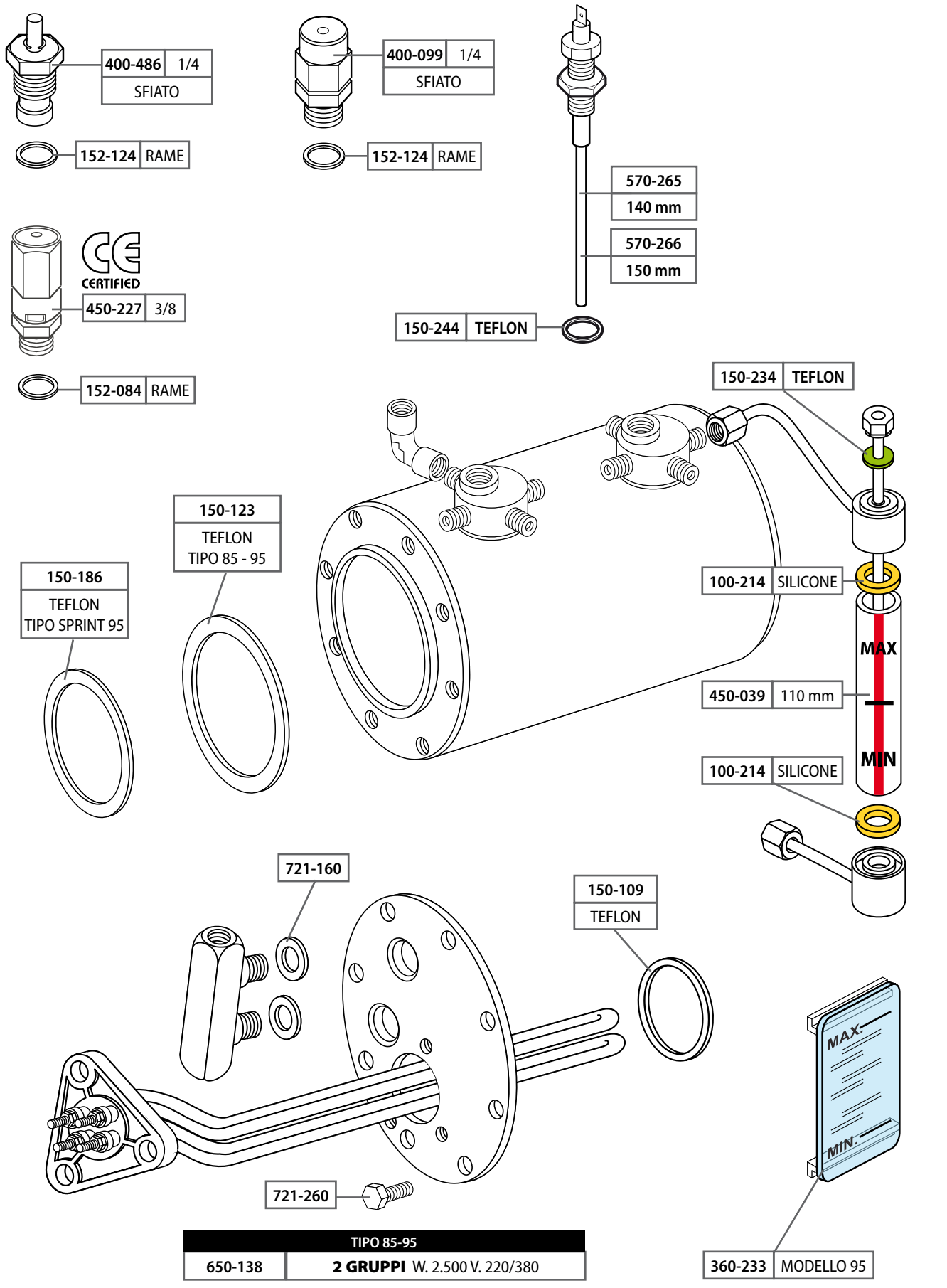

TIPO 85-95	
650-138	**2 GRUPPI** W. 2.500 V. 220/380

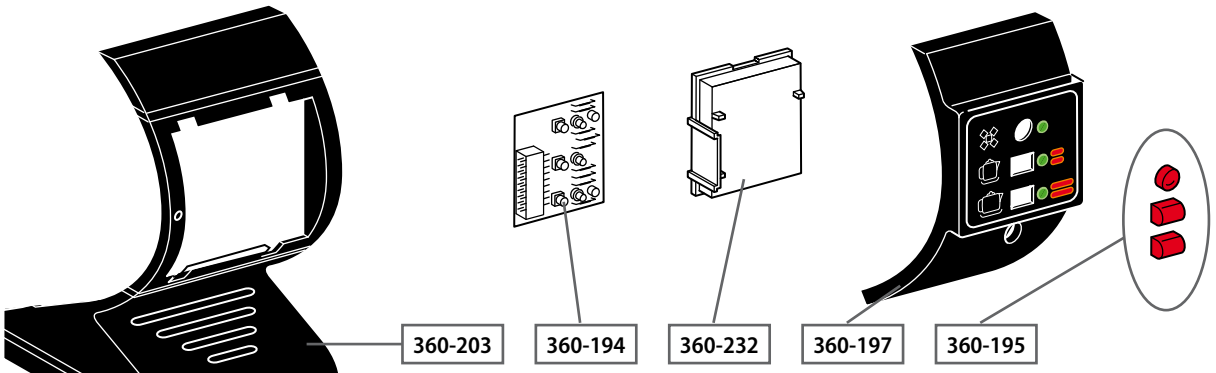
360-203
360-194
360-232
360-197
360-195

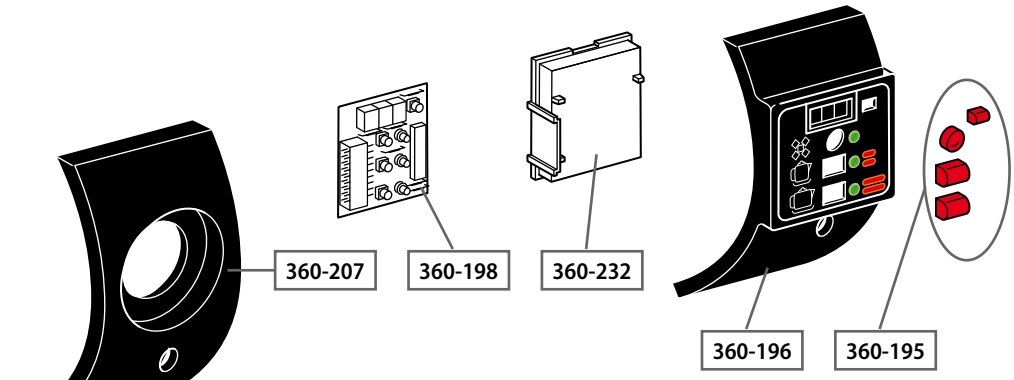
360-207
360-198
360-232
360-196
360-195

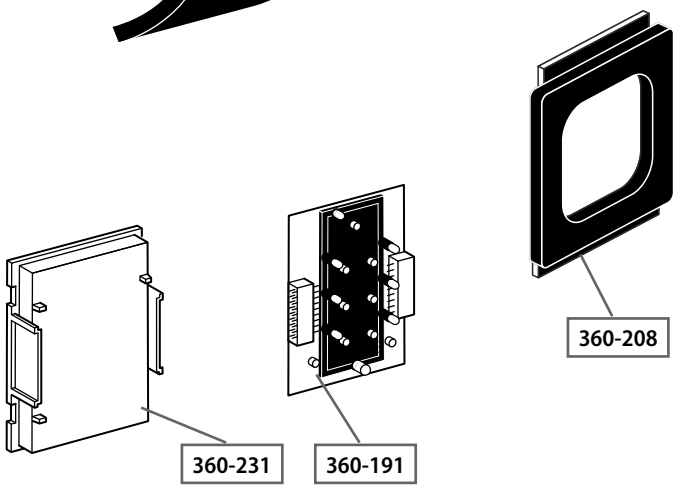
360-208
360-231
360-191

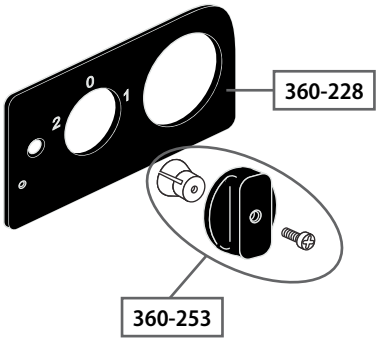
360-228
360-253

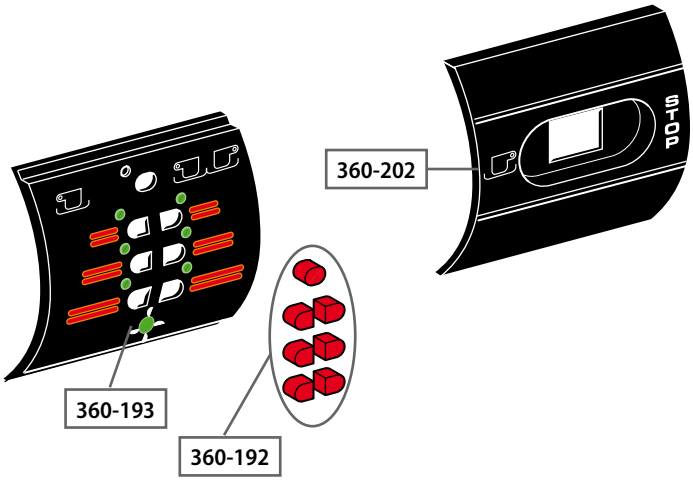
STOP
360-202
360-193
360-192

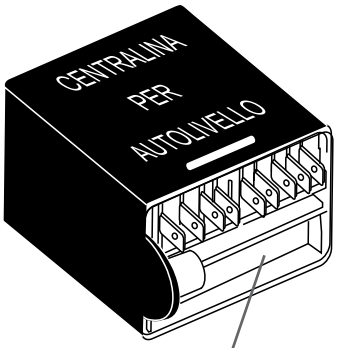

570-271	RL/303ES/F V230 - STANDARD

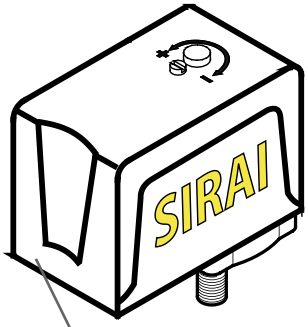

550-066	PRESSOSTATO P320/6

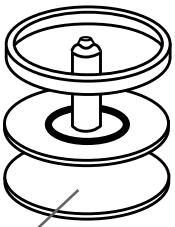

550-086	KIT MEMBRANA SIRAI

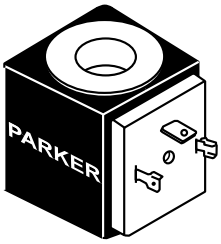

500-205	24V / 50-60

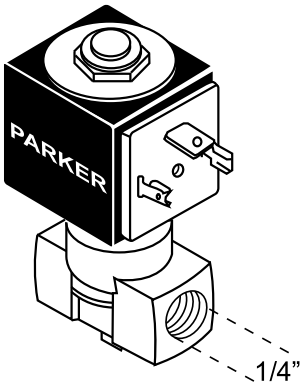

500-209	24V / 50-60

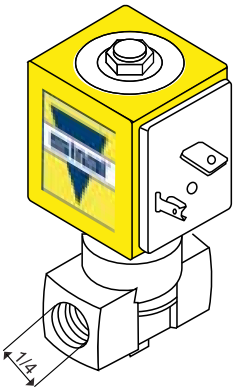

550-159	230V / 50-60

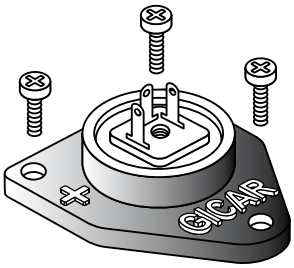

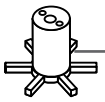

590-509

300-510

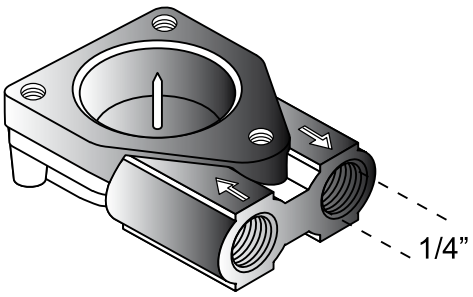

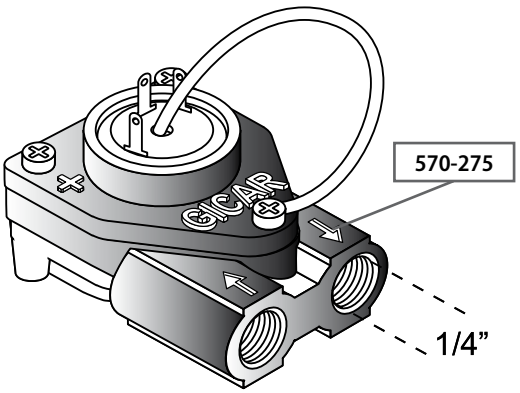

570-275

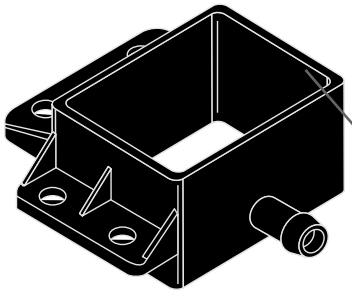

705-136

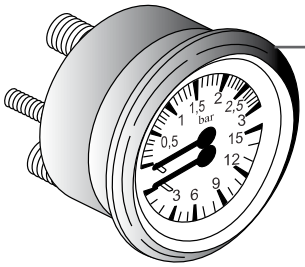

800-135

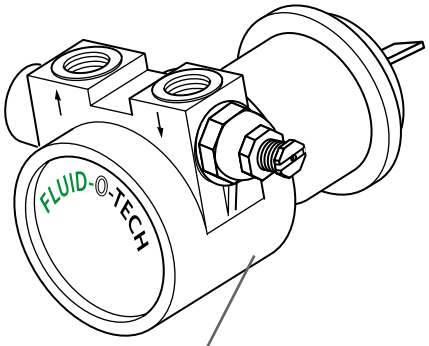

700-223	FLUID-O-TECH

711-010

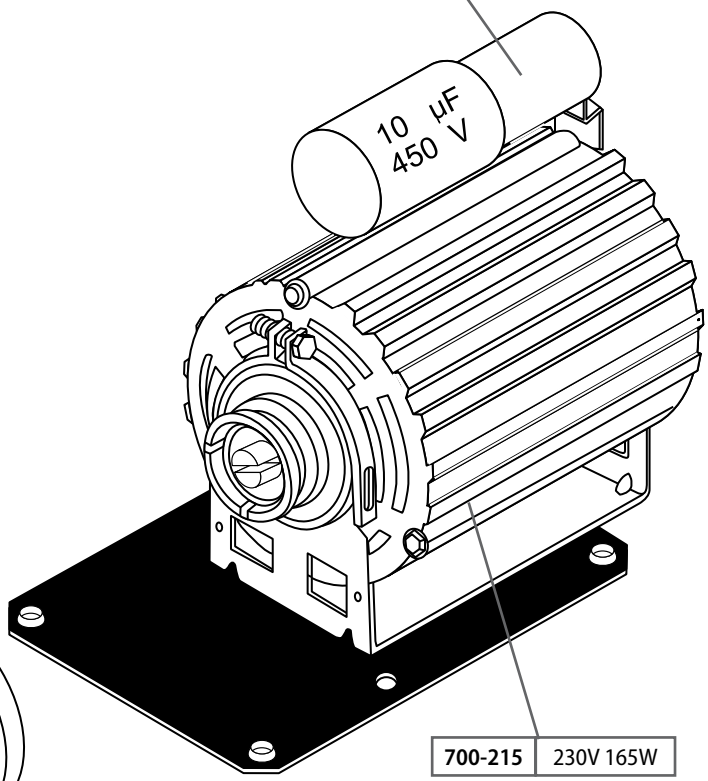

700-215	230V 165W

400-112
3/8 x 3/8 SEDE CONICA

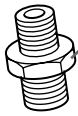

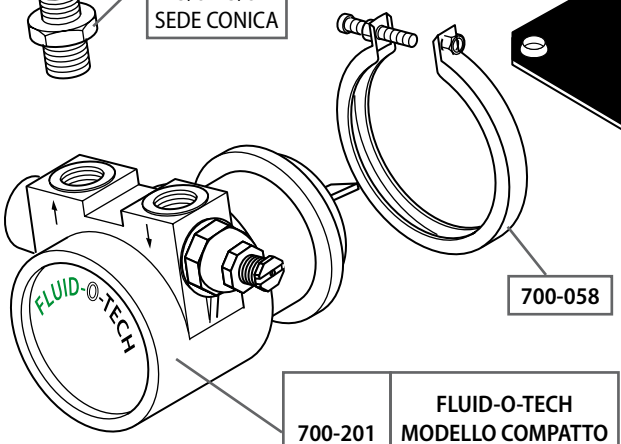

700-058

700-201	FLUID-O-TECH MODELLO COMPATTO 100 l/h

WEGA

MARE REA

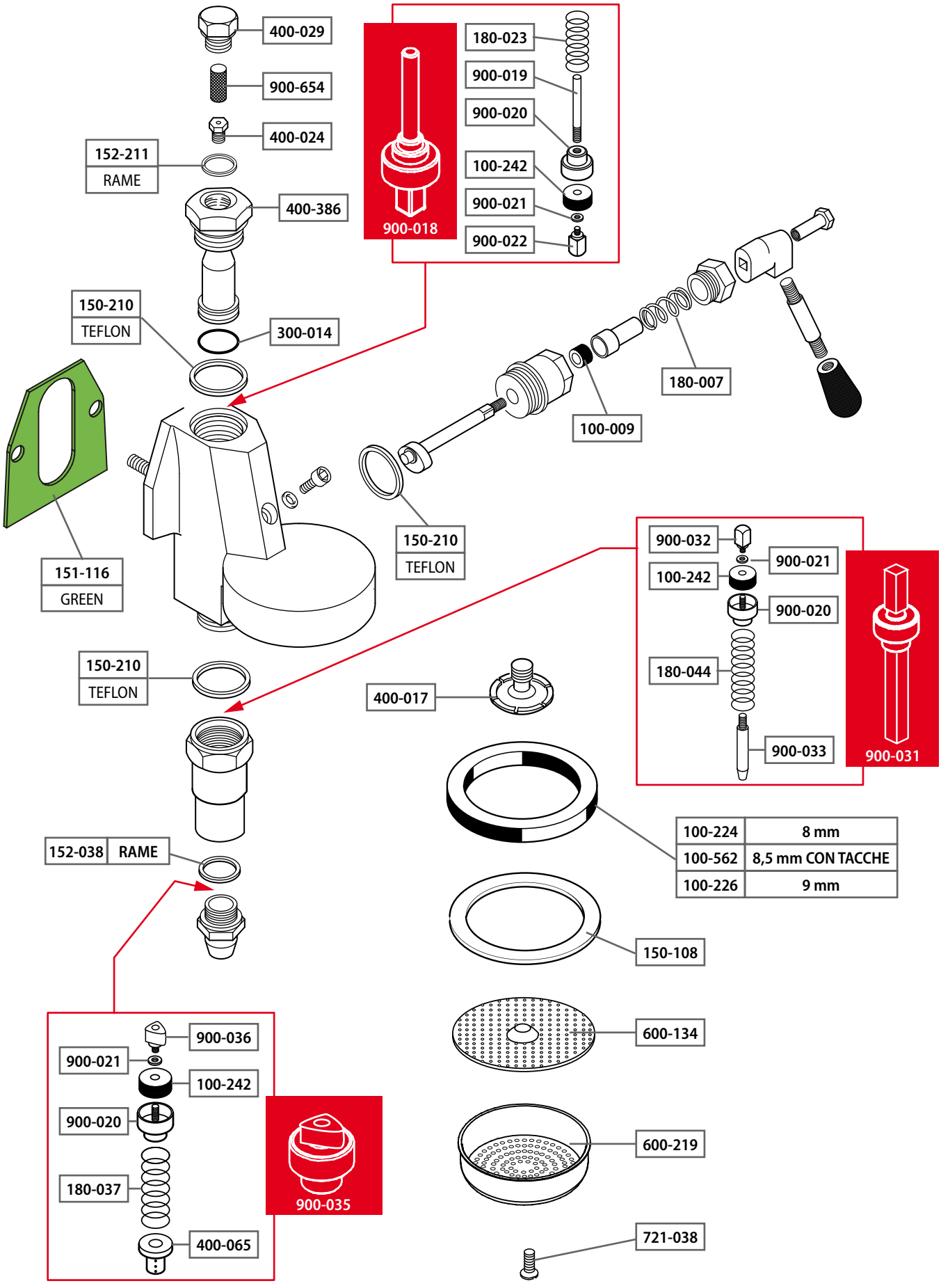
400-029
900-654
400-024
152-211
RAME
400-386
150-210
TEFLON
300-014
151-116
GREEN
900-018
180-023
900-019
900-020
100-242
900-021
900-022
180-007
100-009
150-210
TEFLON
900-032
100-242
900-021
900-020
180-044
900-033
900-031
150-210
TEFLON
400-017
152-038
RAME
100-224 8 mm
100-562 8,5 mm CON TACCHE
100-226 9 mm
150-108
600-134
600-219
721-038
900-036
900-021
100-242
900-020
180-037
400-065
900-035

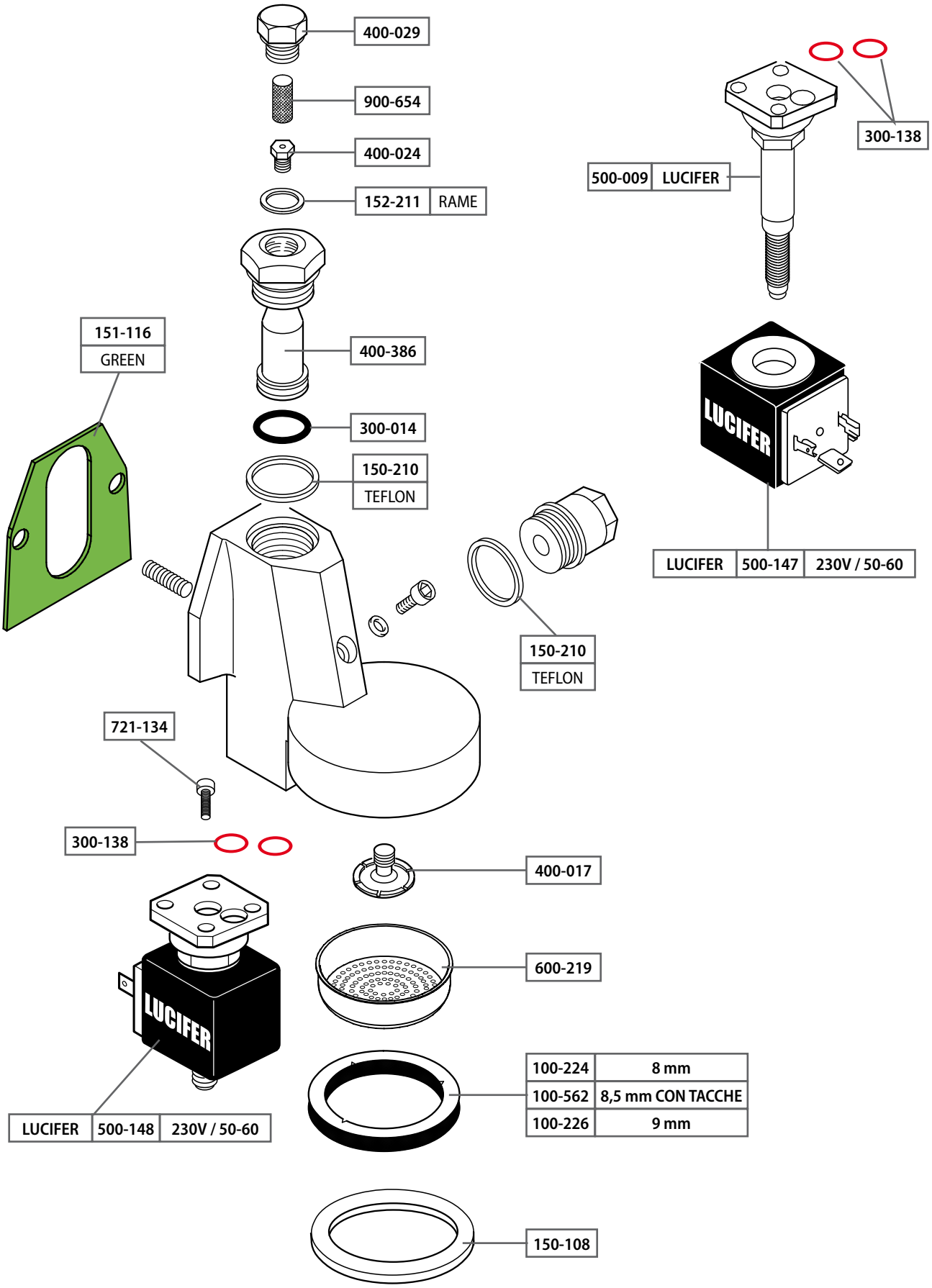
400-029
900-654
400-024
152-211 RAME
400-386
300-014
150-210 TEFLON
151-116 GREEN
721-134
300-138
LUCIFER 500-148 230V / 50-60
400-017
600-219
100-224 8 mm
100-562 8,5 mm CON TACCHE
100-226 9 mm
150-108
150-210 TEFLON
500-009 LUCIFER
300-138
LUCIFER 500-147 230V / 50-60

600-410	14 gr

600-560	12 gr

600-399	7 gr

600-559	6 gr

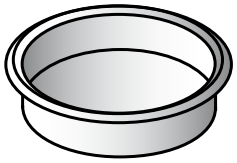

600-106
CIECO

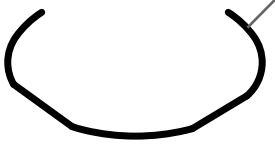

180-126	Ø 1,2 mm
180-003	Ø 1,0 mm

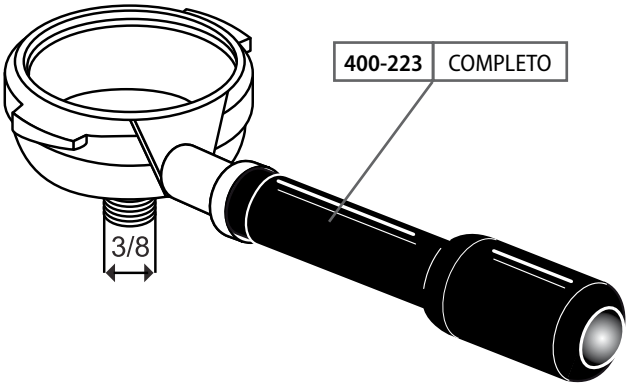

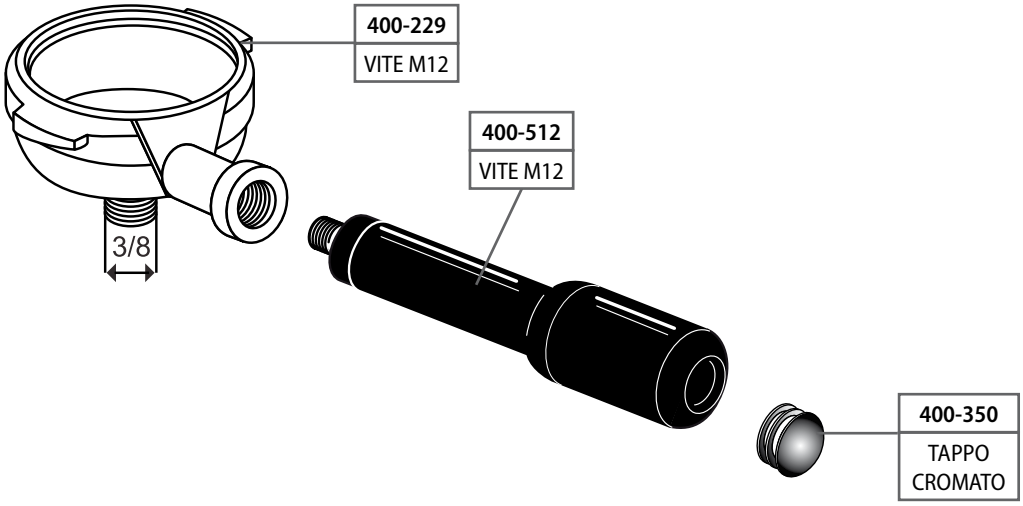

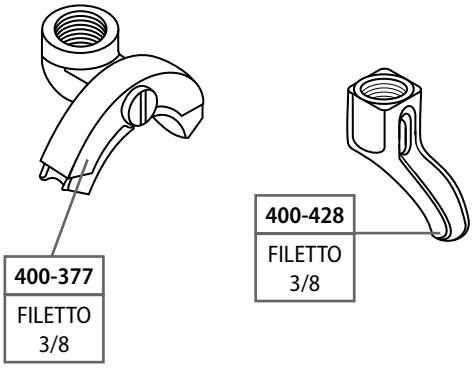

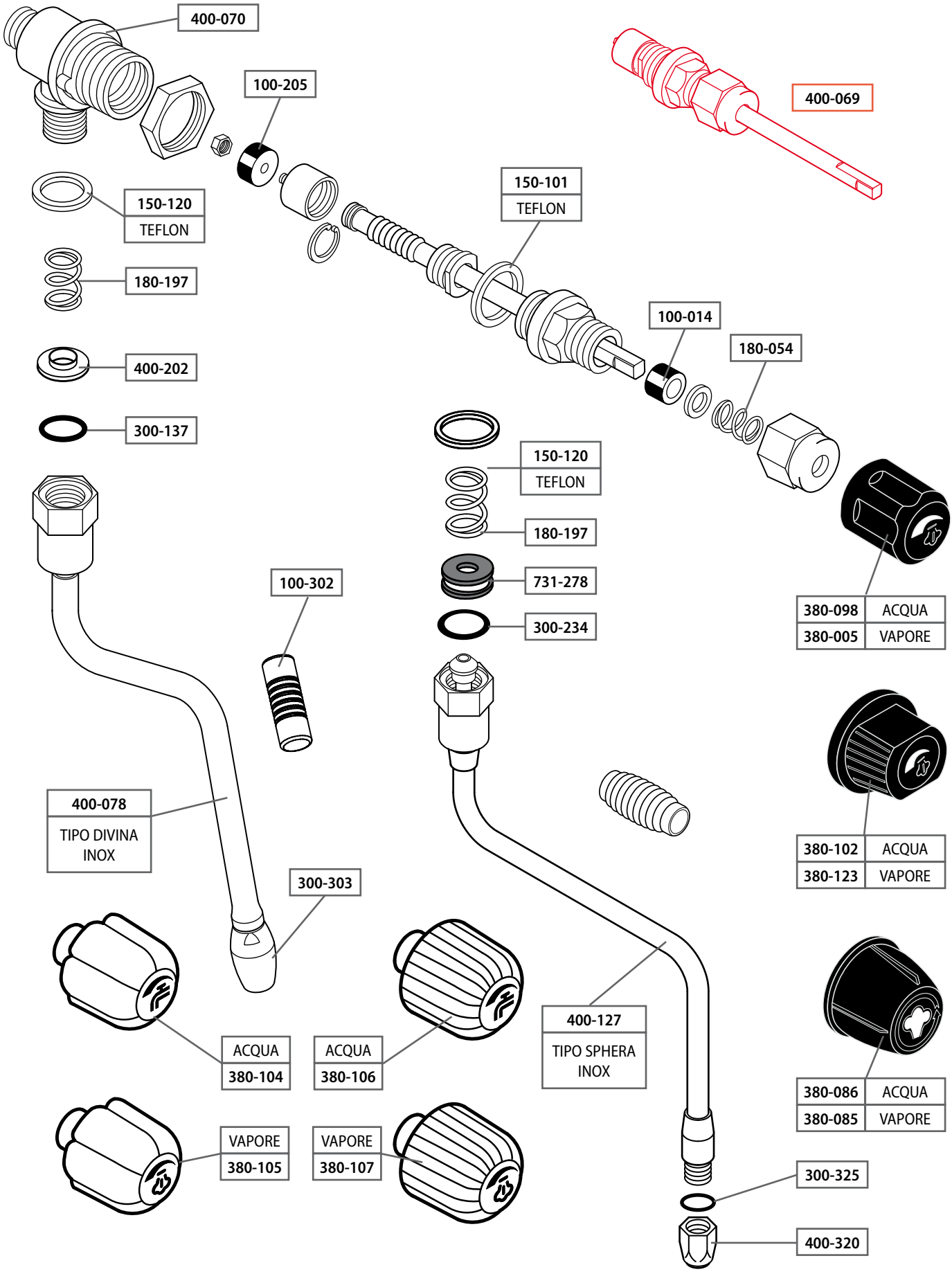
400-070
100-205
400-069
150-120
TEFLON
150-101
TEFLON
180-197
100-014
180-054
400-202
300-137
150-120
TEFLON
180-197
731-278
300-234
380-098 ACQUA
380-005 VAPORE
100-302
400-078
TIPO DIVINA
INOX
300-303
380-102 ACQUA
380-123 VAPORE
ACQUA
380-104
ACQUA
380-106
400-127
TIPO SPHERA
INOX
380-086 ACQUA
380-085 VAPORE
VAPORE
380-105
VAPORE
380-107
300-325
400-320

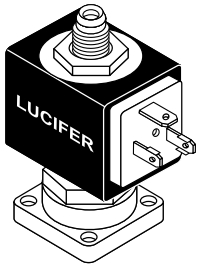

500-148	230V / 50-60

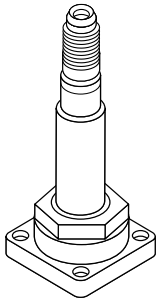

500-009	LUCIFER

500-147	230V / 50-60

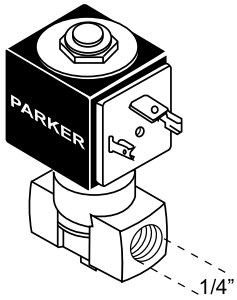

500-273	230V / 50-60

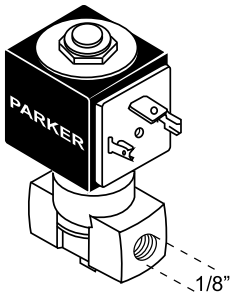

500-107	230V / 50-60

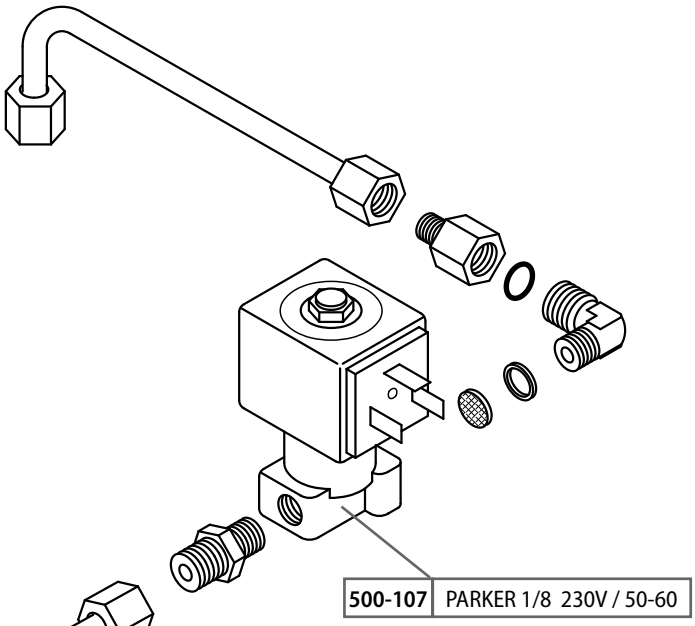

500-107	PARKER 1/8 230V / 50-60

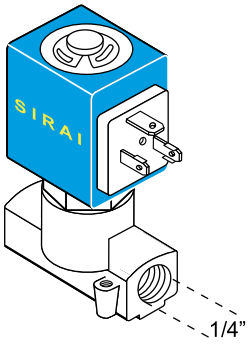

550-159	230V / 50-60

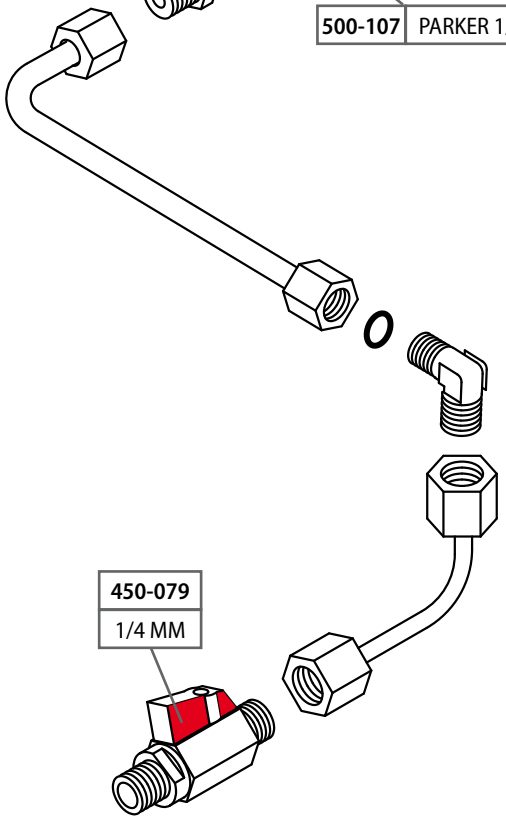

450-079
1/4 MM

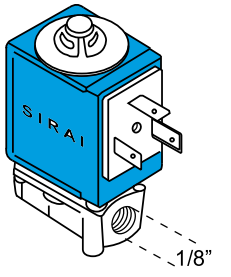

550-247	230V / 50-60

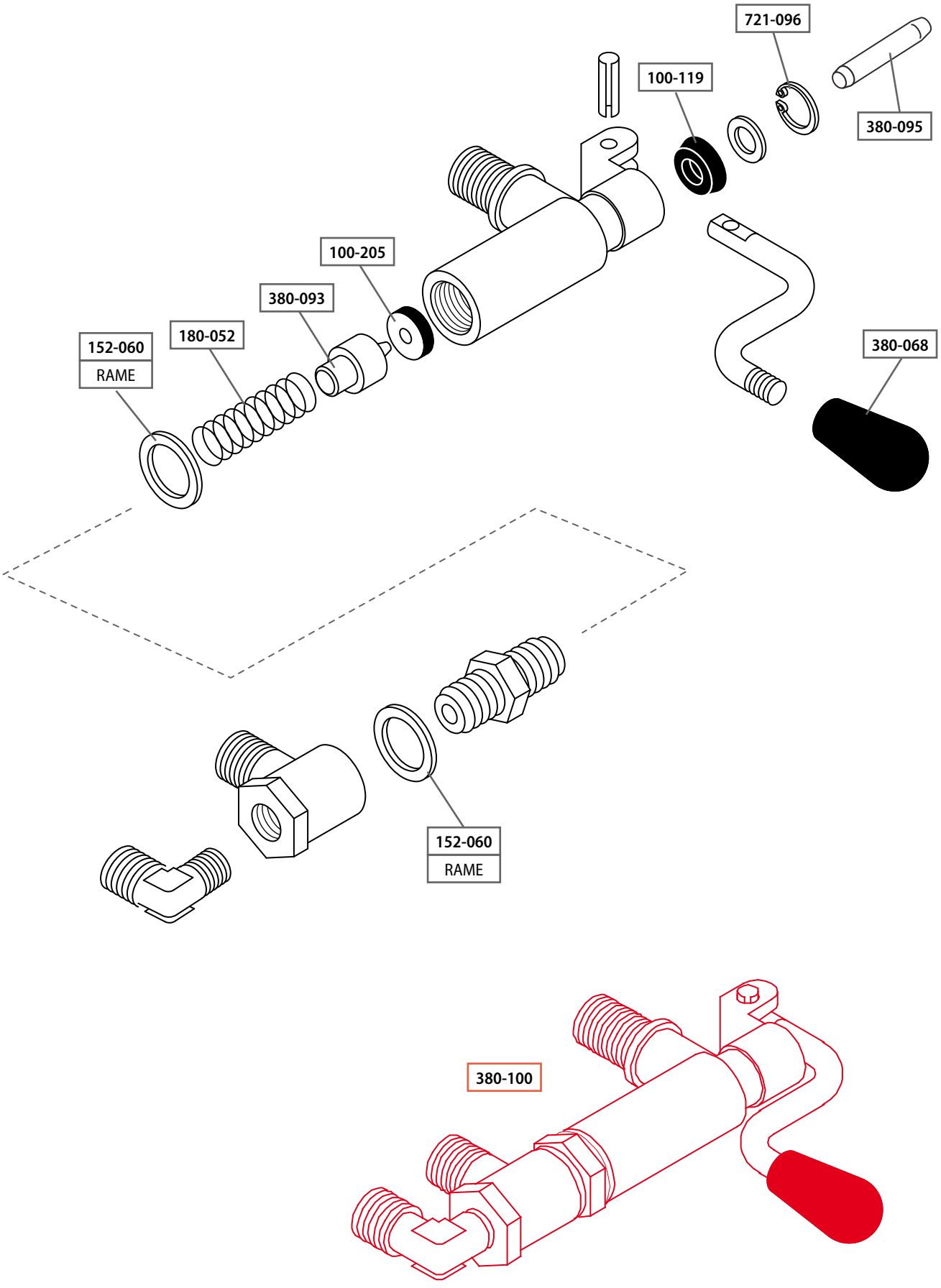
721-096
100-119
380-095
100-205
380-093
180-052
152-060
RAME
380-068
152-060
RAME
380-100

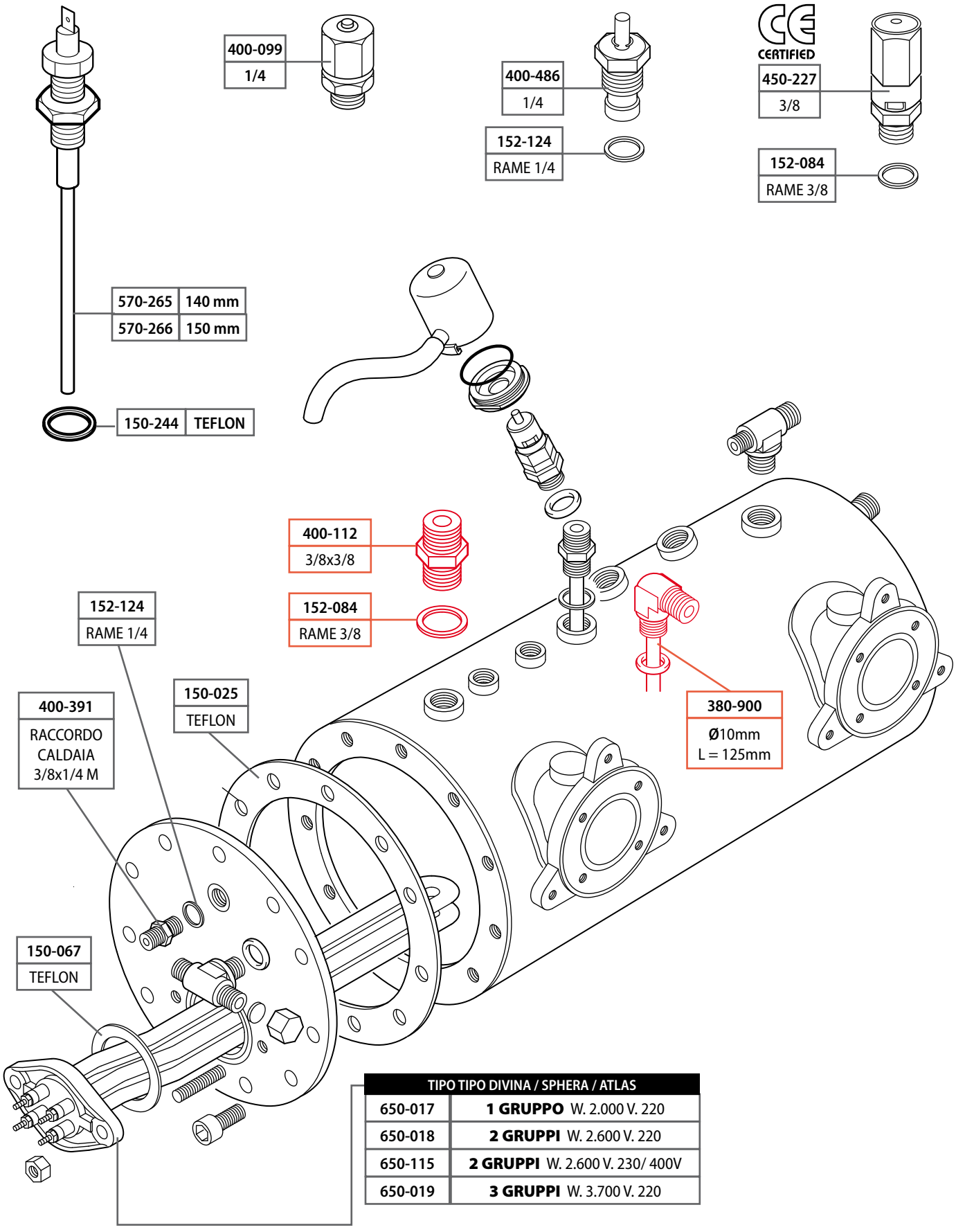

TIPO TIPO DIVINA / SPHERA / ATLAS	
650-017	**1 GRUPPO** W. 2.000 V. 220
650-018	**2 GRUPPI** W. 2.600 V. 220
650-115	**2 GRUPPI** W. 2.600 V. 230/ 400V
650-019	**3 GRUPPI** W. 3.700 V. 220

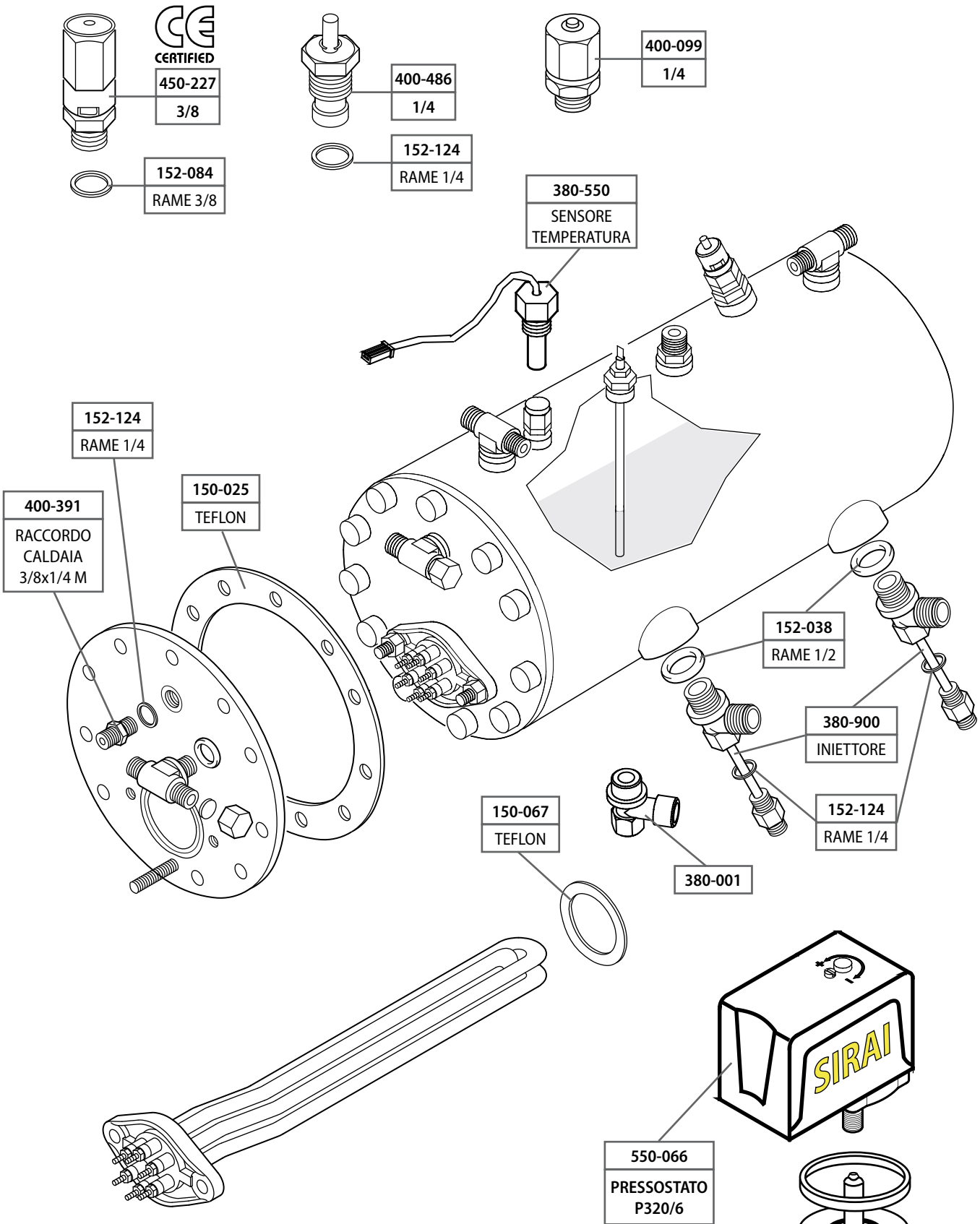

TIPO DIVINA / SPHERA / ATLAS	
650-115	**2 GRUPPI** W. 2.600 V. 230/ 400
650-116	**3 GRUPPI** W. 3.700 V. 230/ 400

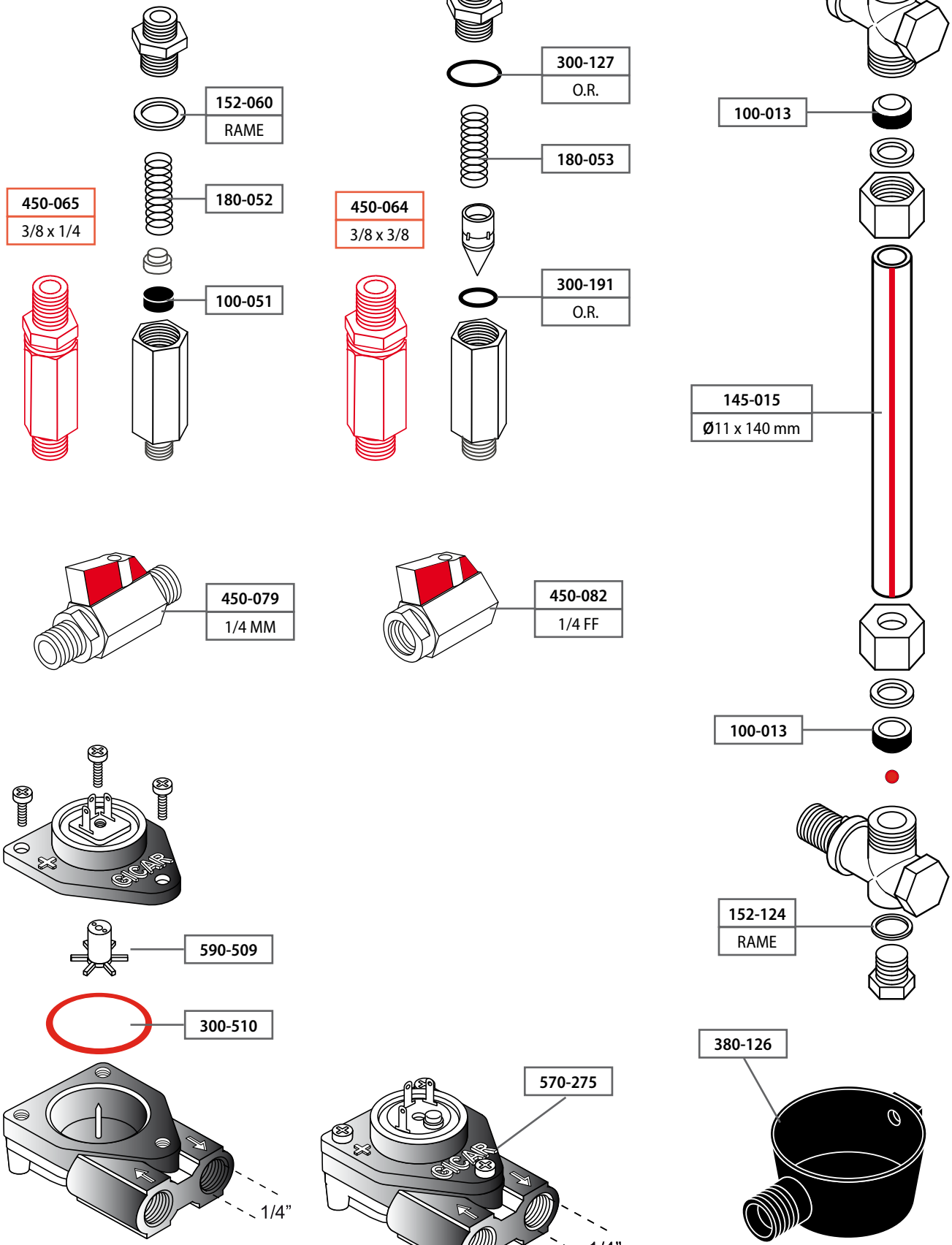
152-060
RAME
180-052
450-065
3/8 x 1/4
100-051
300-127
O.R.
180-053
450-064
3/8 x 3/8
300-191
O.R.
100-013
145-015
Ø11 x 140 mm
100-013
450-079
1/4 MM
450-082
1/4 FF
590-509
300-510
152-124
RAME
380-126
570-275
1/4"
1/4"

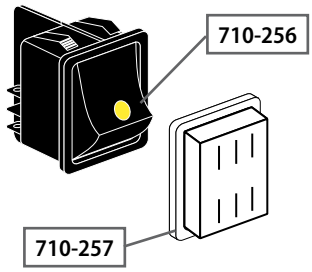
710-256
710-257

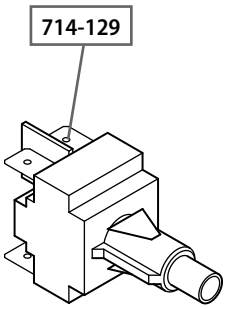
714-129

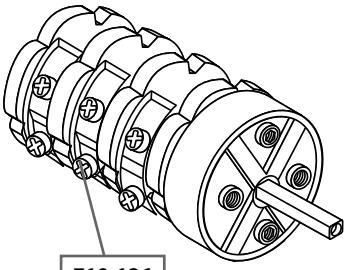
719-126
32A

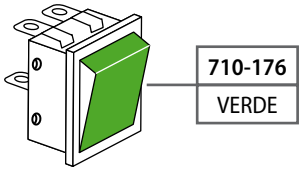
710-176
VERDE

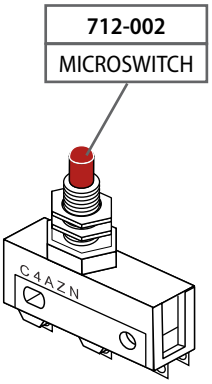
712-002
MICROSWITCH
C4AZN

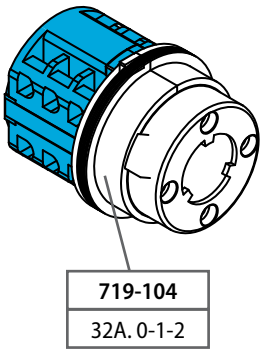
719-104
32A. 0-1-2

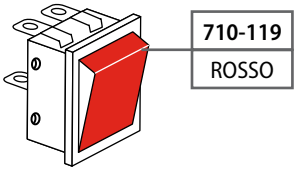
710-119
ROSSO

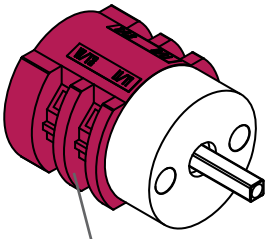
719-103
20A

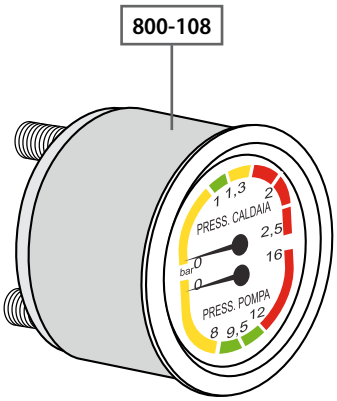
800-108
PRESS. CALDAIA
PRESS. POMPA
bar

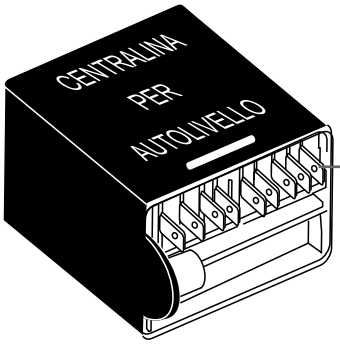
CENTRALINA
PER
AUTOLIVELLO
570-165
RL/301E2C/F
V230

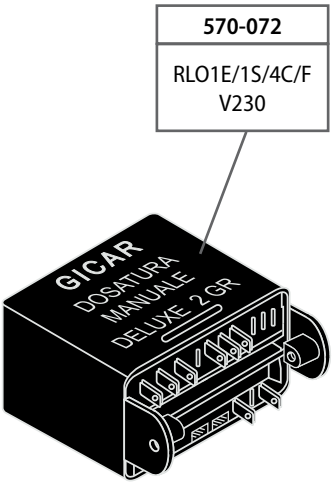
570-072
RLO1E/1S/4C/F
V230
GICAR
DOSATURA
MANUALE
DELUXE 2 GR

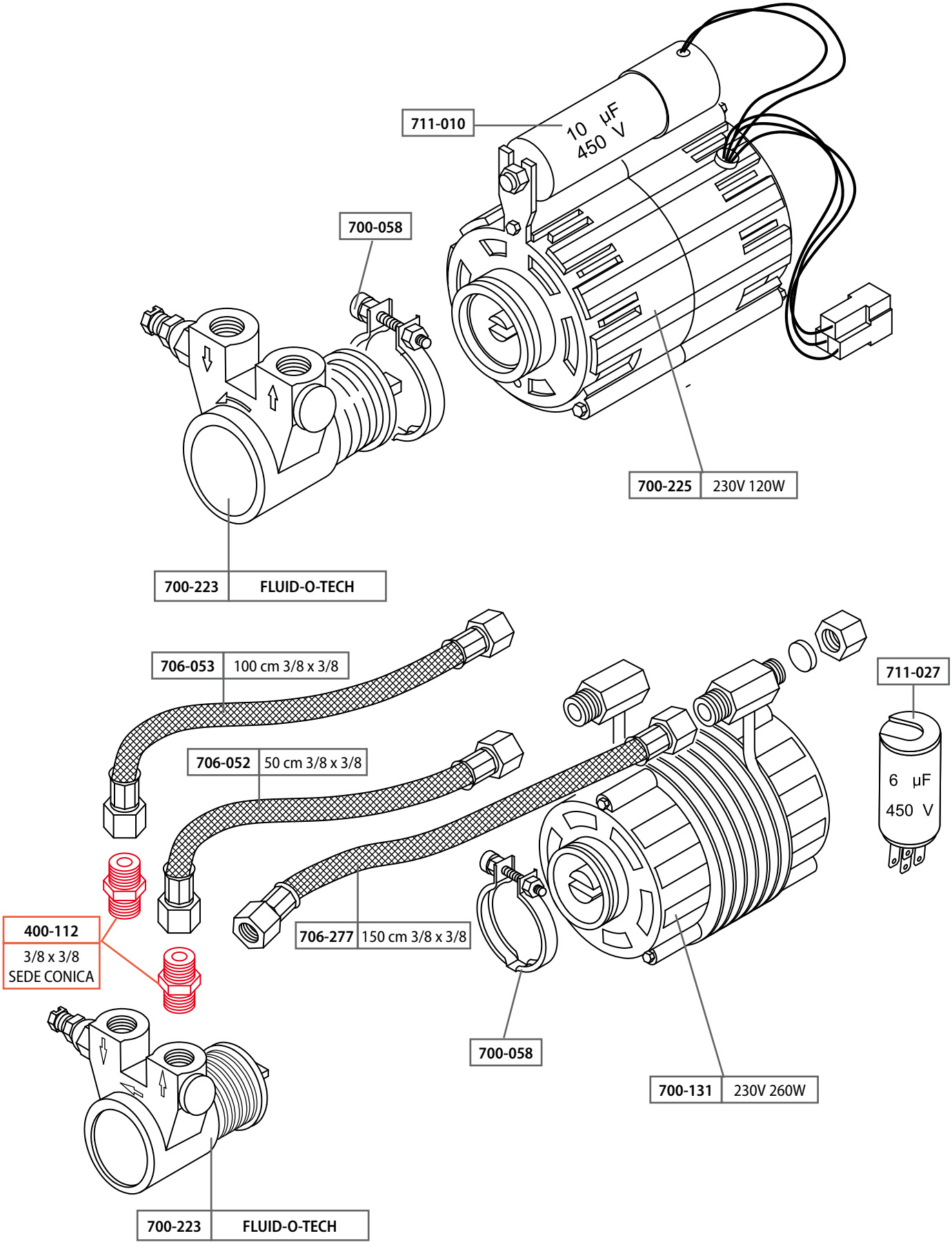
711-010
10 µF
450 V
700-058
700-225 230V 120W
700-223 FLUID-O-TECH
706-053 100 cm 3/8 x 3/8
706-052 50 cm 3/8 x 3/8
711-027
6 µF
450 V
400-112
3/8 x 3/8
SEDE CONICA
706-277 150 cm 3/8 x 3/8
700-058
700-131 230V 260W
700-223 FLUID-O-TECH

MISCELLANEOUS

ARTICOLI VARI

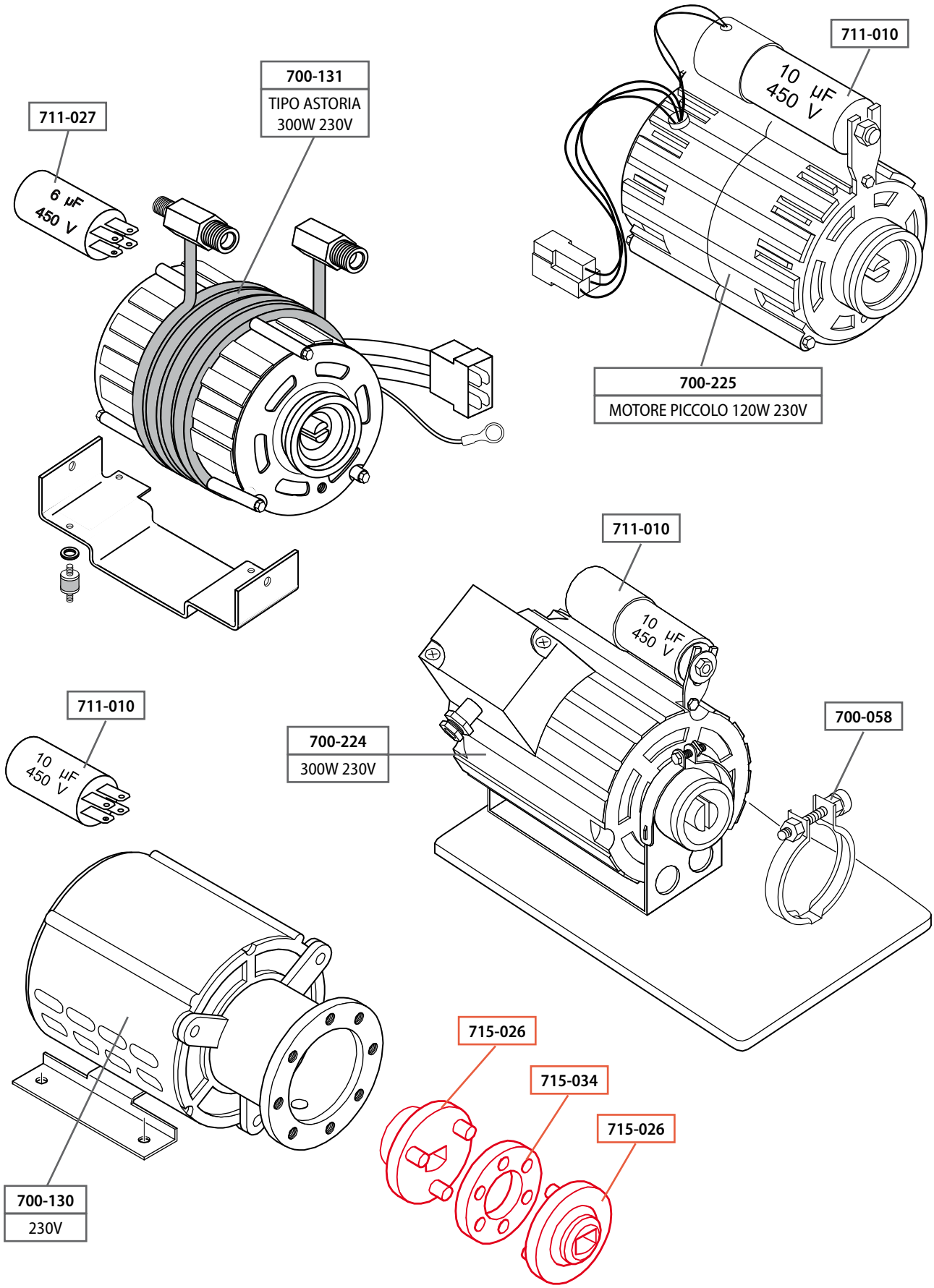

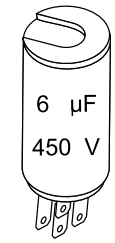

711-027

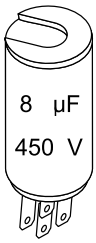

711-102

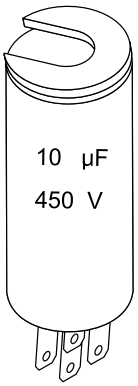

711-010

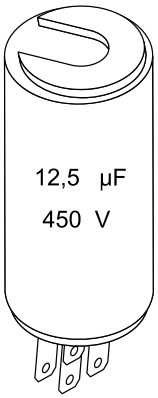

711-001

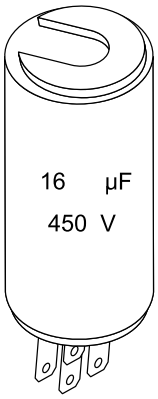

711-103

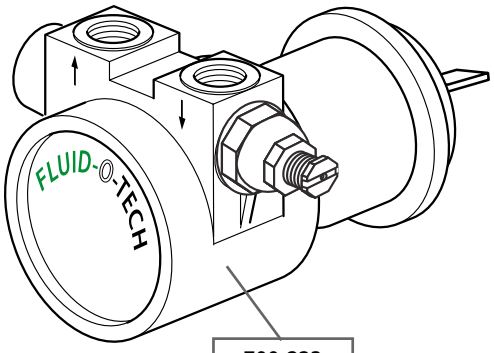

700-223
FLUIDOTECH
PA 204

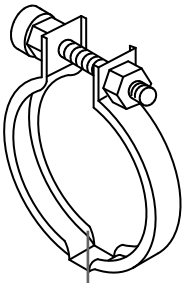

700-058

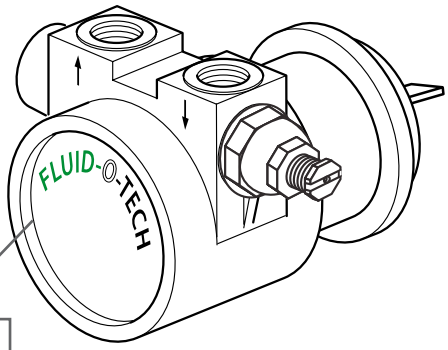

700-201
FLUIDOTECH
PA 100

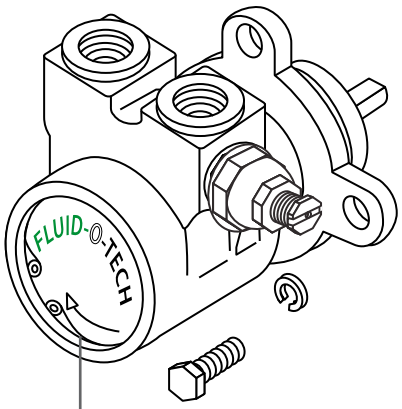

700-226
FLUIDOTECH
XX 000
FAEMA RIDOTTA

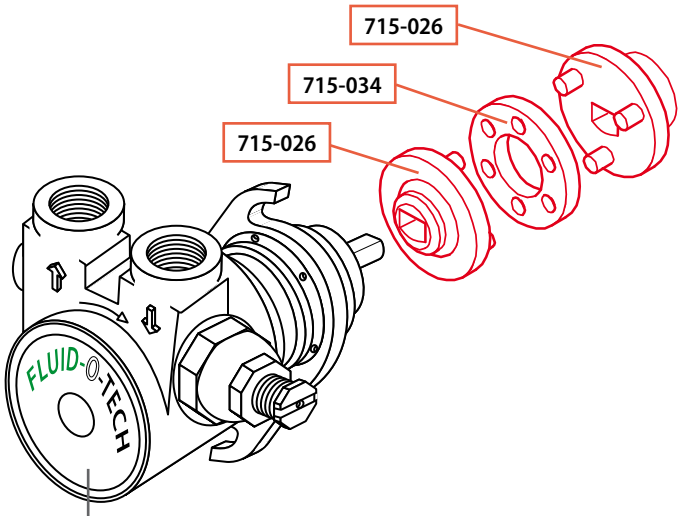

700-230
FLUIDOTECH
PA 150
FAEMA RIDOTTA

ARTICOLI VARI

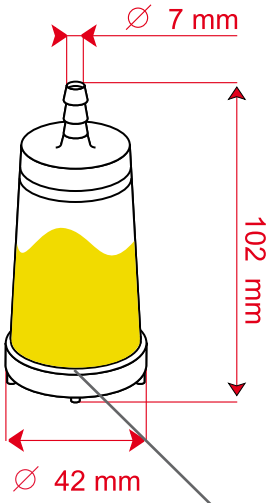

101-022

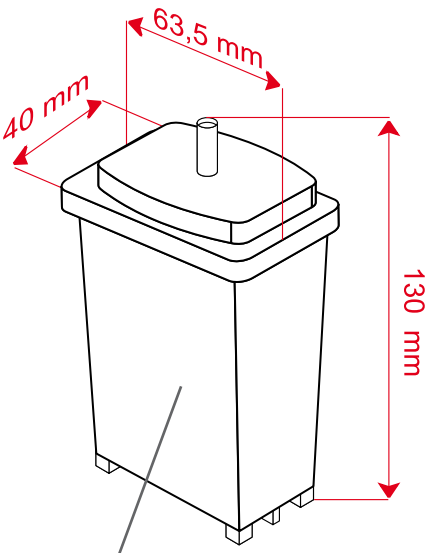

101-134

101-170

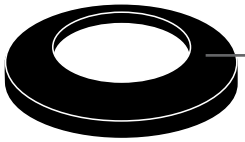

101-137

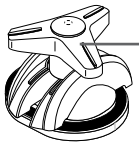

900-056
TAPPO IN PLASTICA

100-057
O.R. TAPPO IN PLASTICA

100-083
TIPO VECCHIO TAPPO IN INOX

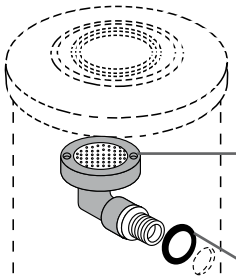

101-050

300-141
O.R. FILTRO

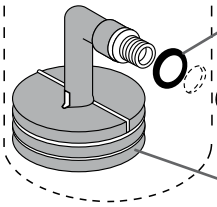

300-064
O.R. RUBINETTO

101-051

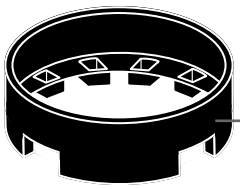

101-109

101-205
3/8 ORIGINALE

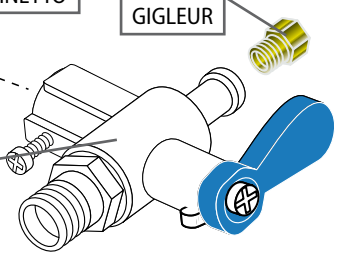

101-027
GIGLEUR

101-160

101-161

101-171

102-001	0,75 l
102-002	0,50 l

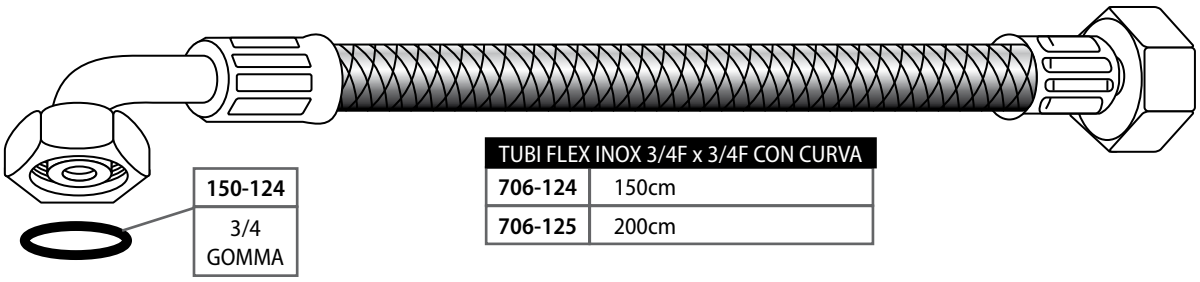

150-124
3/4 GOMMA

TUBI FLEX INOX 3/4F x 3/4F CON CURVA	
706-124	150cm
706-125	200cm

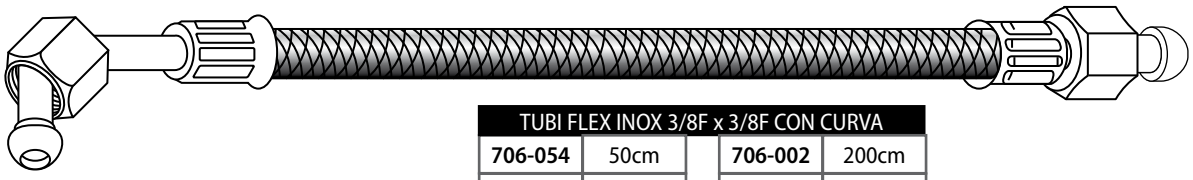

TUBI FLEX INOX 3/8F x 3/8F CON CURVA			
706-054	50cm	706-002	200cm
706-055	100cm	706-203	250cm
706-056	150cm	706-204	300cm

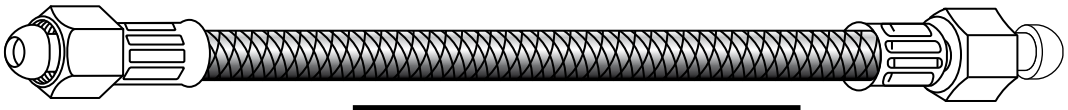

TUBI FLEX INOX 3/8F x 3/8F			
706-051	30cm	706-053	100cm
706-052	50cm	706-277	150cm
706-261	60cm	706-144	200cm
706-246	80cm	706-012	250cm

TUBI FLEX INOX 1/8F x 1/8F	
706-275	30cm
706-276	60cm

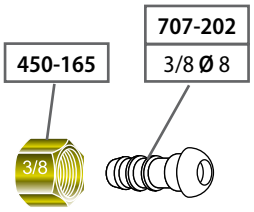

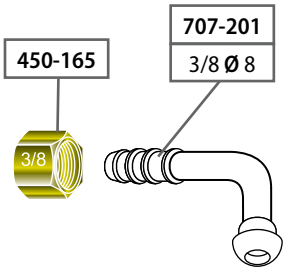

TUBO IN GOMMA 25 BAR
707-061
mm. 8 x 17

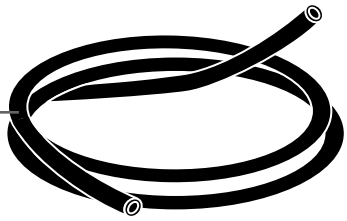

TUBETTO IN SILICONE	
708-130	Ø 4 x 7
708-131	Ø 5 x 8

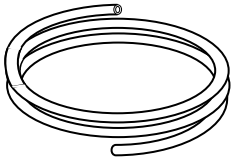

TUBO RIGENERAZIONE DEPURATORE
708-121
Ø 8 x 12

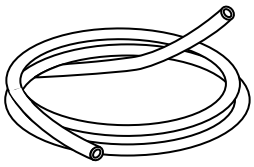

TUBO PER SCARICO	
708-069	Ø 12 x 18 MT.30
708-091	Ø 14 x 20 MT.30
708-072	Ø 16 x 23 MT.30

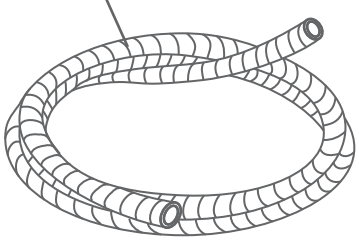

ARTICOLI VARI

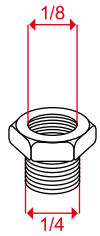

404-246

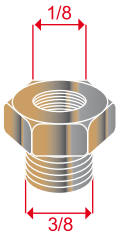

404-061

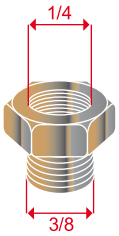

404-062

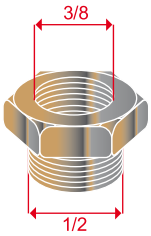

404-060

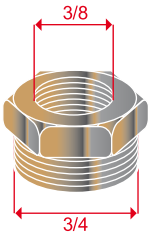

404-055

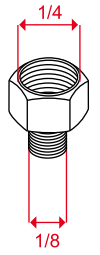

404-042

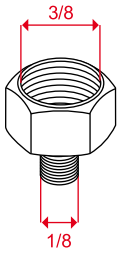

404-047

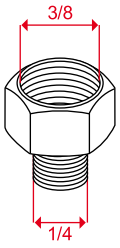

404-043

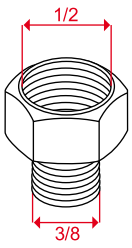

404-044

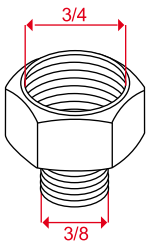

404-045

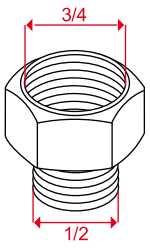

404-046

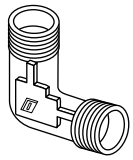

460-109	1/8 M.
460-110	1/4 M.
460-253	3/8 M.

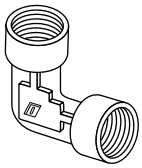

460-251	1/8 F.
460-103	1/4 F.
460-252	3/8 F.

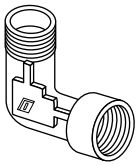

460-250	1/8 M.F.
460-160	1/4 M.F.
460-108	3/8 M.F.

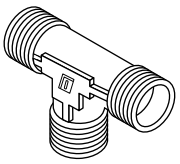

460-111	1/8 M.
460-112	1/4 M.
460-113	3/8 M.

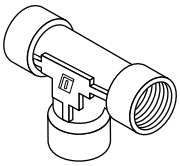

460-254	1/8 F.
460-255	1/4 F.
460-256	3/8 F.

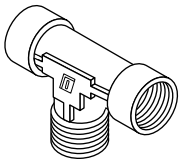

460-257	1/8 F.F.M.
460-258	1/4 F.F.M.
460-259	3/8 F.F.M.

721-101
1/4

721-140
3/8

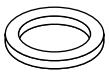

721-143
1/2

400-115
3/8 CONICO

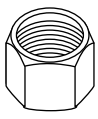

400-110
1/2 CONICO

721-284
Ø mm. 6

721-115
Ø mm. 8

721-116
Ø mm. 10

721-117
Ø mm. 12

400-208
1/8 SEDE PIANA

400-218
1/4 SEDE PIANA

400-111
3/8 SEDE PIANA

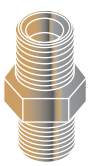

400-112
3/8 SEDE CONICA

400-113
1/2 x 3/8

400-176
1/2 SEDE CONICA

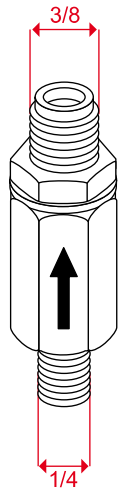

450-242

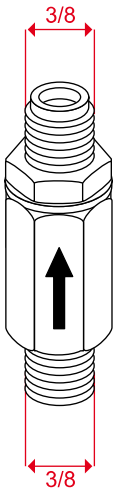

450-214

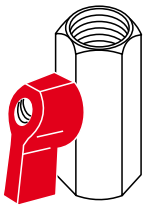

450-082	1/4 F.F.
450-076	3/8 F.F.
450-078	1/2 F.F.

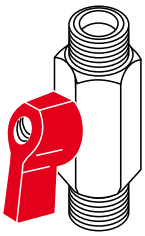

450-079	1/4 M.M.
450-347	3/8 M.M.
450-248	1/2 M.M.

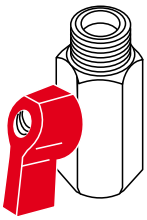

450-106	1/4 M.F.
450-077	3/8 M.F.
450-249	1/2 M.F.

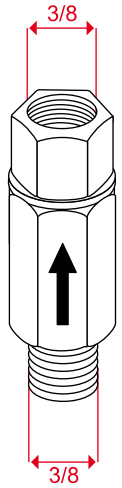

450-099

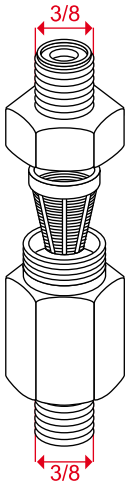

450-226
FILTRO POMPA

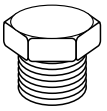

TAPPO MASCHIO	
450-424	1/8" M.
450-213	1/4" M.
450-314	3/8" M.
450-135	1/2" M.

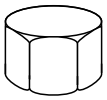

TAPPO FEMMINA	
450-215	1/8" F.
450-216	1/4" F.
450-217	3/8" F.
450-136	1/2" F.

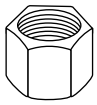

DADI SEDE PIANA	
450-063	1/8
450-164	1/4
450-165	3/8
450-066	1/2

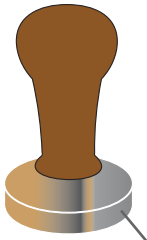

706-214

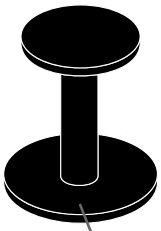

706-214

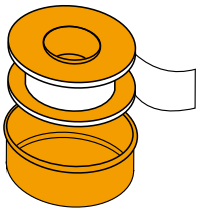

146-005
TEFLON

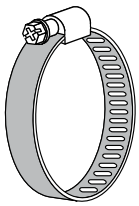

721-129
Ø mm. 20 ÷ 32

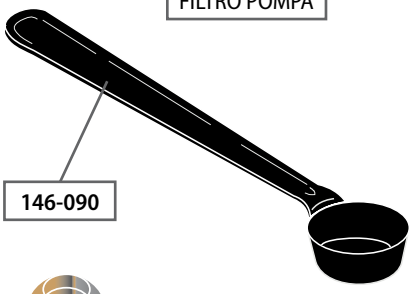

146-090

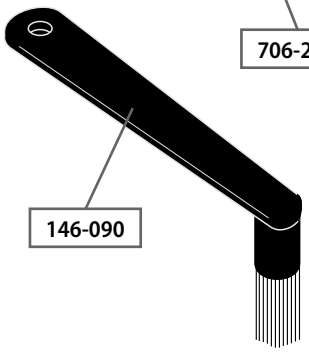

146-090

721-128
Ø mm. 10 ÷ 17

721-007
Ø mm. 15 ÷ 25

CONI DA SALDARE	
450-276	1/8 Ø mm. 6
450-278	1/4 Ø mm. 6
450-279	3/8 Ø mm. 8
450-280	3/8 Ø mm. 10
450-112	1/2 Ø mm. 12

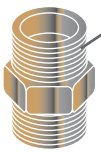

NIPPLO	
400-208	1/8 x 1/8
400-218	1/4 x 1/4
400-111	3/8 x 3/8 SEDE PIANA
400-112	3/8 x 3/8 SEDE CONICA
400-176	1/2 x 1/2
400-096	3/4 x 3/4

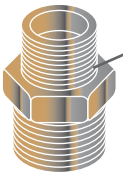

NIPPLO RIDOTTO	
400-008	1/4 x 1/8
400-293	3/8 x 1/8
400-391	3/8 x 1/4
400-113	1/2 x 3/8
400-097	3/4 x 3/8
400-098	3/4 x 1/2

ARTICOLI VARI

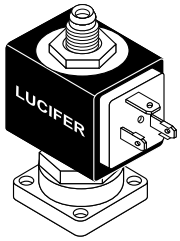

500-148	230V / 50-60
500-221	24V / 50-60
500-117	24V D.C.

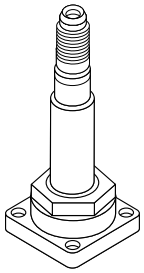

500-009	LUCIFER

500-147	230V / 50-60
500-222	24V / 50-60
500-118	24V D.C.

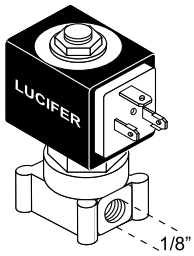

500-286	230V / 50-60
500-171	24V / 50-60

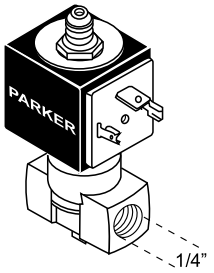

500-096	230V / 50-60

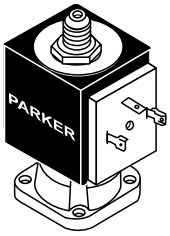

500-159	230V / 50-60
500-300	24V D.C.

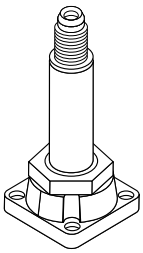

500-150	PARKER

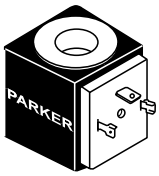

500-154	230V / 50-60
500-205	24V / 50-60
500-575	24V D.C.

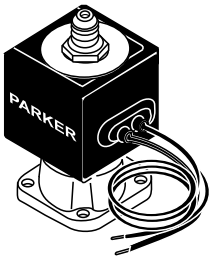

500-077	230V / 50-60

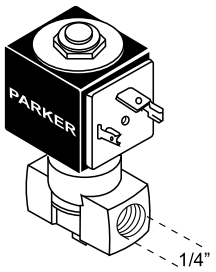

500-273	230V / 50-60
500-209	24V / 50-60

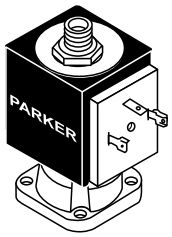

500-181	230V / 50-60
500-204	24V D.C. / 50-60

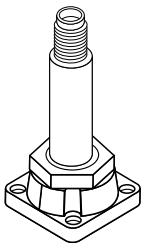

500-307	GAGGIA

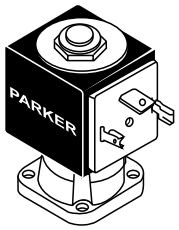

500-231	230V / 50-60

500-075	230V / 50-60

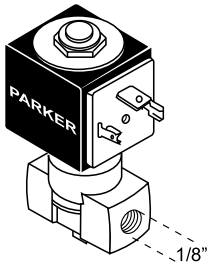

500-107	230V / 50-60

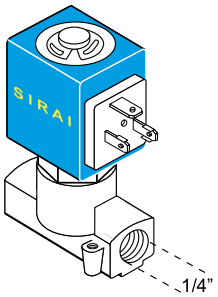

550-159	230V / 50-60

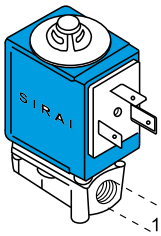

550-247	230V / 50-60

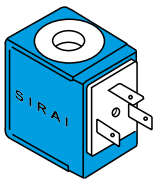

550-246	230V / 50-60

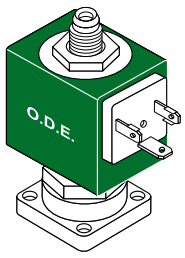

520-091	220V / 50-60

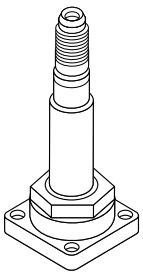

520-090	ODE

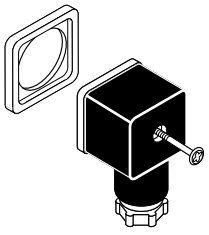

500-142	CONNETTORE GRANDE

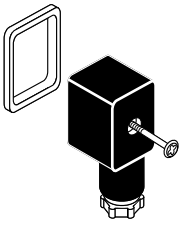

500-093	CONNETTORE PICCOLO

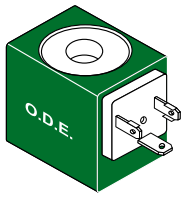

520-092	220V / 50-60

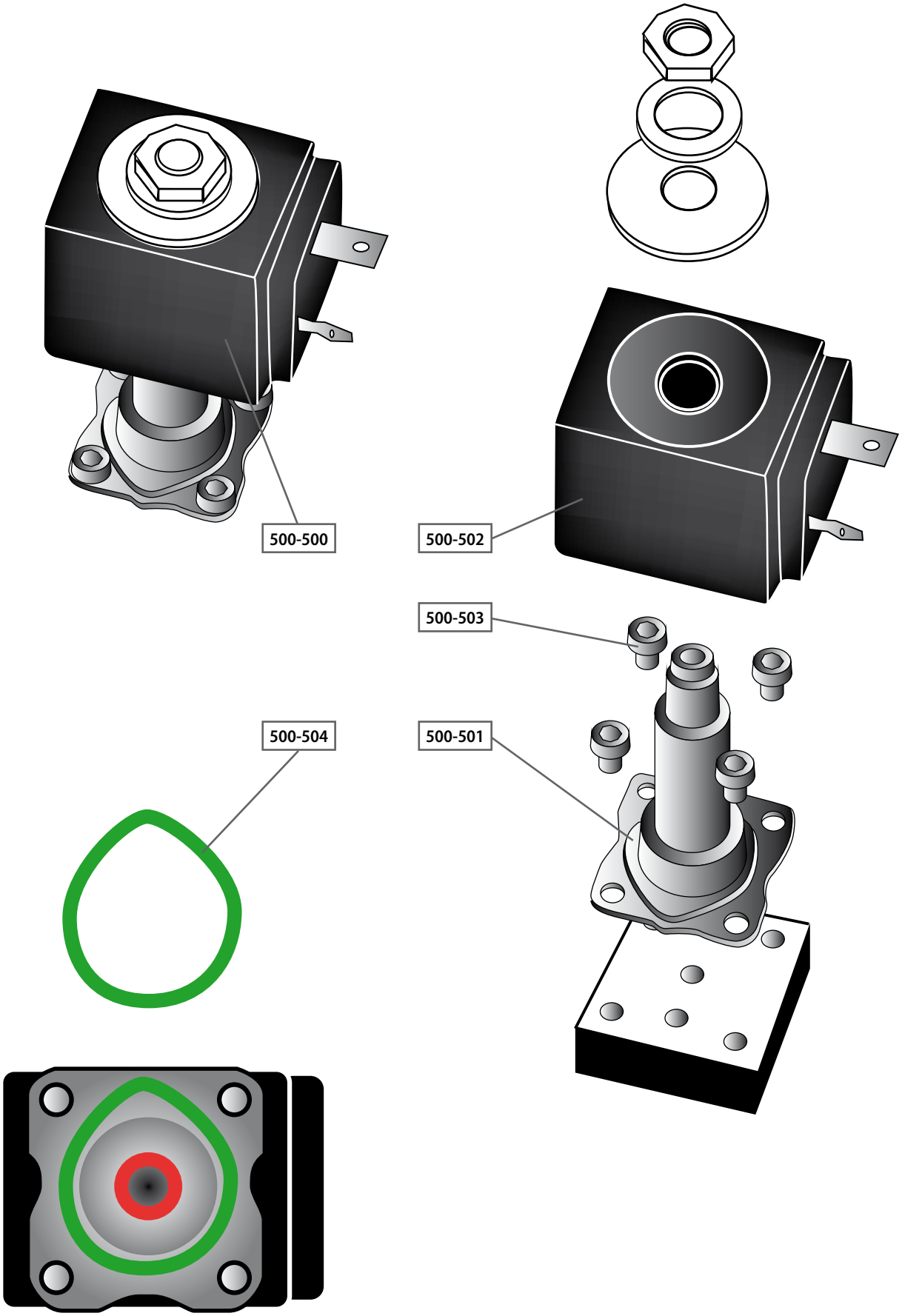
500-500
500-502
500-503
500-501
500-504

MAZZER SUPER JOLLY

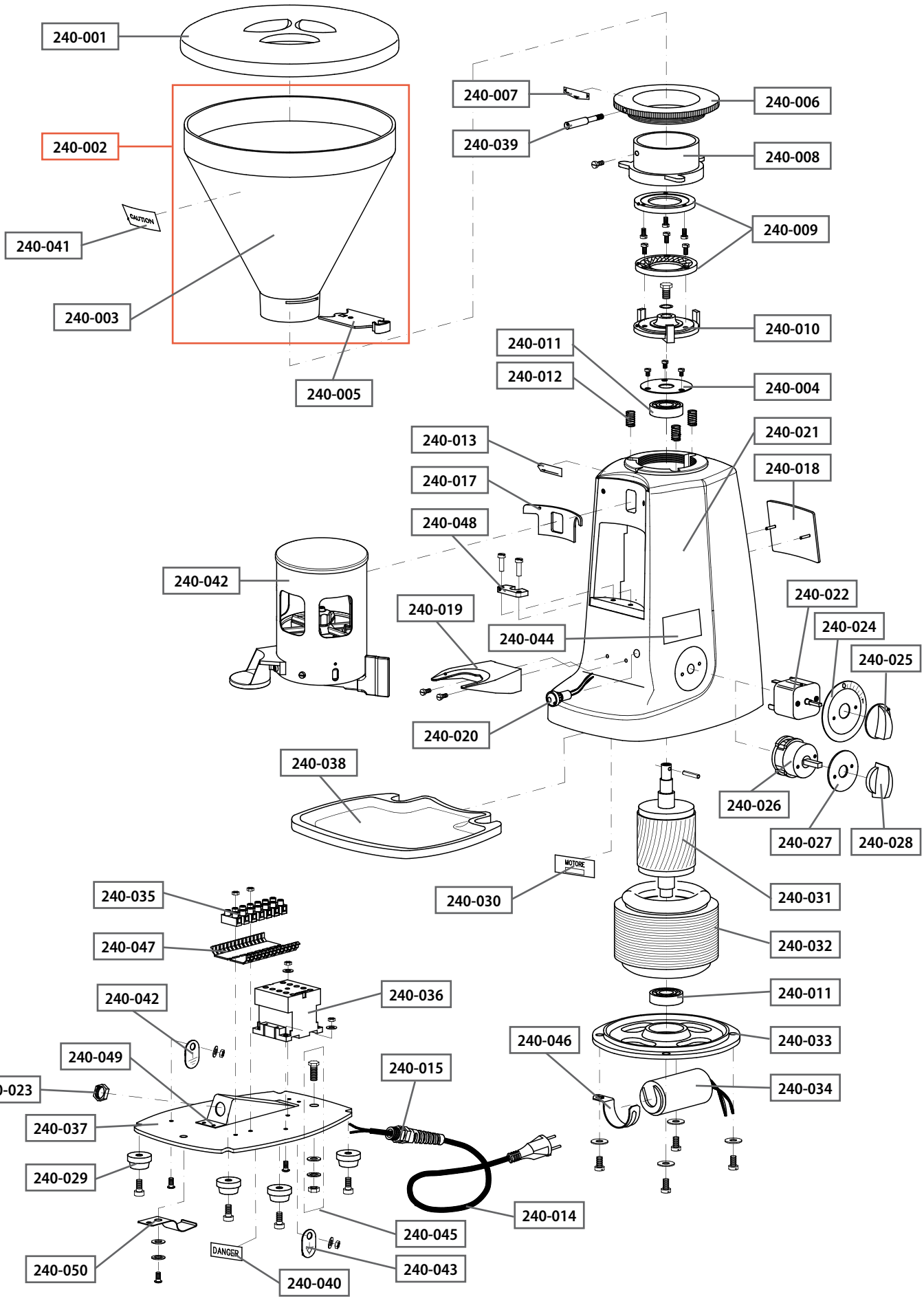

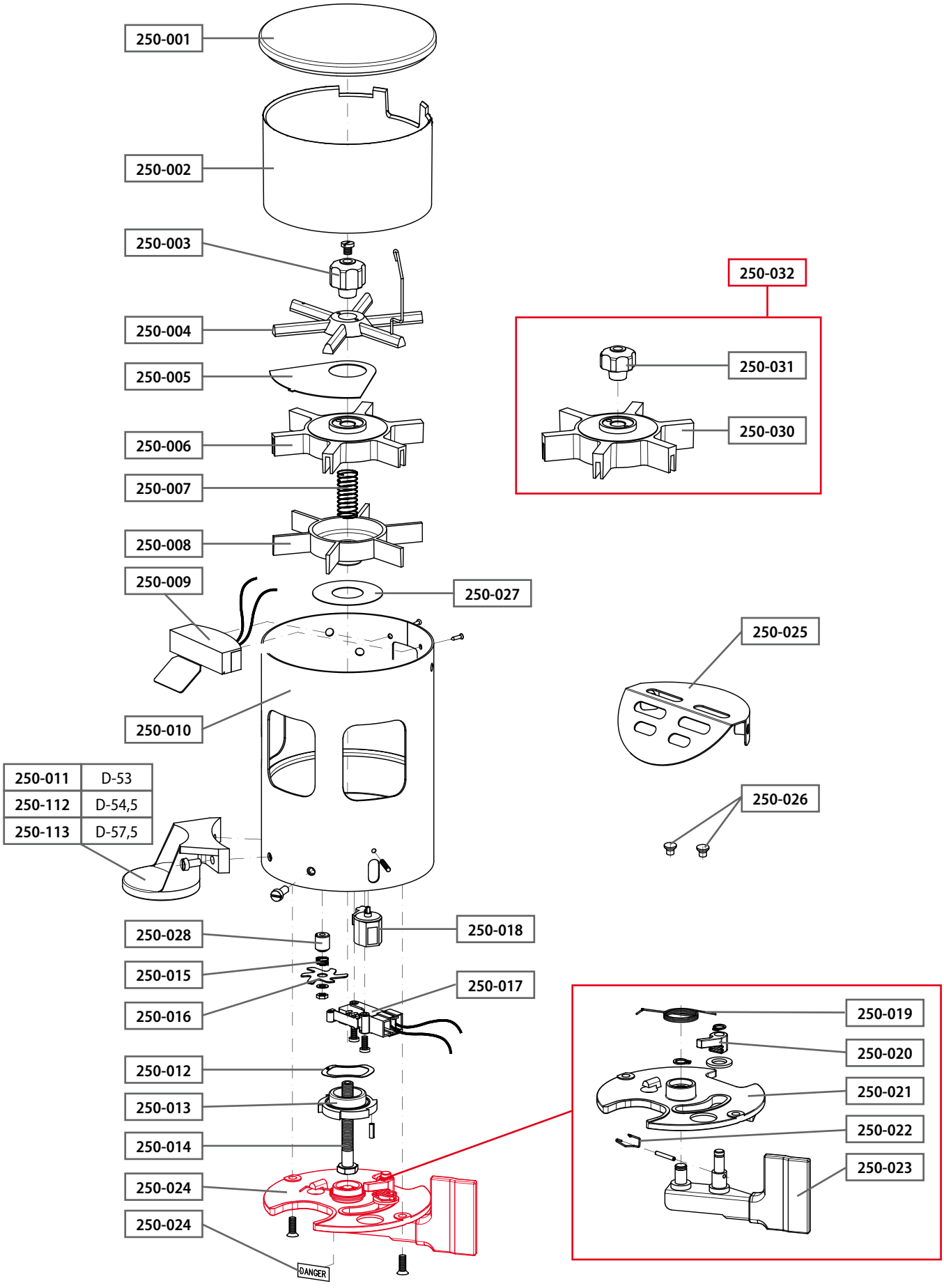
250-001
250-002
250-003
250-004
250-005
250-006
250-007
250-008
250-009
250-010
250-011 D-53
250-112 D-54,5
250-113 D-57,5
250-027
250-028
250-015
250-016
250-018
250-017
250-012
250-013
250-014
250-024
250-024
DANGER
250-032
250-031
250-030
250-025
250-026
250-019
250-020
250-021
250-022
250-023

MACAP MXK 350 AUTOMATIC

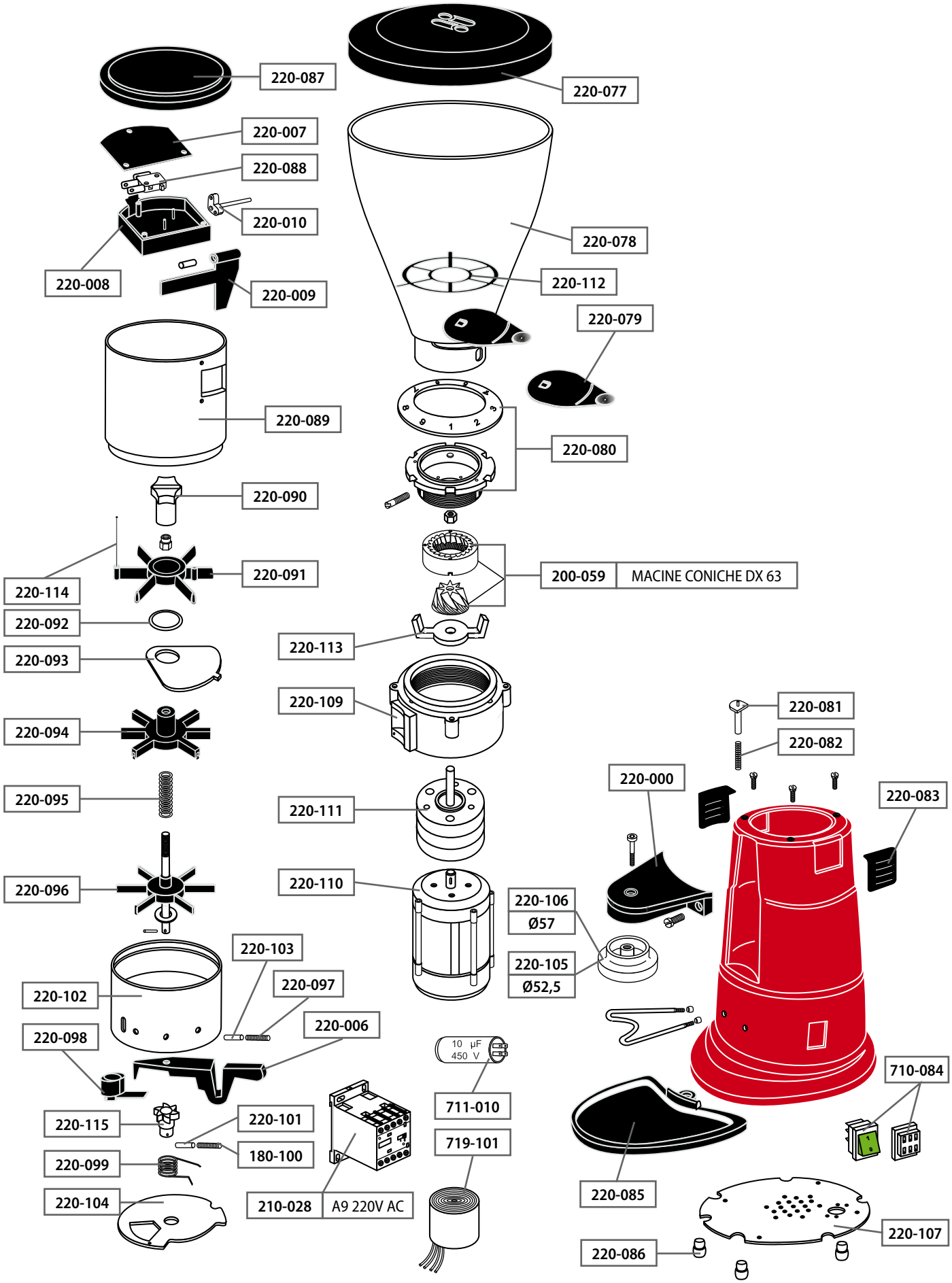

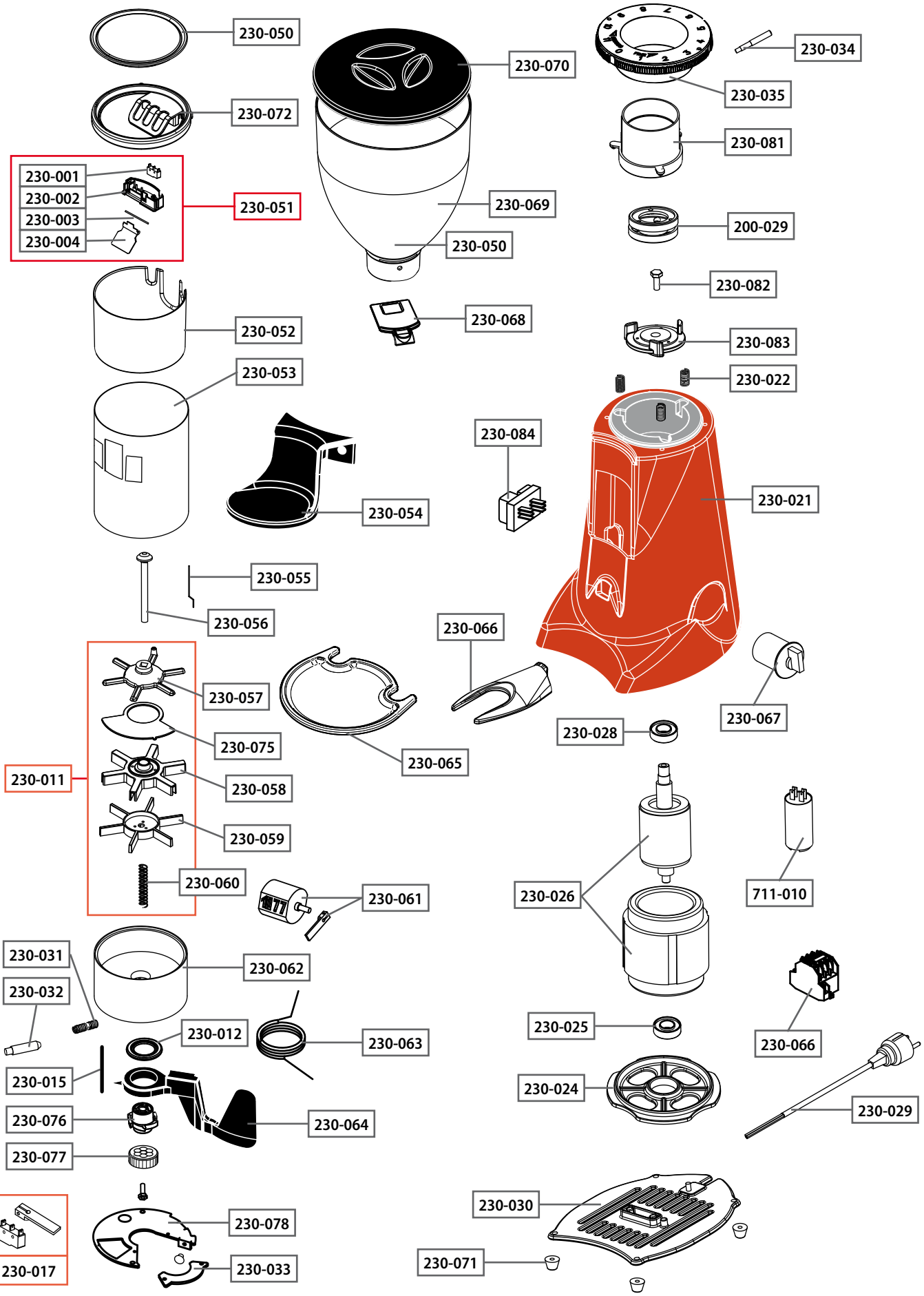
230-050
230-072
230-001
230-002
230-003
230-004
230-051
230-052
230-053
230-054
230-055
230-056
230-057
230-075
230-011
230-058
230-059
230-060
230-061
230-031
230-032
230-062
230-012
230-063
230-015
230-076
230-064
230-077
230-017
230-078
230-033
230-070
230-069
230-050
230-068
230-084
230-066
230-065
230-034
230-035
230-081
200-029
230-082
230-083
230-022
230-021
230-067
230-028
230-026
711-010
230-025
230-066
230-024
230-029
230-030
230-071

MACINE

CODICE *CODES*	DESCRIZIONE *DESCRIPTION*	Ø mm. ESTERNO - INTERNO *EXTERNAL - INTERAL Ø mm.*		SPESSORE *THICKNESS*	FORI *HOLES*	ROTAZIONE *ROTATION*
200-028	ANFIM 900 GIRI	75	42	10,5	3	SX-LEFT
200-001	ANFIM	54	32	7	3	SX-LEFT
200-002	ANFIM	64	37	9	3	SX-LEFT
200-030	ARISTARCO	84	46	9	3	DX-RIGHT
200-034	ARISTARCO	58	35	8	3	DX-RIGHT
200-043	ARISTARCO	64	37	8,5	3	DX-RIGHT
200-011	ASTORIA - MAZZER	64	37	8,5	3	DX-RIGHT
200-003	ASTORIA - ROSSI	63,5	37	9	3	SX-LEFT
200-003	AURORA	63,5	37	9	3	SX-LEFT
200-003	BRASILIA	63,5	37	9	3	SX-LEFT
200-042	BRASILIA CONICA	68	41	25	4	DX-RIGHT
200-006	CASADIO	64	34,5	10,5	2	DX-RIGHT
200-054	CASADIO	84	45	10,5	3	SX-LEFT
200-042	CASADIO CONICA Mod. GC 986841254					DX-RIGHT
200-008	CIMBALI	54	32	9	3	DX-RIGHT
200-009	CIMBALI	64	37	9	3	DX-RIGHT
200-010	CIMBALI VECCHIO TIPO ROTAZ. SINISTRA	643793				SX-LEFT
200-011	CIMBALI - ALINOX	64	37	8,5	3	DX-RIGHT
200-039	CIMBALI - ALINOX	68	43	7,5	3	DX-RIGHT
200-046	CIMBALI MAGNUM	75	43	9	3	DX-RIGHT
200-016	CIMBALI CONIK	68	41	25	4	DX-RIGHT
200-058	CUNILL	59	30/35	9		SX-LEFT
200-011	D.R.M.	64	37	8,5	3	DX-RIGHT
200-039	D.R.M.	68	43	7,5	3	DX-RIGHT
200-035	EROS CONICA	68	41	25	4	DX-RIGHT
200-014	EUREKA - CONTI	64	37	9	3	DX-RIGHT
200-015	EUREKA - CONTI	64	37	9	3	SX-LEFT
200-045	EUREKA - CONTI CONICA	68	41	25	4	DX-RIGHT
200-016	FAEMA CONICA	68	41	25	4	DX-RIGHT
200-017	FAEMA MP - MPN	54	31	8	3	DX-RIGHT
200-012	FAEMA FM	54	31	8	3	SX-LEFT
200-041	FAEMA A 6 - S 6	64,1	38	9	3	DX-RIGHT
200-046	FAEMA M D 2000	75	43	9	3	DX-RIGHT
200-013	FAEMA	62	37,5	9	3	SX-LEFT
200-013	FAEMA - FUTURMAT	62	37,5	9	3	SX-LEFT
200-029	FIORENZATO	63	38	8,5	3	DX-RIGHT
200-018	FIORENZATO	83	45	9,5	3	DX-RIGHT
200-032	GAGGIA BABY	50	30	7,5	3	DX-RIGHT
200-011	GAGGIA (ARISTARCO)	64	37	8,5	3	DX-RIGHT
200-030	GAGGIA (ARISTARCO)	84	46	9	3	DX-RIGHT
200-034	GAGGIA (ARISTARCO)	58	35	8	3	DX-RIGHT
200-031	GAGGIA MILANO	85	45	9	3	DX-RIGHT
200-005	LA SCALA M4 M5 MONOFASE58348,53					DX-RIGHT
200-020	LA SCALA MX MONOFASE	65	38	8	3	DX-RIGHT
200-024	LA SCALA M7 MONOFASE	74	42	9	3	DX-RIGHT

CODICE *CODES*	DESCRIZIONE *DESCRIPTION*	Ø mm. ESTERNO - INTERNO *EXTERNAL - INTERAL Ø mm.*		SPESSORE *THICKNESS*	FORI *HOLES*	ROTAZIONE *ROTATION*
200-042	LA SCALA M7K CONICHE	68	41	25	4	DX-RIGHT
200-059	LA SCALA MXK CONICHE	63	40	23	3	DX-RIGHT
200-005	MACAP M4 M5 MONOFASE	58	34	8,5	3	DX-RIGHT
200-020	MACAP MX MONOFASE	65	38	8	3	DX-RIGHT
200-024	MACAP M7 MONOFASE	74	42	9	3	DX-RIGHT
200-042	MACAP M7K CONICHE	68	41	25	4	DX-RIGHT
200-059	MACAP MXK CONICHE	63	40	23	3	DX-RIGHT
200-020	MACAP	65	38	8	3	DX-RIGHT
200-059	MACAP CONICA	63	40	23	3	DX-RIGHT
200-020	MACDOBAR MONOFASE	65	38	8	3	DX-RIGHT
200-056	MAZZER MINI	58	33	8,5	3	DX-RIGHT
200-011	MAZZER - SUPER JOLLY	64	37	8,5	3	DX-RIGHT
200-021	MAZZER S.JOLLY MONOF. LUNGA DURATA	64	37	8,5	3	DX-RIGHT
200-033	MAZZER MAJOR - STAR - ROYAL	83	49,5	9	3	DX-RIGHT
200-004	MAZZER KONY CONICA MONOFASE	63	12	23	3	DX-RIGHT
200-047	MAZZER ROBUR CONICA MONOFASE	71	14	25	3	DX-RIGHT
200-048	MAZZER ROBUR CONICA TRIFASE	83	14	25	3	DX-RIGHT
200-003	NUOVA SIMONELLI MDS-A	63,5	37	9	3	SX-LEFT
200-014	NUOVA SIMONELLI MDX-A	64	37	9	3	DX-RIGHT
200-045	NUOVA SIMONELLI MDL-C CONICA	68	41	25	4	DX-RIGHT
200-003	OBEL	63,5	37	9	3	SX-LEFT
200-006	OMUS	64	34,5	10,5	2	DX-RIGHT
200-022	QUICK MILL	54	30	8	3	DX-RIGHT
200-023	QUICK MILL	66	35	9	3	SX-LEFT
200-057	RANCILIO ROCKY - JACKY MD 40	50	31	8	3	SX-LEFT
200-003	RANCILIO	63,5	37	9	3	SX-LEFT
200-028	RANCILIO	75	42	10,5	3	SX-LEFT
200-003	ROSSI	63,5	37	9	3	SX-LEFT
200-042	ROSSI CONICA	68	41	25	4	DX-RIGHT
200-040	SAECO	43	25	6,5	3	SX-LEFT
200-043	S.MARCO	64	37	8,5	3	DX-RIGHT
200-042	S.MARCO CONICA I° TIPO VITI LUNGHE	68	41	25	4	DX-RIGHT
200-053	S.MARCO CONICA ULTIMO TIPO VITI CORTE	68	41	25	4	DX-RIGHT
200-030	S.MARCO AUTOMATICO	84	46	9	3	DX-RIGHT
200-052	S.MARCO SEMICONICA	84	45,5	9	4	DX-RIGHT
200-028	SPAZIALE 900 GIRI	75	42	10,5	3	SX-LEFT
200-027	VITTORIA	84,5	45	9	4	DX-RIGHT
200-056	WEGA COMPAK MINI	58	33	8,5	3	DX-RIGHT
200-055	WEGA COMPAK K-5	60	36	8	3	DX-RIGHT
200-049	WEGA COMPAK K-6	63,5	38	9	3	DX-RIGHT
200-051	WEGA COMPAK K-7	75	41	10	3	DX-RIGHT
200-050	WEGA COMPAK K-8	80	41	10	3	DX-RIGHT

I.M.S. FILTRI

B70 - suitable for use with machines:
MARZOCCO, SYNESSO, SLAYER, KEES VAN DER WESTEN, NUOVA SIMONELLI, VICTORIA ARDUINO, RANCILIO, PROMAC, MAGISTER, ASTORIA, CONTI, ELEKTRA, PAVONI, FRACINO.
E61 and compatible groups such as:
FAEMA, VIBIEMME, WEGA, ASCASO, BEZZERA, BFC, BIANCHI, BRASILIA, D.I.D. L'ORCHESTRALE, ECM, EXPOBAR, FIORENZATO, GRIMAC, IBERITAL, LA NUOVA ERA, LA SCALA, QUALITY ESPRESSO, ROCKET, ROYAL FIRST, SAN REMO, SV - SAB, VFA.
B68 - suitable for use with machines:
CIMBALI, CARIMALI, GAGGIA, RENEKA.

600-100
B70 1T H24.5N

600-101
B70 2T H24.5 M

600-102
B68 2T H26.5E

600-103
E61 200 IM F

600-104
MA 200 IM F

600-105
SI 200 IM F

600-107
CI 200 IM F

600-108
SM 200 IM

GRUPPI CON ELETTROVALVOLA

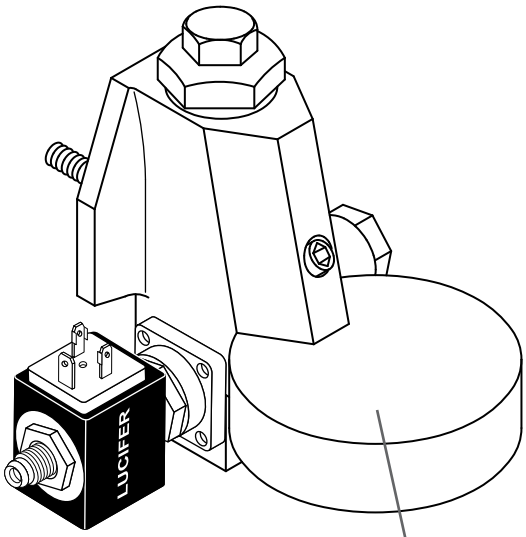

400-401

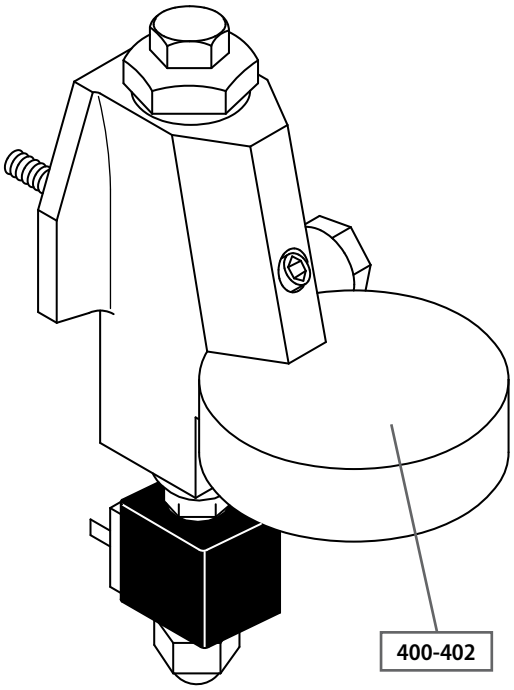

400-402

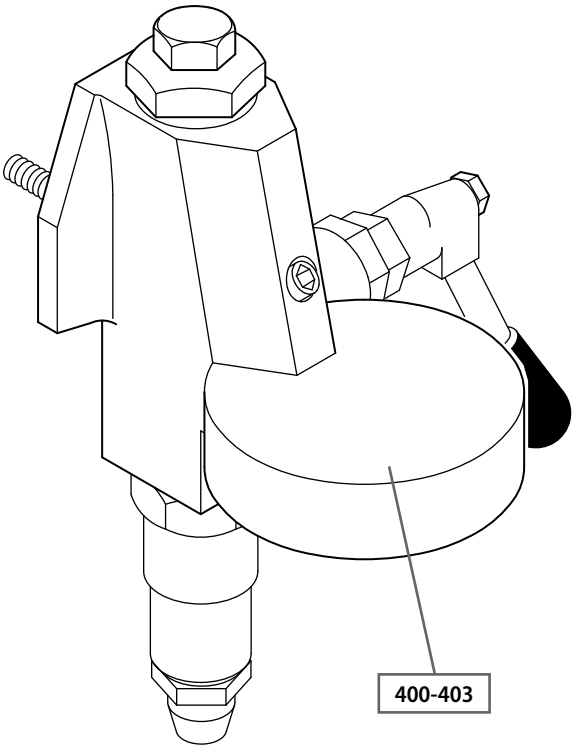

400-403

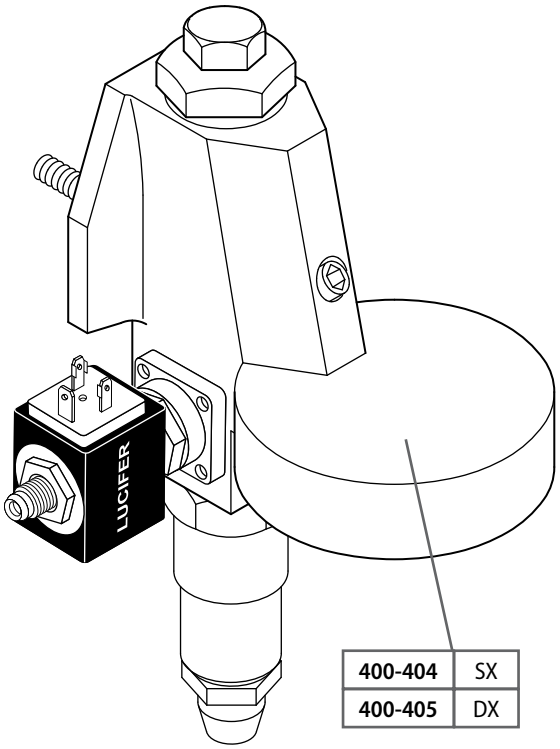

400-404	SX
400-405	DX

DEPURATORI

101-014
8 lit.
RUBINETTI
3/8

101-015
12 lit.
RUBINETTI
3/8

101-180
8 lit.
BY PASS
3/8

101-181
12 lit.
BY PASS
3/8

101-251
8 lit.
AUTOMATICO
CON ATTTACCO
3/4

101-252
12 lit.
AUTOMATICO
CON ATTTACCO
3/4